GAZ 3

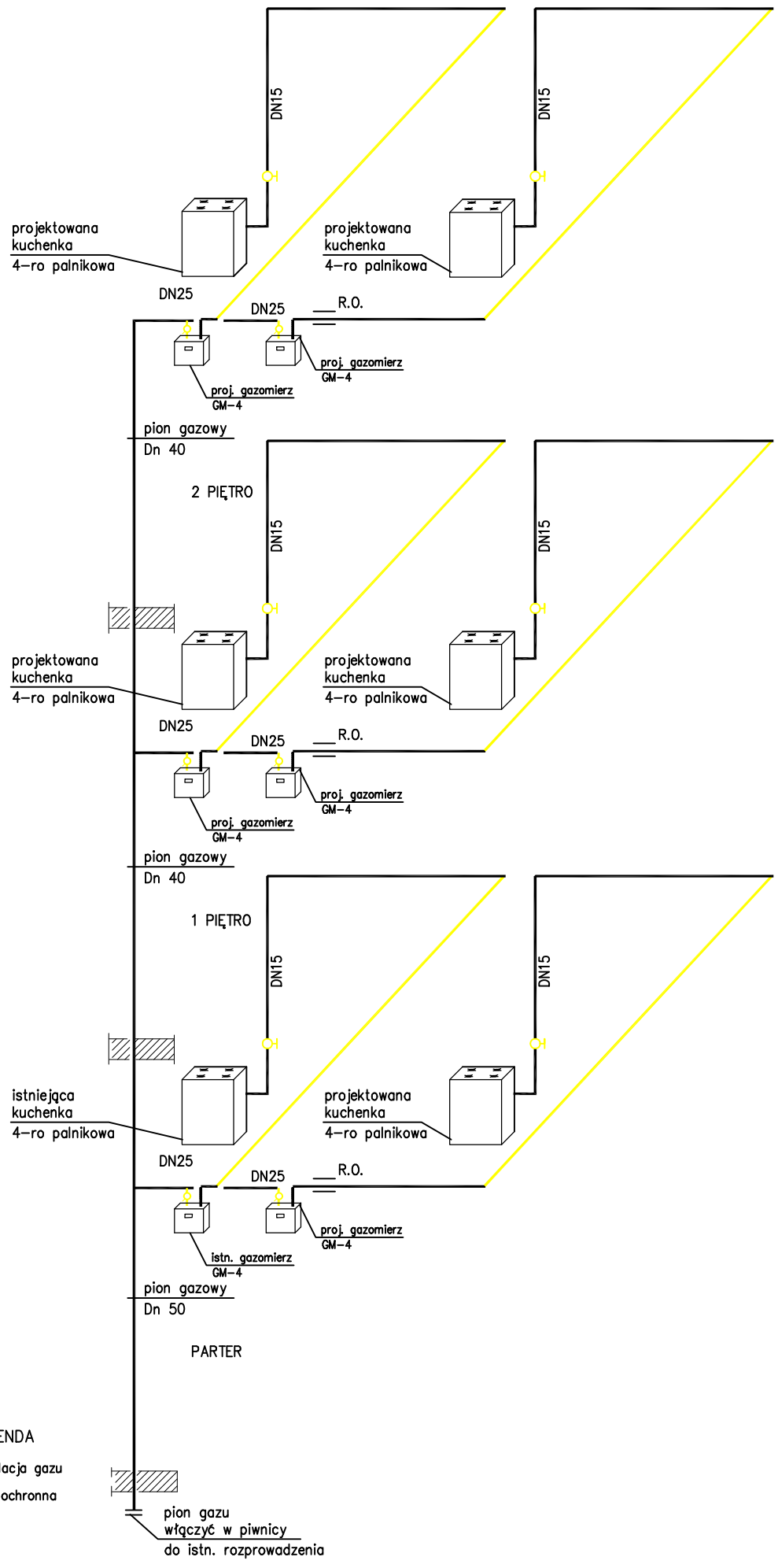

PIONY GAZOWE PRZYJĘTO
DO WYMIANY, Z ZACHOWANIEM
USYTUOWANIA I ŚREDNICY
- PRACE REMONTOWE

Rysunek podlega ochronie prawnej zgodnie z przepisami Ustawy z dnia 04.02.1994 o Prawie autorskim i prawach pokrewnych. Powielanie oraz wykorzystanie jestemożliwe jedynie za zgodą autora projektu.

"ARCUS" S.C. 43-190 Mikołów ul. Wolności 15
tel. +48 691-371-388, +48 697-881-388

INWESTOR:	**Miasto RUDA ŚLĄSKA** 41-709 Ruda Śląska, ul. Jana Pawła II 6			
LOKALIZACJA INWESTYCJI:	41-709 Ruda Śląska, ul. Niedurnego 28, dz. nr 3687/177			
TEMAT:	PROJEKT BUDOWLANO-WYKONAWCZY DOCIEPLENIA BUDYNKU MIESZKALNEGO, WIELORODZINNEGO W RUDZIE ŚLĄSKIEJ PRZY UL. NIEDURNEGO 28 (TERMOMODERNIZACJA)			
PROJEKTOWAŁ:	mgr inż. Romualda ZUCH-SZCZEPANOWSKA	196/78		DATA: 05.2021 SKALA: 1:100
NAZWA RYSUNKU:	**ROZWINIĘCIE GAZU 3**			NR RYS.: **G-6**