KOMORA NR D5.9

PRZEKRÓJ B–B

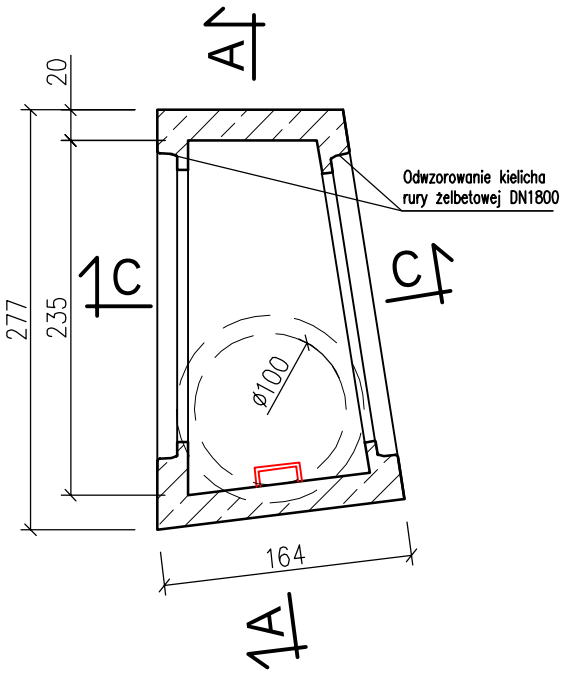

PRZEKRÓJ C–C

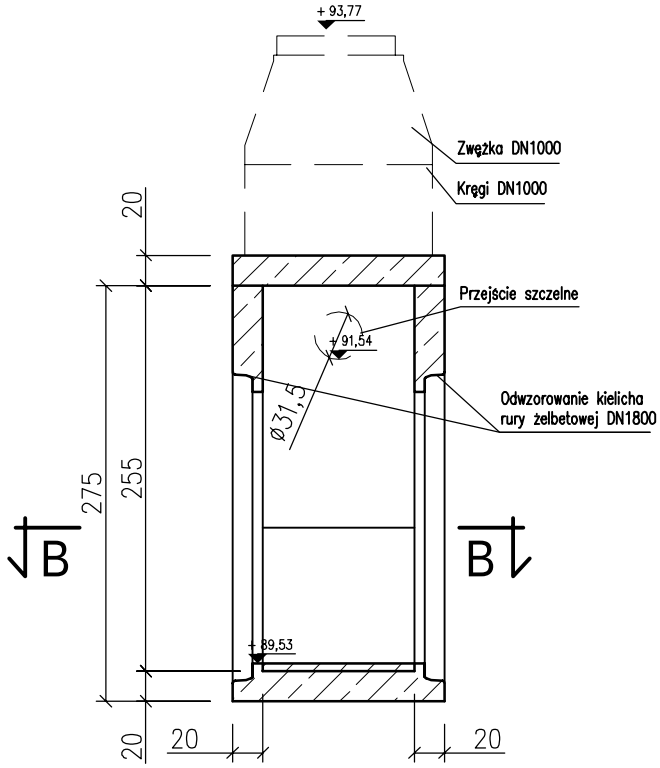

PRZEKRÓJ A–A

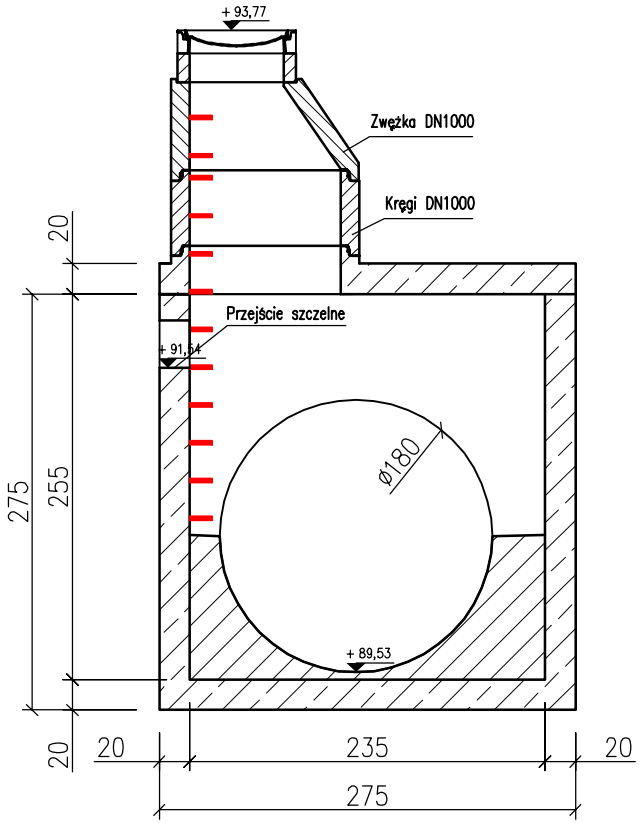

- elementy prefabrykowane zgodne z KOT ISBiM nr 2016/0195
- klasa betonu: >=C40/50,
- klasa betinu kinety: C16/20
- klasa ekspozcyji betonu: CC4, XD3, XF1, XA1, XM3 wg PN-EN 206,
- nasiąkliwość betonu: =<5%(*),
- stopień wodoprzepuszczalności: W12(*),
- stopień mrozoodporności w wodzie F150(*),
- stopień mrozoodporności w roztworze NaCl F50(*),
- w miejscu włączenia rur żelbetowych DN1800, zastosować fabryczne odlewy kielichów rur żelbetow
- wymiary podano w [cm],

(*) - wg deklaracji lub informacji towarzyszącej deklaracji

Inwestor:
Zarząd Województwa Mazowieckiego
ul. Jagiellońska 26, 03-719 Warszawa
w imieniu którego działa
Mazowiecki Zarząd Dróg Wojewódzkich w Warszawie
Mazowiecki Zarząd Dróg Wojewódzkich
ul. Mazowiecka 14, 00-048 Warszawa

Jednostka projektowa:
ARKAS-PROJEKT
ARKAS-PROJEKT
ul. Piłsudskiego 70A, 10-450 Olsztyn, tel: (+089) 532 45 00, fax: (+089) 532 45 1

Numer sprawy: 615-UMO/OLS/2015

Nazwa dokumentacji:
"Rozbudowa drogi wojewódzkiej nr 634
na wskazanych odcinkach na terenie gmin:
Zielonka, Kobyłka, Wołomin"
odcinek od km 25+155 do km 26+012

Tytuł rysunku: Komora na kanale kd1800

Branża: Sanitarna

Projektant branży sanitarnej: mgr inż. Bartosz Szewczyk — nr uprawnień WAM/0023/POOS/08 — Podpis:

Sprawdzający branży sanitarnej: mgr inż. Grzegorz Kowalewski — nr uprawnień WAM/0022/POOS/08 — Podpis:

Nr arch:	Stadium:	Data:	Skala:	Nr rys:
211-ARKAS/OLS/2015	PW	05.2023	1:50	5.3