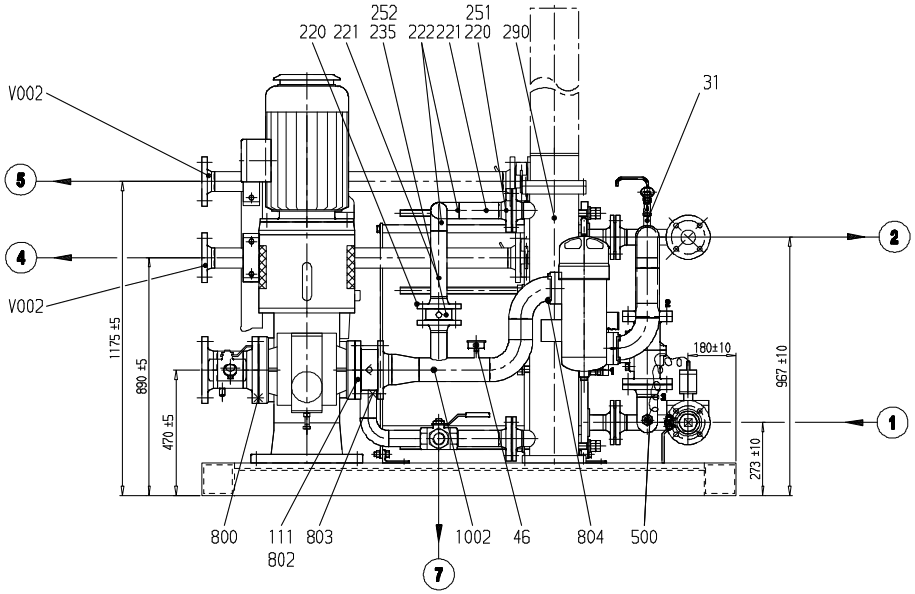

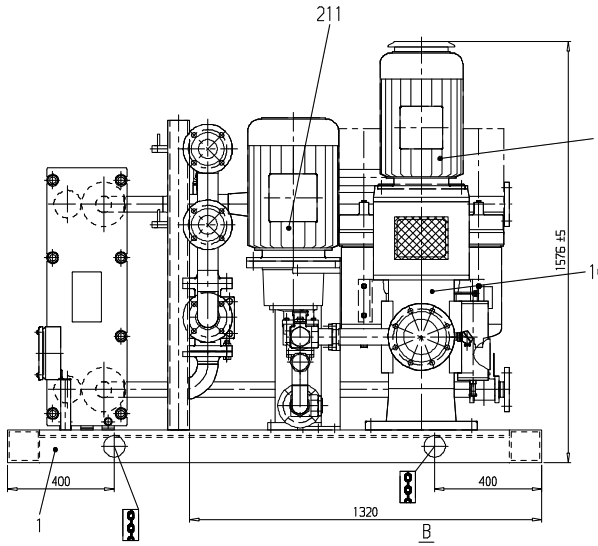

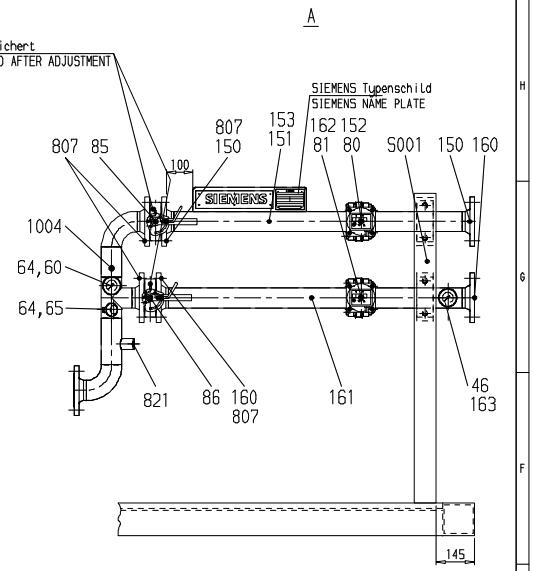

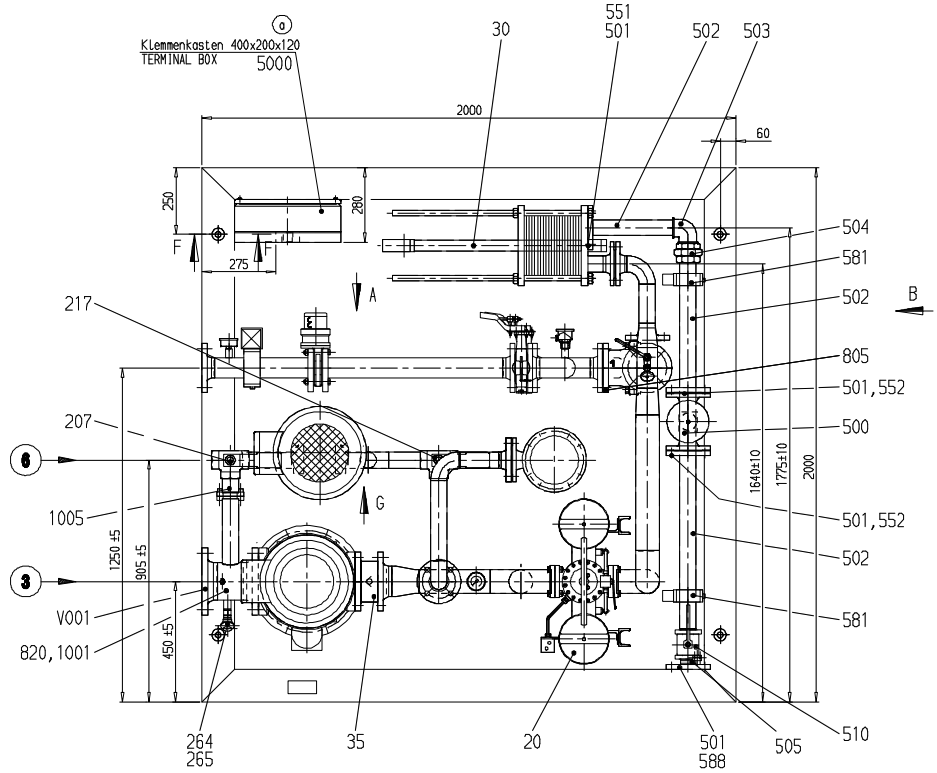

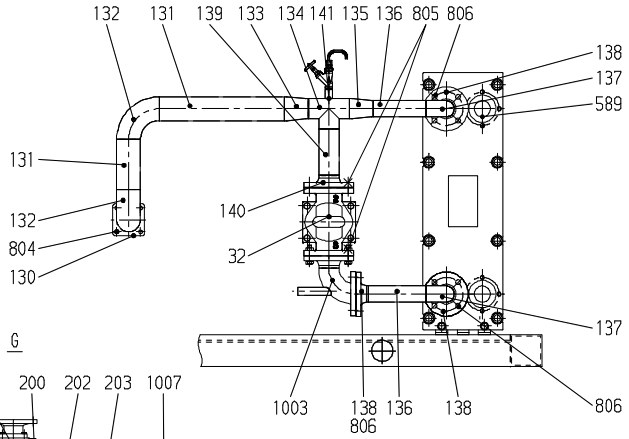

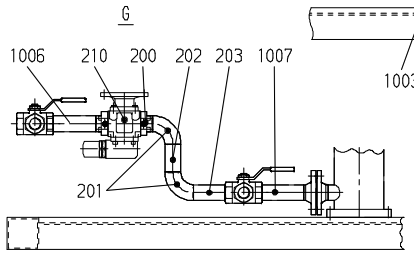

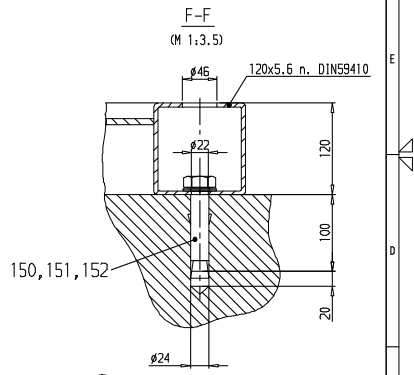

6 354 744	A2	Schmierschema LUBRICATION DIAGRAM
Zeichnung DRAWING	Format SIZE	Hinweis NOTE

Anschluss Nr. CONNECTION NO.	Anzahl AMO. NO.	Nennweite NOMINAL SIZE	Nenndruck NOMINAL PRESSURE	Dichtfläche SEALING SURFACE	Norm STANDARD	Beschreibung DISCRIPTION
7	1	G1 1/2"	PN16	.	DIN/ISO228	Ölablaß OIL DRAIN
6	1	G1 1/2"	PN16	.	DIN/ISO228	Öleinfüllung OIL INLET
5	1	DN65	PN16	FormC	DIN2633	Druckleitung Segmentlager PRESSURE PIPE - THRUST BEARING
4	1	DN65	PN16	FormC	DIN2633	Druckleitung Getriebe PRESSURE PIPE - GEAR UNIT
3	1	DN125	PN16	FormC	DIN2633	Saugleitung SUCTION PIPE
2	1	DN50	PN16	FormC	DIN2633	Kühlwasseraustritt COOLING WATER OUTLET
1	1	DN50	PN16	FormC	DIN2633	Kühlwassereintritt COOLING WATER INLET

Rev	Zone	Description/Änderungsbeschreibung	Date	Name		
a	.	Klemmenkasten von 80 in 120 mm geändert und Schmierschema Nummer geändert	2012-11-20	SCB	SCB	.

Order No. 4666419/0410

Tolerancing ISO 8015
Tolerierung ISO 8015

General tolerances for machining ≤30 ±0.3 otherwise ISO 2768-mH
Allgemeintoleranzen für mech. Bearbeitung ≤30 ±0.3 sonst ISO 2768-mH

SIEMENS

Material No.

Surfaces not specified:

Roughness Ra in µm

	Dept	Date	Name
Drawn	DAPA	2012-10-12	Schlebes
Chckd	DAPA	2012-10-12	Schlebes
Chckd	DAPA	2012-10-02	Schlebes

Name of Part/Benennung — Key No.: 0348

OIL SUPPLY SYSTEM
OELVERSORGUNGSANLAGE

OWGM11.1VOEB H0050 — Sheet 1 of 1

Unmach. part acc. to dwg — Other details acc.to dwg

Scale 1:10 — Weight (kg) 1650

Mass mom. of inertia J (kgm²)

Basic No. Pattern No. — Qty — Part

Size 6 Z — Type — Drawing No./Zeichnungs-Nr. 6346546 — Rev. a

Supersedes — From dwg

Dimensions in mm

Observe protection marks/Schutzvermerk ISO 16016

Released

Medusa Rev.ID 002