SZCZEGÓŁ KONSTRUKCYJNY
ŚCIEK PRZYKRAWĘŻNIKOWY
na podsypce cementowo - piaskowej gr. 5 cm
i ławie betonowej z betonu C12/15

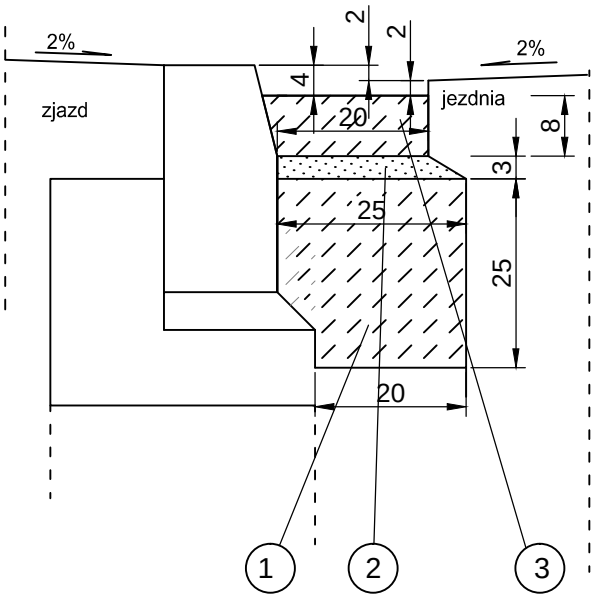

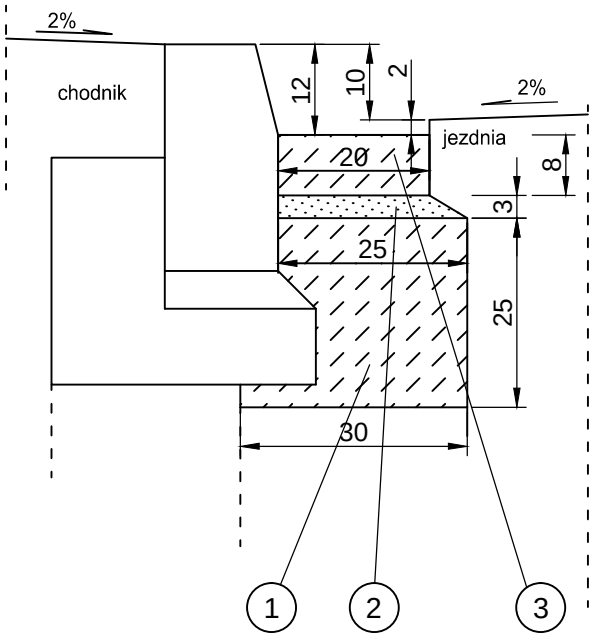

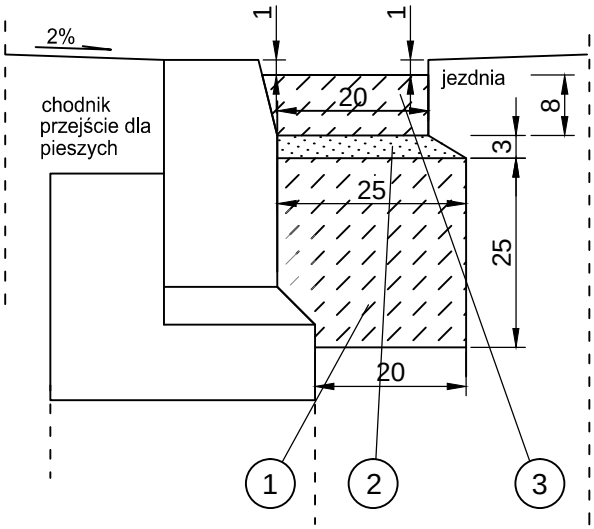

1. Ława betonowa - beton klasy C12/15
2. Podsypka cementowo-piaskowa
3. Kostka drogowa betonowa 10x20x8cm

Jednostka projektowa: "VIA 2008" Pracownia Projektów Drogowych Barbara Kosmacz ul. Kościańska 7, 62-066 Granowo		Inwestor: **Starosta Nowotomyski ul. Poznańska 33 64-300 Nowy Tomyśl**	
Obiekt: ***Przebudowa pasa drogowego drogi powiatowej nr 2728P w m. Chrośnica***			Data: 12.2021
Nazwa rysunku: Szczegół konstrukcyjny			Skala: 1:10
Projektant:	Nr Uprawnień:	Podpis:	
mgr inż. Barbara Kosmacz	WKP/0252/PWOD/07		Nr rys. 4.2
Asystent projektanta: inż. Agata Bobowska			