Projektowana rozdzielnica TP–I/1/R

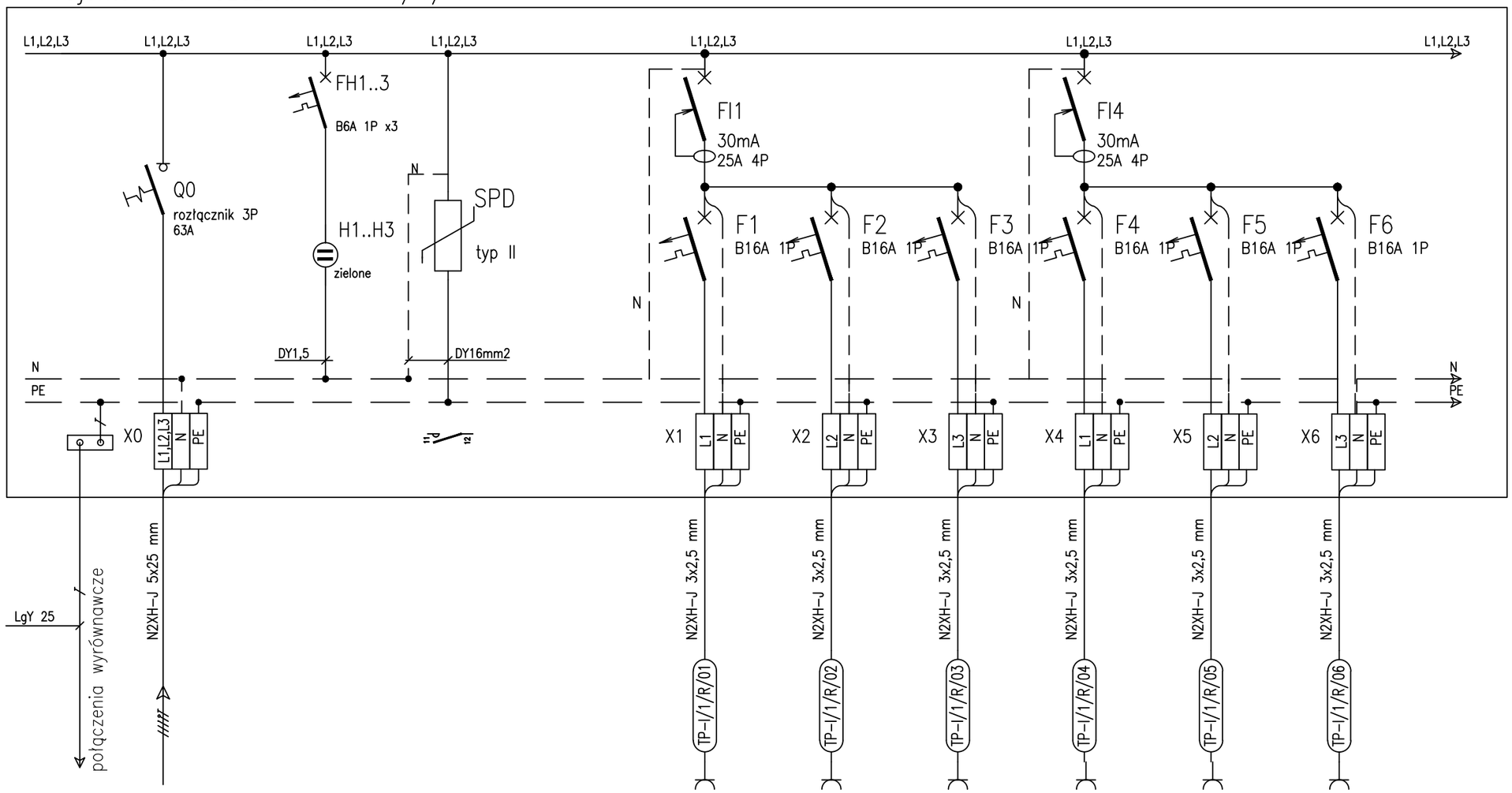

Opis odpływu	Zasilanie z rozdzielnicy głównej RG	Kontrola napięcia	Ochronnik przeciw przepięciom		Zasilanie paneli nadłóżkowych gniazda 230V sala 124	Zasilanie paneli nadłóżkowych gniazda 230V sala 125	Zasilanie paneli nadłóżkowych gniazda 230V sala 126	Zasilanie paneli nadłóżkowych gniazda 230V sala 128	Zasilanie paneli nadłóżkowych gniazda 230V sala 129	Zasilanie paneli nadłóżkowych gniazda 230V sala 130
Moc Pi [kW]	138,48kW				2,5kW	2,5kW	2,5kW	2,5kW	2,5kW	2,5kW

	Imię i nazwisko	Nr uprawnień	Podpis	Data
Projektował:	mgr inż. A. Orłowska	SLK/3985/PWOE/11		04.2021
Sprawdził:	mgr inż. E. Borzyński	191/98		04.2021
Opracował:	mgr inż. R. Dąbrowski			04.2021

Tytuł projektu:
Przebudowa instalacji elektrycznych na Oddziale Ginekologiczno-położniczym znajdującym się na I piętrze budynku A Klinicznego Centrum Ginekologii, Położnictwa i Neonatologii w Opolu

Tytuł rysunku:
Schemat tablicy rozdzielczej TP-I/1/R/

Zamawiający:
Kliniczne Centrum Ginekologii, Położnictwa i Neonatologii w Opolu
45-066 Opole, ul. Reymonta 8

POWER CONTROL Rafał Dąbrowski
40-595 Katowice ul. W.Pola 93/6
Tel. 512 763 752
E-mail: r.dabrowski@powercontrol.net.pl

Nr rysunku:	Arkuszy:	Skala:
E–09	1	–