Centralka przejścia: obwód nr CP1	0,1kW	230V
Centralka przejścia: obwód nr CP2	0,1kW	230V
Centralka przejścia: obwód nr CP3	0,1kW	230V
Centralka przejścia: obwód nr CP4	0,1kW	230V
Centralka przejścia: obwód nr CP5	0,1kW	230V
Centralka przejścia: obwód nr CP6	0,1kW	230V
Centralka przejścia: obwód nr CP7	0,1kW	230V
Centralka przejścia: obwód nr CP8	0,1kW	230V
Centralka przejścia: obwód nr CP9	0,1kW	230V
Centralka oddymiania: obwód nr CO1	0,1kW	230V
Centralka oddymiania: obwód nr CO2	0,1kW	230V

PWP klatka A – przycisk wyzwolenia + sygnalizacja	W.P.POŻ
PWP klatka A – przycisk wyzwolenia + sygnalizacja	W.P.POŻ

Główny rozłącznik izolacyjny	–
Ogranicznik przepięć TN–S, Typ T1+T2 < 1,5kV	–
Kontrola obecności napięcia lampka sygnalizacyjna trójfazowa (diody LED)	–
Rezerwa miejsca	–
Oświetlenie ewakuacujno–kierunkowe, zasilanie elektroinwerterów 01	0,1kW
Oświetlenie obwód 02	0,7kW
Oświetlenie awaryjne obwód 02	
Oświetlenie obwód 03	0,4kW
Oświetlenie awaryjne obwód 03	
Oświetlenie obwód 04	0,3kW
Oświetlenie awaryjne obwód 04	
Oświetlenie obwód 05	0,1kW
Oświetlenie rezerwa	–
Gniazda wtyczkowe: obwód nr G1	0,6kW
Gniazda wtyczkowe: obwód nr G2	1,2kW
Gniazda wtyczkowe: obwód nr G3	0,2kW
Gniazda wtyczkowe: obwód nr G4	0,4kW
Nawiewnik: obwód nr N	0,3kW
Wentylatory kanałowe: obwód nr W	0,1kW
Owód istniejący	–
Owód istniejący	–
Owód istniejący	–
Owód istniejący	–
Owód istniejący	–
Owód istniejący	–
Owód istniejący	–
Owód istniejący	–
Owód istniejący	–
Owód istniejący	–
Owód istniejący	–
Owód istniejący	–
Owód istniejący	–
Owód istniejący	–
Owód istniejący	–
Owód istniejący	–
Owód istniejący	–

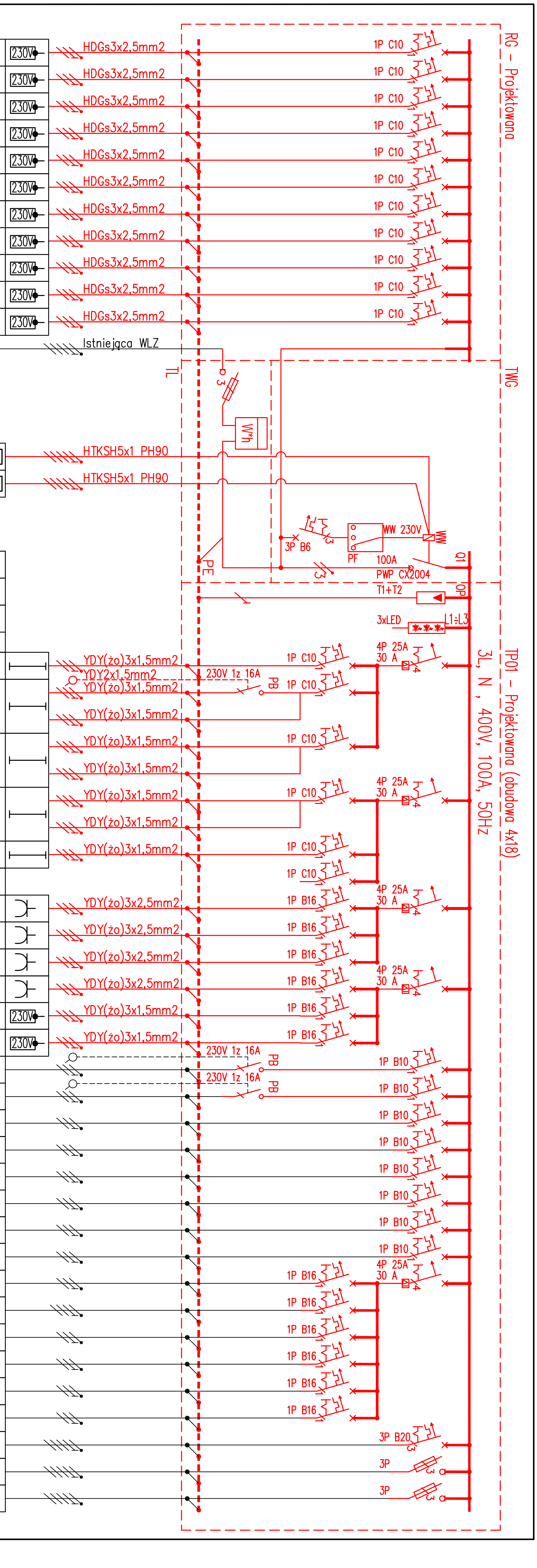

Uwagi:
1. Sieć 3x230 / 400V TN–S, samoczynne wyłączanie zasilania / wyłączniki różnicowoprądowe.
2. W ramach prac kontrolno pomiarowych dokonać pomiaru obciążeń poszczególnych faz i przeprowadzić korekty celem zrównoważenia wartości natężenia prądu.
3. Podano parametryczne oznaczenia aparatów stosować aparaty f–my Hager Moller, Legrand, Schneider (ochronniki również DEHN).
4. Wykonawcy przysługuje prawo zastosowania zamienników o jakości nie gorszej niż ta określona w Księdze Standartów. Decyzję o zatwierdzeniu materiału zamiennego podejmuje Inspektor Nadzoru Inwestorskiego, w przypadkach koniecznych, po konsultacji z projektantem. Wykonawca proponujący materiały zamienne odpowiedzialny jest za sprawdzenie możliwości ich stosowania pod każdym względem.
5. Wszystkie urządzenia i aparaty opisać w sposób czytelny zgodnie ze schematem.

UKŁAD SIECI: TN–S

DODATKOWA OCHRONA PRZECIWPORAŻENIOWA:
Samoczynne wyłączanie/wyłączniki różnicowoprądowe

PROJEKT:	**MODERNIZACJA BUDYNKU PUBLICZNEJ SZKOŁY PODSTAWOWEJ NR 6 W BOGUSZOWIE-GORCACH POPRZEZ PRZEBUDOWĘ I REMONT POMIESZCZEŃ KONDYGNACJI PRZYZIEMIA ORAZ PRZYSTOSOWANIE BUDYNKU DO WARUNKÓW OCHRONY PRZECIWPOŻAROWEJ.**
ADRES:	Boguszów-Gorce, ul. M. Kopernika 7 dz. nr 330, obręb nr 7 Kuźnice Świdnickie
INWESTOR:	Urząd Miejski w Boguszowie-Gorcach pl. Odrodzenia 1, 58-370 Boguszów-Gorce

	NR UPRAW.:	PODPIS:
PROJEKTANT: MGR INŻ. ALEKSANDER PATER	131/DOŚ/06 w specj. instalacyjnej bez ograniczeń	
SPRAWDZAJĄCY: MGR INŻ. JAROSŁAW PRZYBYSZ	105/DOŚ/05 w specj. instalacyjnej bez ograniczeń	

TYTUŁ RYSUNKU: SCHEMAT ROZDZIAŁU ENERGII

Quantum Tech Sp. z o.o.

BRANŻA:	ELEKTRYCZNA		
RYS. NR: E-1	DATA: 05.2022	SKALA: %	