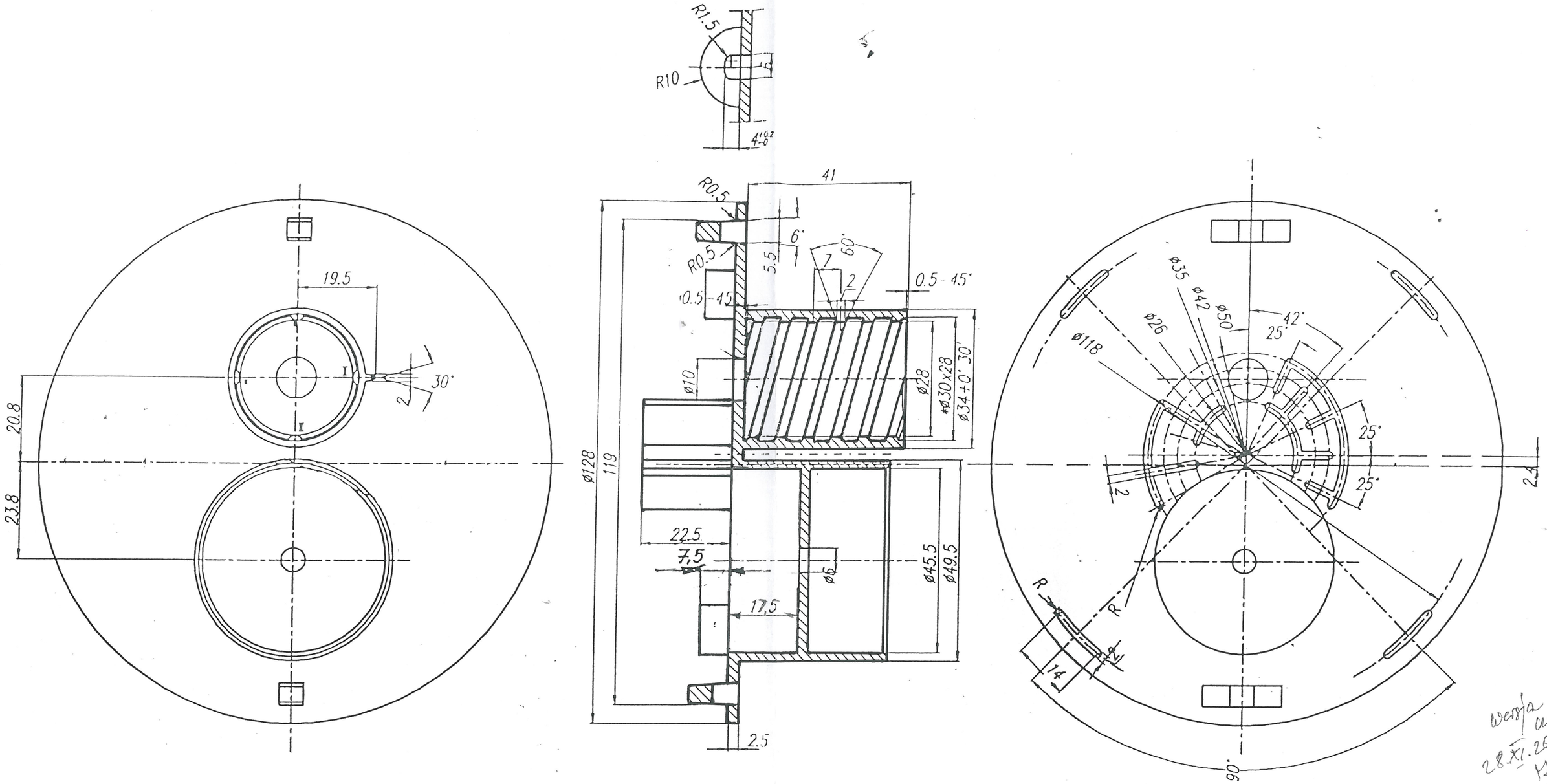


wersja czeska
28.XI.2001 r.

*ø30x28 – gwint prawoskrętny trapezowy symetryczny o skoku 28mm czterozwojowy o początkach w pkt I, II, III, IV,

| Ilość sztuk / wyk. | Nazwa części | Nr. Części | Nr. rysunku lub normy | Materiał | Uwagi |
|---|---|---|---|---|---|
| | | | | | |

| Konstr. / Kreślił / Sprawdził / Zatwierdził | Data | Nazwisko | Podpis | Zastępuje rys. nr. | Masa |
|---|---|---|---|---|---|
| | | | | | 0,07 kg |

| Nazwa rysunku | Łączna ilość ark. | Nr. arkusza |
|---|---|---|
| Wkładka | | |

| Podziałka | OŚRODEK BADAWCZO - ROZWOJOWY IZOTOPÓW | Nr. rysunku |
|---|---|---|
| 1:1 | **POLATOM** - ŚWIERK | H36708/Tc/3 |