Przekrój normalny

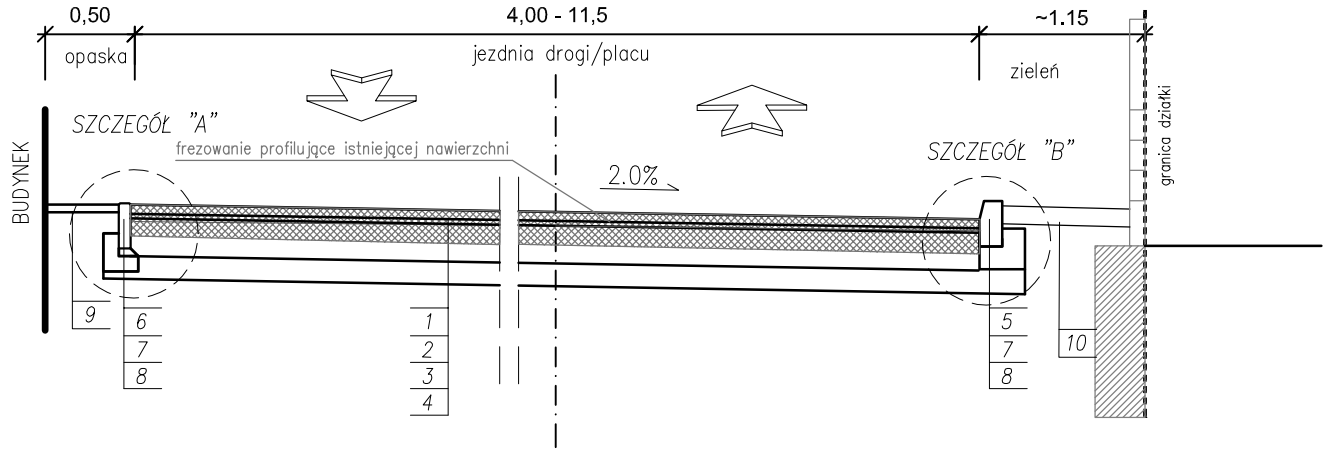

Szczegłoły konstrukcyjne

Szczegół "A"
"obrzeże"

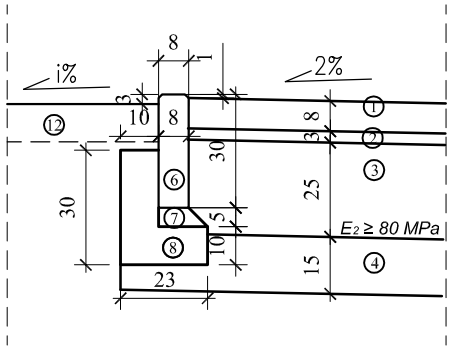

Szczegół "B"
"krawężnik"

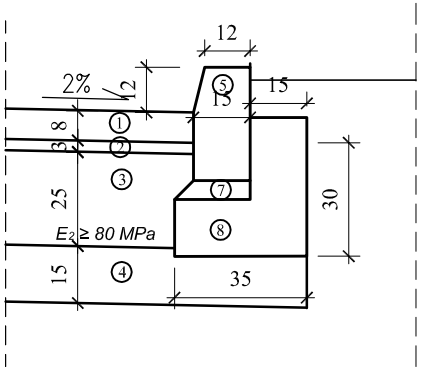

LEGENDA:

1. Kostka betonowa wibroprasowana gr. 6cm lub Eko–kostka betonowa gr 6 lub 8cm
2. Podsypka piaskowa gr. 3–5cm
3. Podbudowa z kruszywa łamanego stabilizowanego mechanicznie 0/31,5mm gr.25cm
4. Warstwa mrozoochronna z mieszanki niezwiązanej lub z gruntu niewysadzinowego (naturalnego lub antropogenicznego) o CBR > 25% o współczynniku filtracji k >8m/dobę gr. 15cm – piasek średnioziarnisty
9. Krawężnik betonowy 15x30cm
6. Obrzeże betonowe 8x30cm
7. Podsypka cementowo – piskowa 1:4 gr. 5
8. Ława z betonu klasy C12/15
9. Otoczaki gr. 5cm
10. Istniejąca nawierzchnia drogi

STUDIO PROJEKTOWE PE-DRO
Piotr Mańczak
64-500 Szamotuły, ul.Lazurowa 10

OBIEKT:
PRZREBUDOWA NAWIERZCHNI PLACU PRZY SZKOLE PODSTAWOWEJ NR 3 WE WRONKACH

INWESTOR:
SZKOŁA PODSTAWOWA NR 3
UL. POLNA 5
64–510 WRONKI

STADIUM: PROJEKT BUDOWLANO – WYKONAWCZY	BRANŻA: DROGOWA		
TEMAT RYSUNKU: PRZEKROJE NORMALNE SZCZEGÓŁY KONSTRUKCYJNE	SKALA: 1:50 1:20	DATA: 05.2021	NR RYS: 03

PROJEKTOWAŁ	IMIĘ I NAZWISKO	PODPIS
PROJEKTANT:	mgr inż. Piotr Mańczak WKP/0078/POOD/14	
ASTSTENT PROJEKTANTA:	mgr inż. Wojciech Ciszewski	