MOST
Rysunek odwodnienia

PRZEKRÓJ W OSI ODWODNIENIA
Skala 1:200

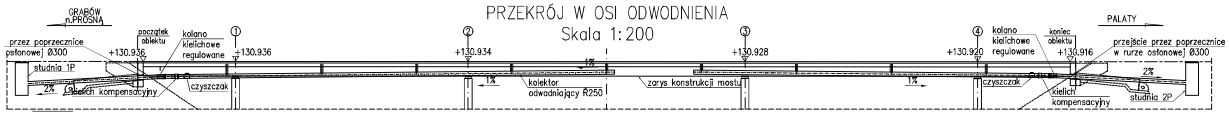

WIDOK Z GÓRY
Skala 1:200

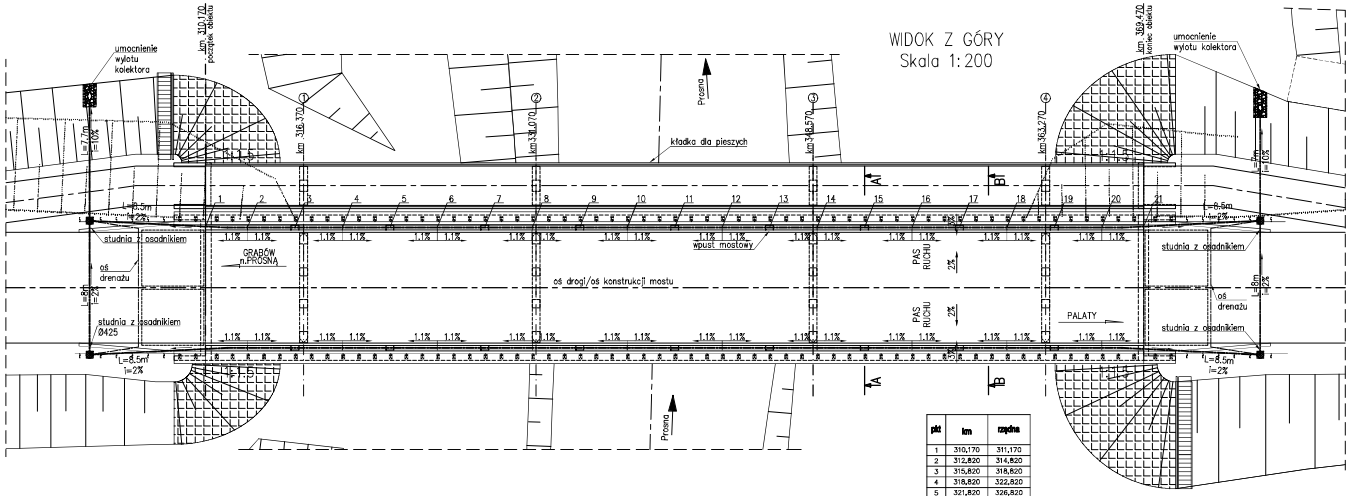

SZCZEGÓŁ WPUSTU
Skala 1:10

Widok z góry

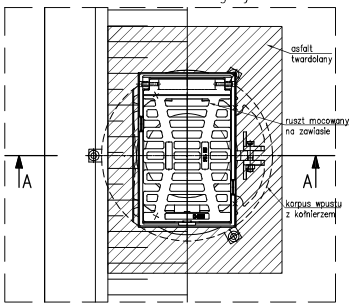

Przekrój A–A

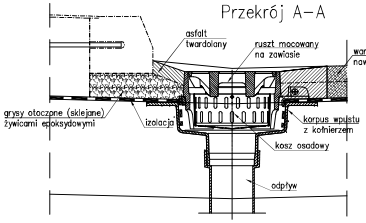

PRZEKRÓJ A–A/B–B
Skala 1:50

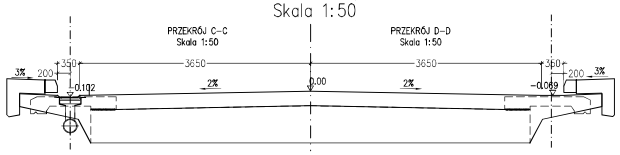

pkt	km	rzędna
1	310,170	311,170
2	312,820	314,820
3	315,820	318,820
4	318,820	322,820
5	321,820	326,820
6	324,820	330,820
7	327,820	334,820
8	330,820	338,820
9	333,820	342,820
10	336,820	346,820
11	339,820	350,820
12	342,820	354,820
13	345,820	358,820
14	348,820	362,820
15	351,820	366,820
16	354,820	370,820
17	357,820	374,820
18	360,820	378,820
19	363,820	382,820
20	366,820	386,820
21	369,470	390,470

Umowa nr: 22927/35/ zam
Zdanie 30.03.2011r.
Inwestor: WZDW w Poznaniu

EURO-ALIANS
Pracownia Projektowa
sp. z.o.o.
ul. Marszałkowska 2 pow. 22 — 00-266 Gdańsk

Nazwa projektu:	"Rozbudowa drogi wojewódzkiej nr 449 wraz z przebudową mostu w m. Grabów nad Prosną"		
Nazwa rysunku:	MOST Rysunek odwodnienia	Skala: 1:10/1:50/1:200	Nr rys. 1:3
	Imię i nazwisko:	Numer uprawnień:	Podpis:
Projektował:	dr inż. Marcin Dudek	POM/0283/POOM/09	
Opracowali(ja):	mgr inż. Anna Rzekanowska		
Sprawdził:	mgr inż. Andrzej Kozakiewicz	177/Gd/2002	