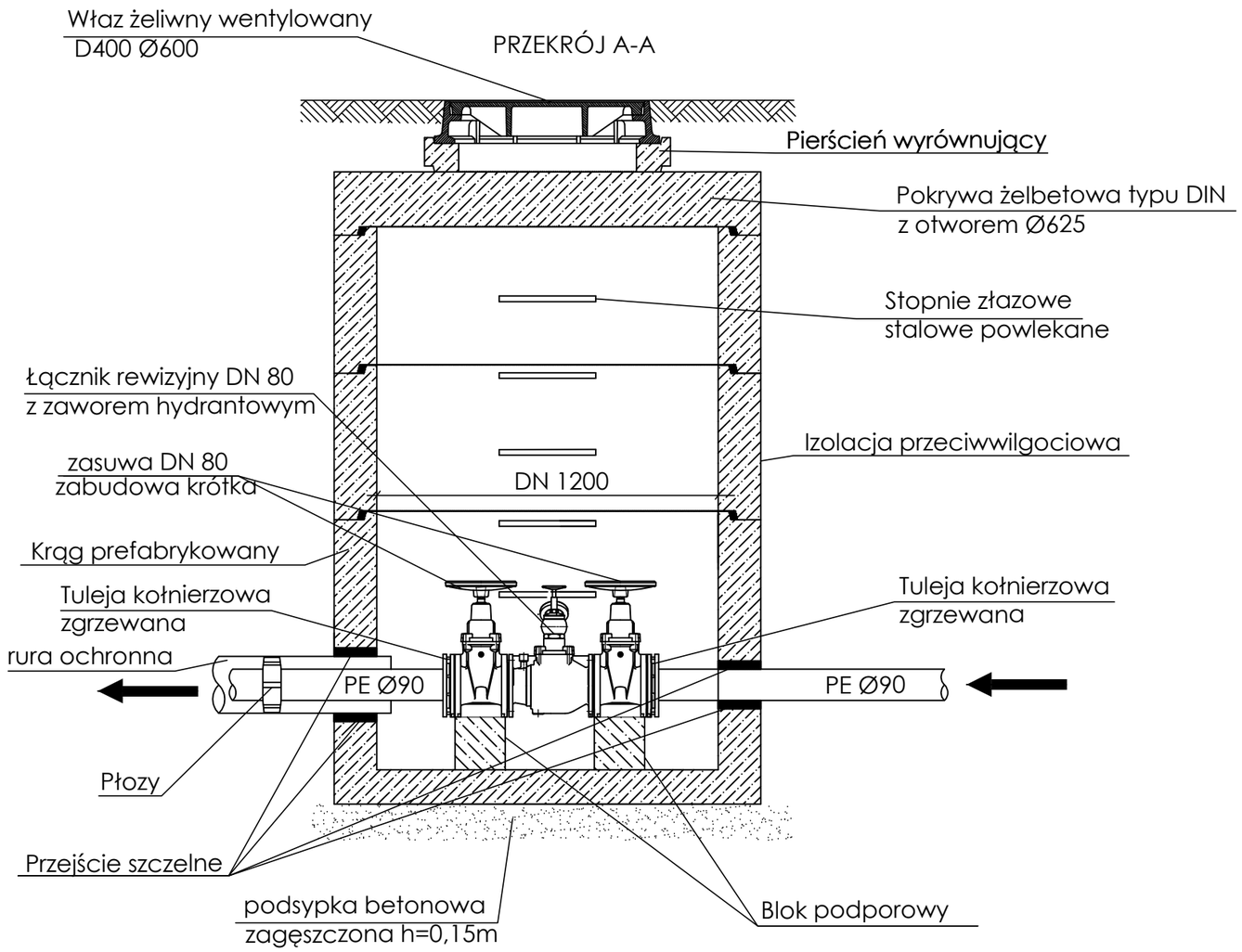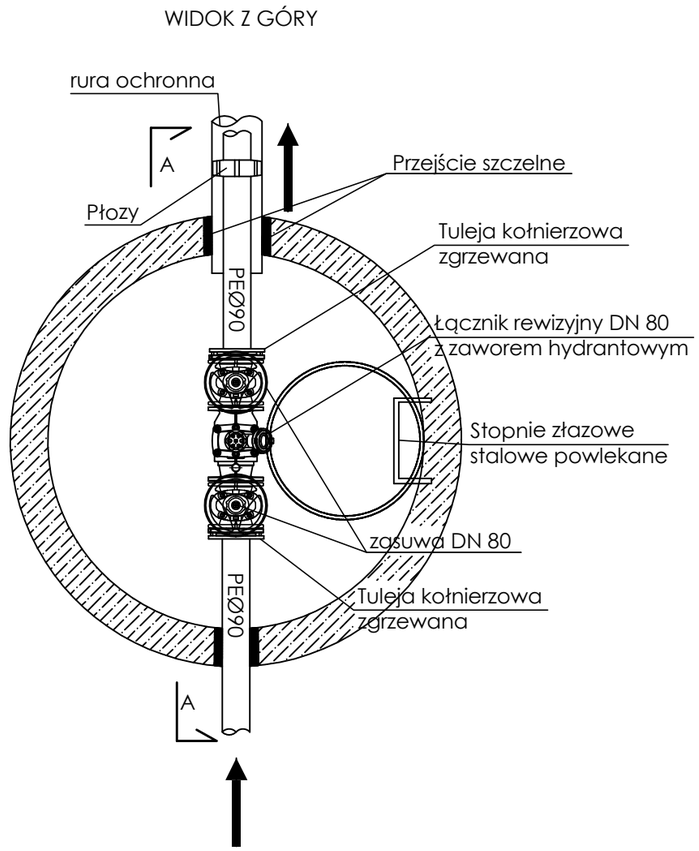Studnia kontrolna SK1
skala 1:20