Poz.2.4 Płyta nadszybia

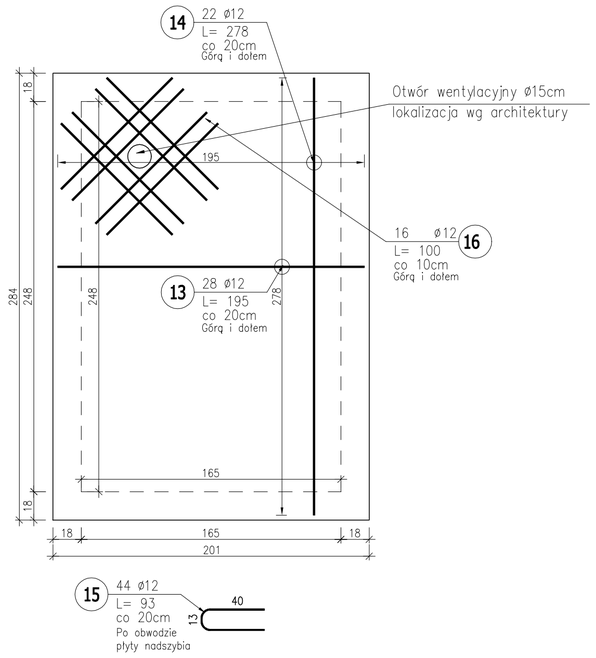

Przekrój B–B

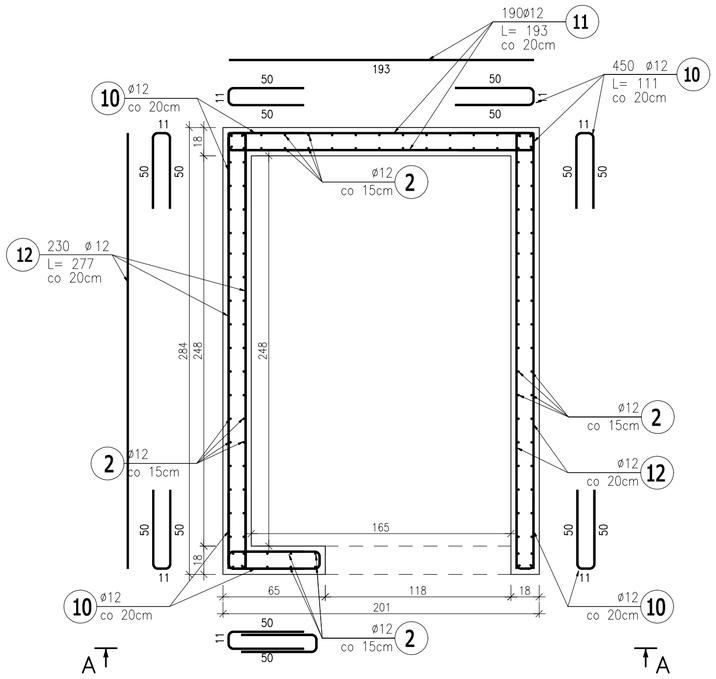

Dozbrojenie otworów drzwiowych

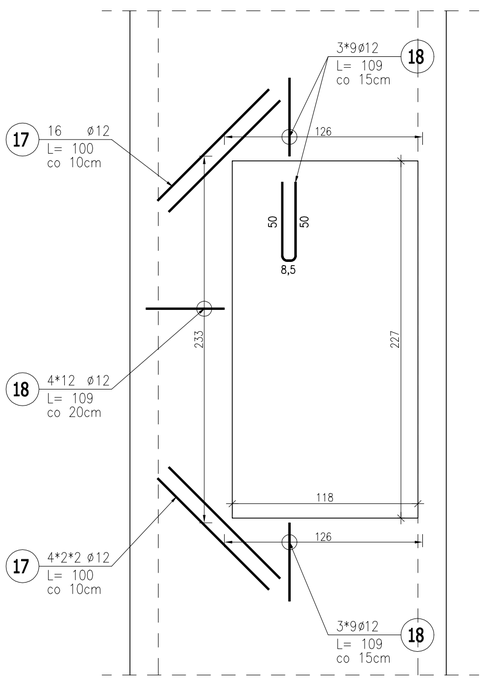

Poz.5.4 Szyb windowy

Wykonać 1x

Widok A–A

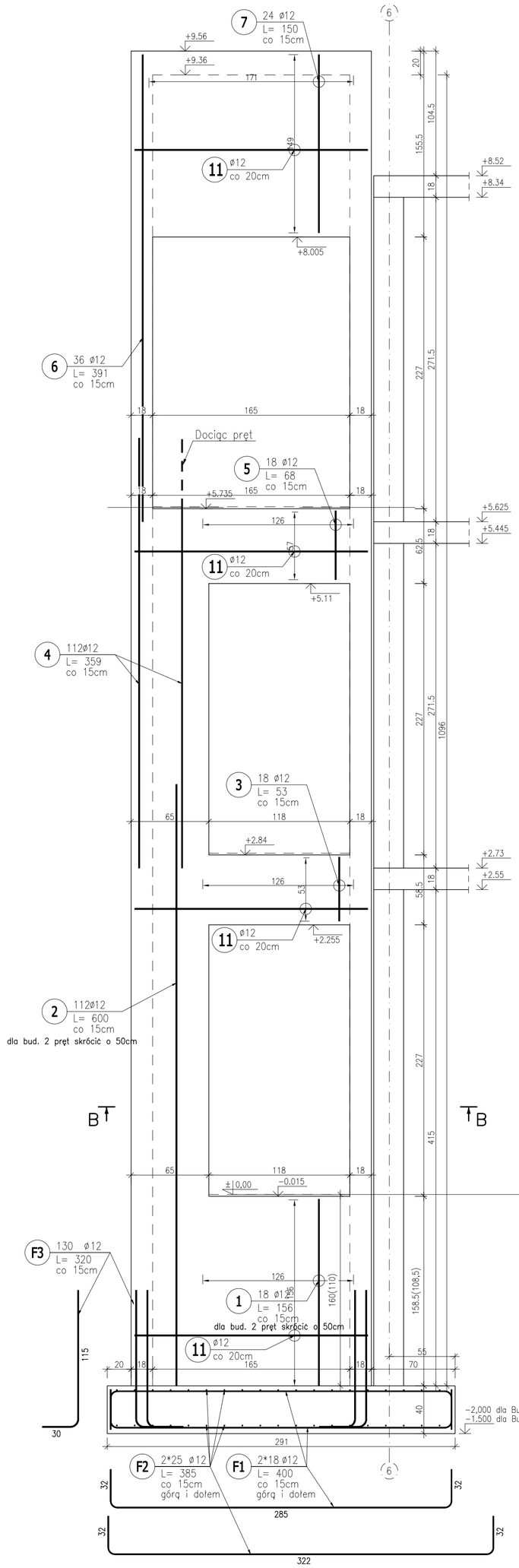

ZESTAWIENIE STALI ZBROJENIOWEJ

POZ.	NR PRĘTA	ø [mm]	DŁUGOŚĆ [m]	ILOŚĆ PRĘTÓW	x POZ.	RAZEM	DŁ. ŁĄCZNA [m] A–IIIN ø12
Poz. 5.4 – Schody – 1 szt.							
5.4	1	12	1,560	18	1	18	28,08
	2	12	6,000	112	1	112	672,00
	3	12	0,530	18	1	18	9,54
	4	12	3,590	112	1	112	402,08
	5	12	0,680	18	1	18	12,24
	6	12	3,910	36	1	36	140,76
	7	12	1,500	24	1	24	36,00
	10	12	1,110	450	1	450	499,50
	11	12	1,930	190	1	190	366,70
	12	12	2,770	230	1	230	637,10
	13	12	1,950	28	1	28	54,60
	14	12	2,780	22	1	22	61,16
	15	12	0,930	44	1	44	40,92
	16	12	1,000	16	1	16	16,00
	17	12	1,000	32	1	32	32,00
	18	12	1,090	102	1	102	111,18
	F1	12	4,000	36	1	36	144,00
	F2	12	3,850	50	1	50	192,50
	F3	12	3,200	130	1	130	416,00

DŁUGOŚĆ RAZEM [m]	3872,36
MASA JEDNOSTKOWA [kg/m]	0,888
MASA [kg]	3438,66
MASA CAŁKOWITA [kg]	**3438,66**

1) Opis kształtu pręta: PN–EN ISO 3766 metoda B (osiowo)
2) Opis długości haka: gabarytowy
3) Długość pręta L: suma wymiarów osiowych

BUDYNEK NR III i IV

MATERIAŁY:
BETON: C25/30
STAL: A-IIIN (RB 500)

OTULINA: 25mm

UWAGI:
1. WSZYSTKIE WYMIARY SPRAWDZIĆ I SKORYGOWAĆ NA BUDOWIE.
2. PROJEKT ROZPATRYWAĆ ŁĄCZNIE Z PROJEKTEM ARCHITEKTONICZNYM I INSTALACYJNYM.
3. W RAZIE ROZBIEŻNOŚCI Z ZAŁOŻENIAMI PROJEKTOWYMI SKONTAKTOWAĆ SIĘ Z PROJEKTANTEM.

Jednostka projektowa:	archimedia — Archimedia Architekci i Inżynierowie, ul. Święciańska 6, 61-132 Poznań, telefon: 607 170 057, 609 622 206, e-mail:archimedia@archimedia.com.pl		
Branża:	KONSTRUKCJA	Stadium dokumentacji:	PROJEKT WYKONAWCZY
Inwestor:	GMINA SZUBIN, ul. Kcyńska 12, 89-200 Szubin		
Nazwa inwestycji:	BUDOWA BUDYNKÓW MIESZKALNYCH WIELORODZINNYCH NA TERENIE DZIAŁKI 122/5 W SZUBINIE		
Lokalizacja inwestycji:	Szubin, ul. Powstańców Wielkopolskich, gm. Szubin, powiat nakielski		
Nazwa rysunku:	Poz.5.4 Szyb windowy		
Projektant:	mgr inż. Michał Balas	Data:	08.2021
Opracowanie:		Skala:	1:25
Sprawdzający:	mgr inż. Robert Kowalski	Nr rys.:	K-10
UWAGI: NINIEJSZY PROJEKT NALEŻY ROZPATRYWAĆ ŁĄCZNIE Z PROJEKTAMI BRANŻOWYMI		Rewizja:	01

© Wszelkie prawa zastrzeżone. Powielanie lub wykorzystywanie niezgodne z przeznaczeniem bez zgody właściciela dokumentacji zabronione