Widok aksonometryczny 1 (skala 1:50)

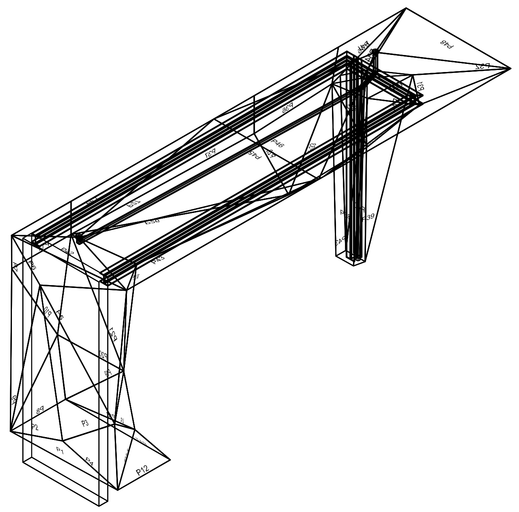

Widok aksonometryczny 2 (skala 1:50)

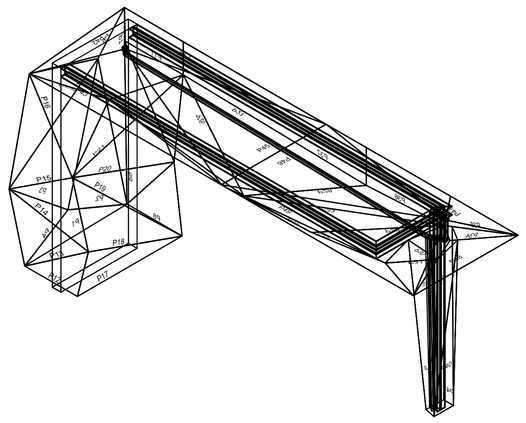

Widok aksonometryczny 3 (skala 1:50)

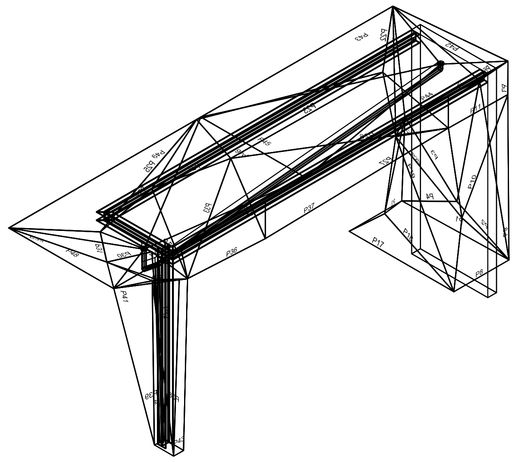

Widok aksonometryczny 4 (skala 1:50)

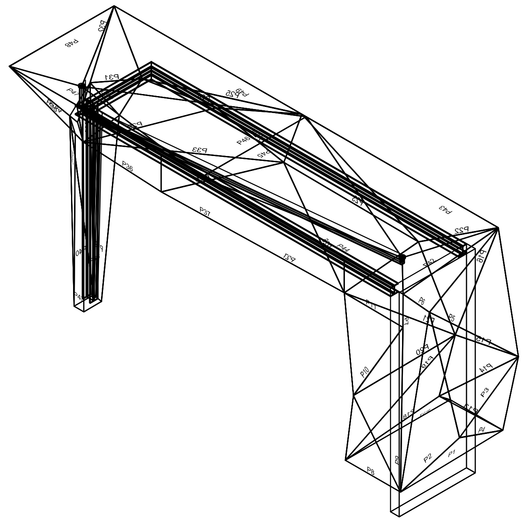

Widok aksonometryczny 5 (skala 1:50)

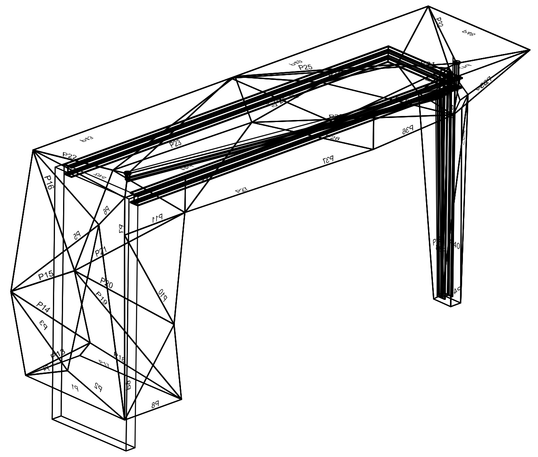

Widok aksonometryczny 6 (skala 1:50)

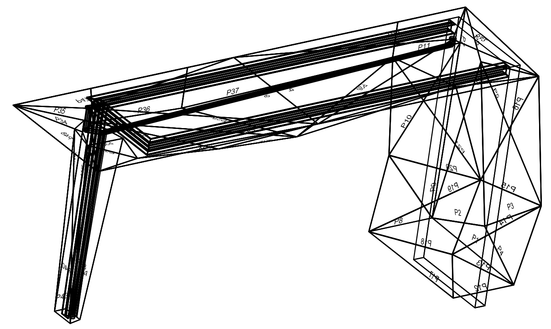

Widok z tyłu (skala 1:50)

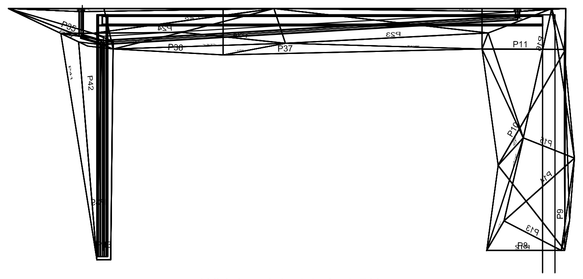

Widok z przodu (skala 1:50)

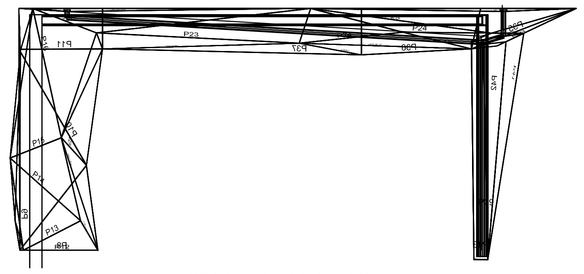

Widok z lewej (skala 1:50)

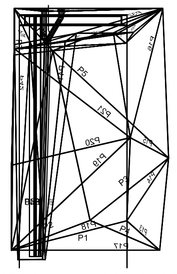

Widok aksonometryczny 1 (skala 1:50)

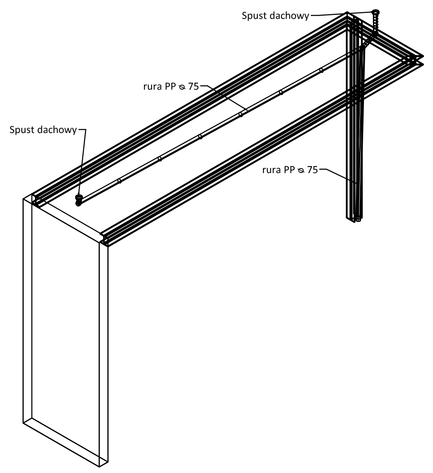

Widok aksonometryczny 2 (skala 1:50)

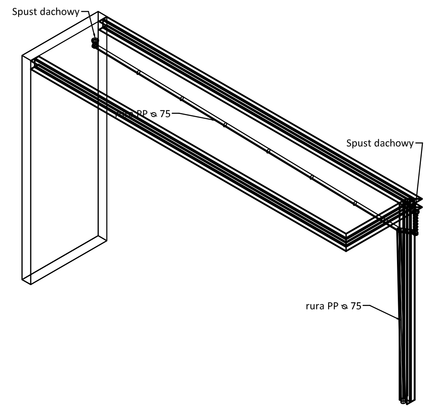

Widok aksonometryczny 3 (skala 1:50)

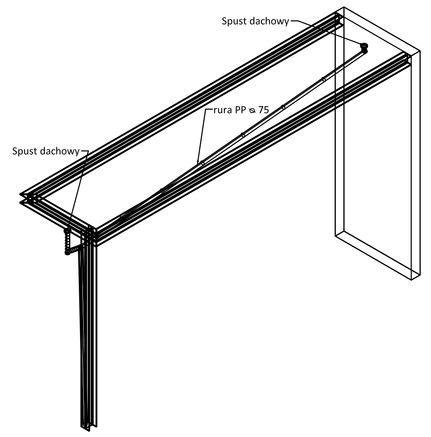

Widok aksonometryczny 4 (skala 1:50)

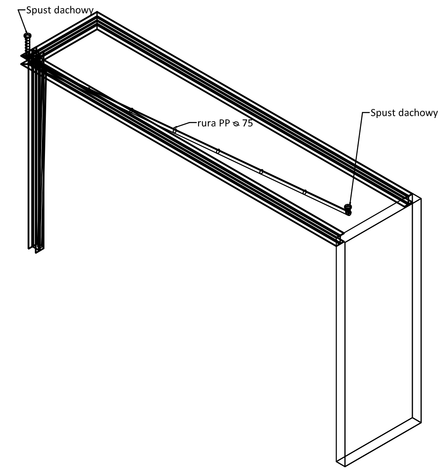

Widok z dołu (skala 1:50)

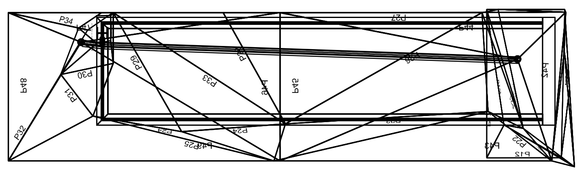

Widok z góry (skala 1:50)

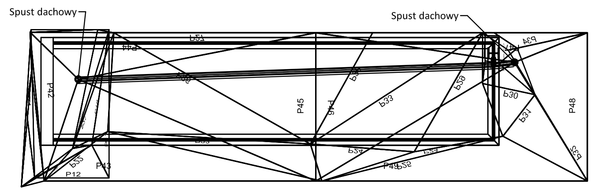

Widok z prawej (skala 1:50)

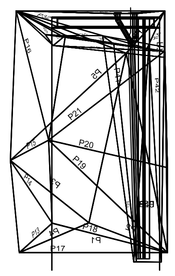

Detal części dachowej (skala 1:2,5)

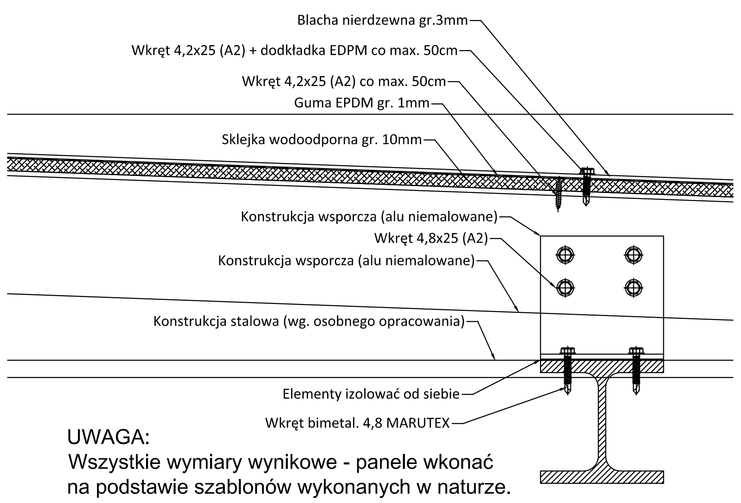

UWAGA:
Wszystkie wymiary wynikowe - panele wkonać
na podstawie szablonów wykonanych w naturze.

Detal części sufitowej (skala 1:2,5)

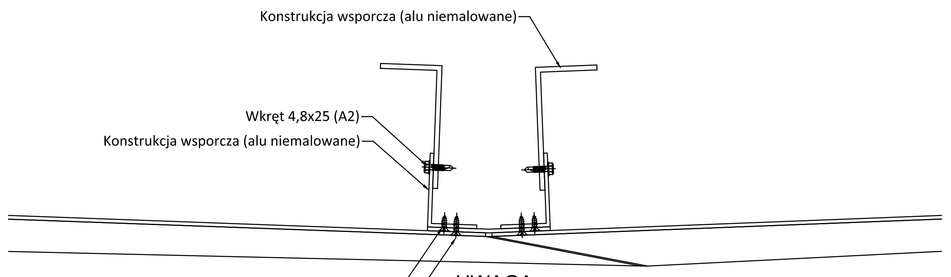

UWAGA:
Wszystkie wymiary wynikowe - panele wkonać
na podstawie szablonów wykonanych w naturze.

Detal słupka (skala 1:2,5)

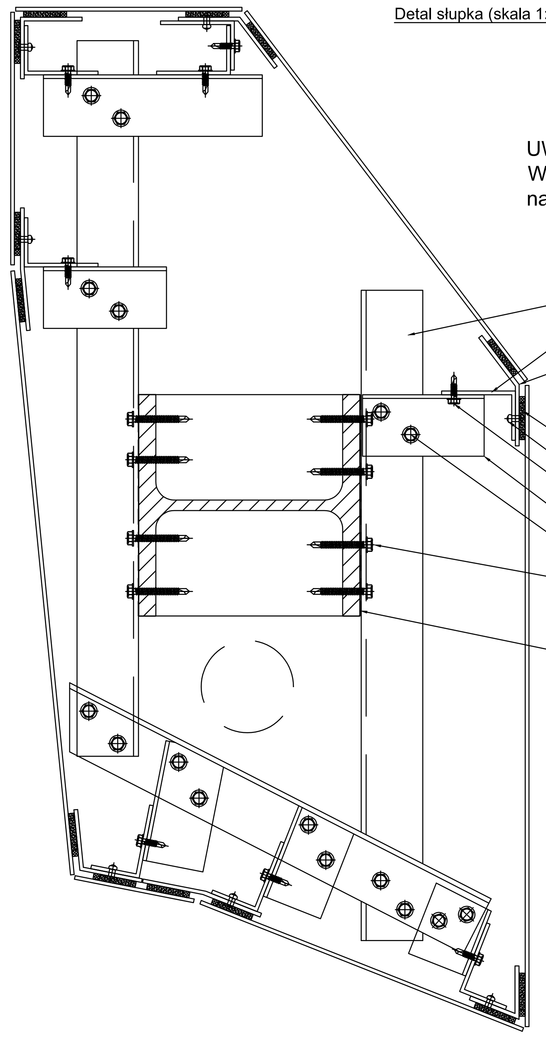

UWAGA:
Wszystkie wymiary wynikowe - panele wkonać
na podstawie szablonów wykonanych w naturze.

Zestawienie płyt (skala 1:50)

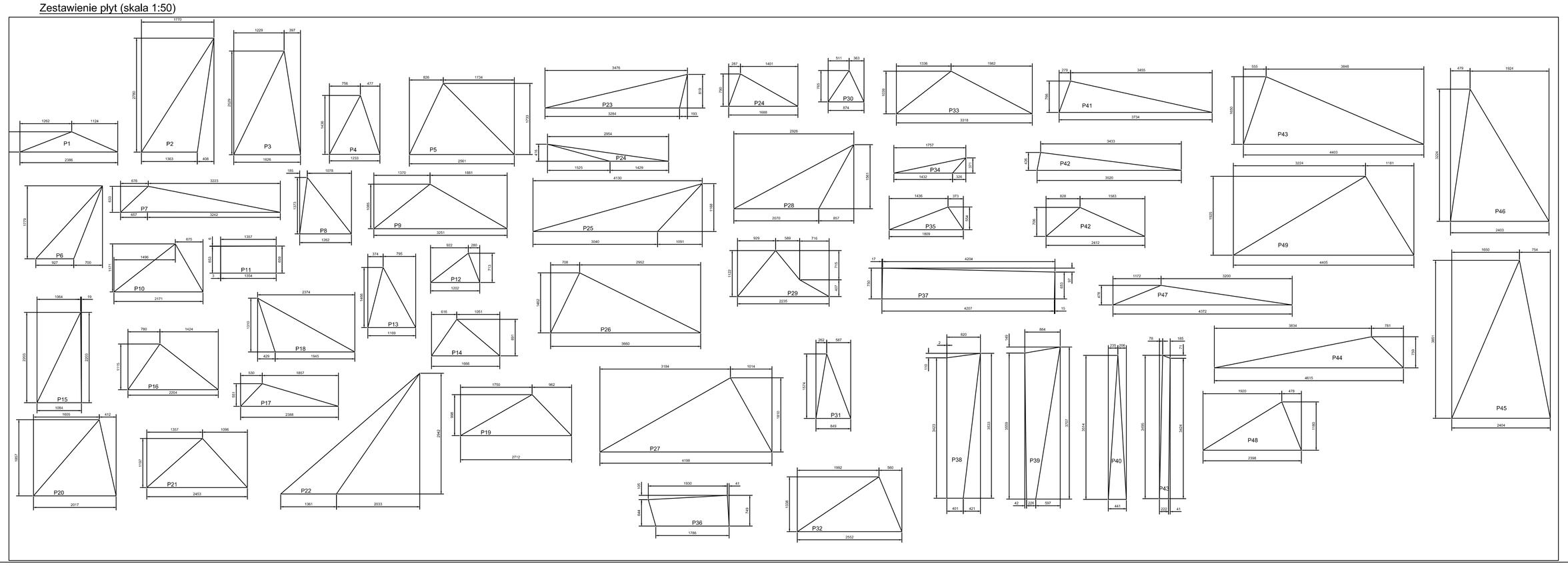

REWIZJE:		
NR	DATA	OPIS
00	2018.04.10	Opracowanie główne
01	2018.07.26	Wprowadzenie kar spustowych

PROJEKTANT:
BBS JAM Sp. z o.o. Spółka komandytowa
ul. Sportowa 1, 44-315 Pyrzowice
tel. 32 2857 000, fax 32 2 857 000 wewn. 1
www.mapmp4.pl, e-mail: biuro@mapmp4.pl
NIP: 6312-679-07-07
KI Katowice-Ligota 1863
Zuzanna Bednarczyk

Obiekt: Hotel Moxy w Pyrzowicach	Imię i nazwisko	Podpis	Podz.: 1:50 / 1:2,5
Opracował:	A. Sokołowski		
Temat: Zabudowa daszku wejścia głównego	Kreślił:	B. Ślusarczyk	Data: 2018-07-26
	Zatwierdził:		
Nazwa rysunku: Zabudwa daszku wejścia głównego			Numer rysunku: MOX-E-WD-1-01