od km: 96+836,00 do km: 96+856,60
od km: 96+874,20 do km: 96+895,00
od km: 96+905,00 do km: 96+918,80
od km: 96+966,05 do km: 97+028,50
od km: 97+060,80 do km: 97+106,80

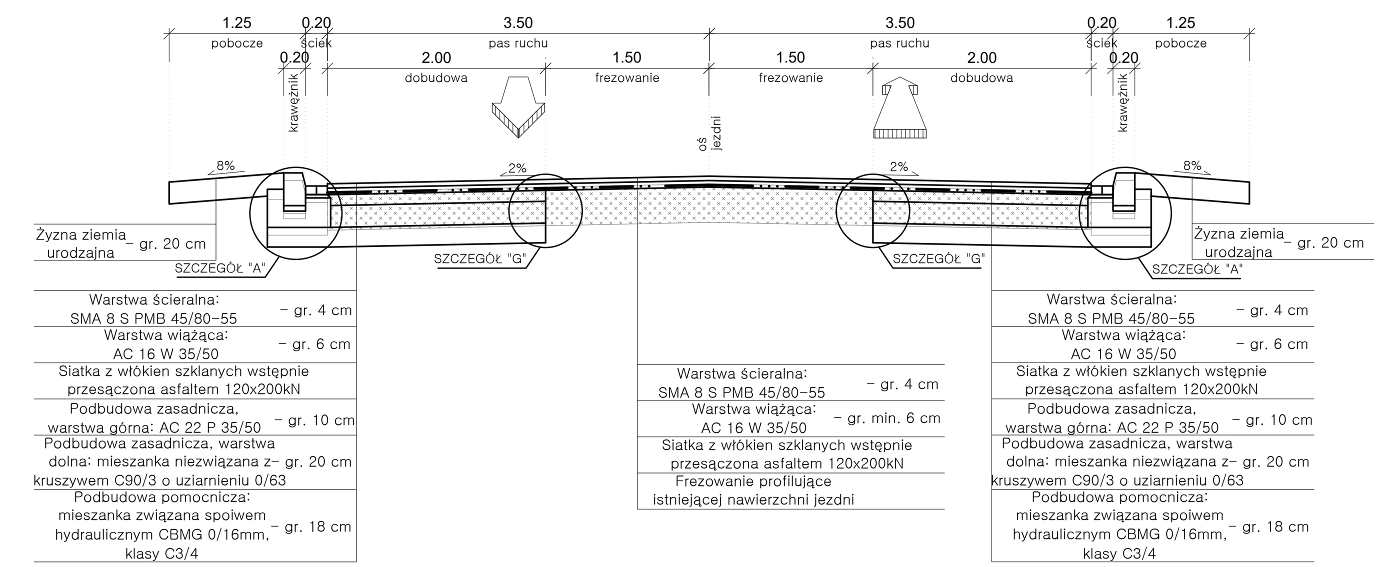

od km: 97+106,80 do km: 97+151,40

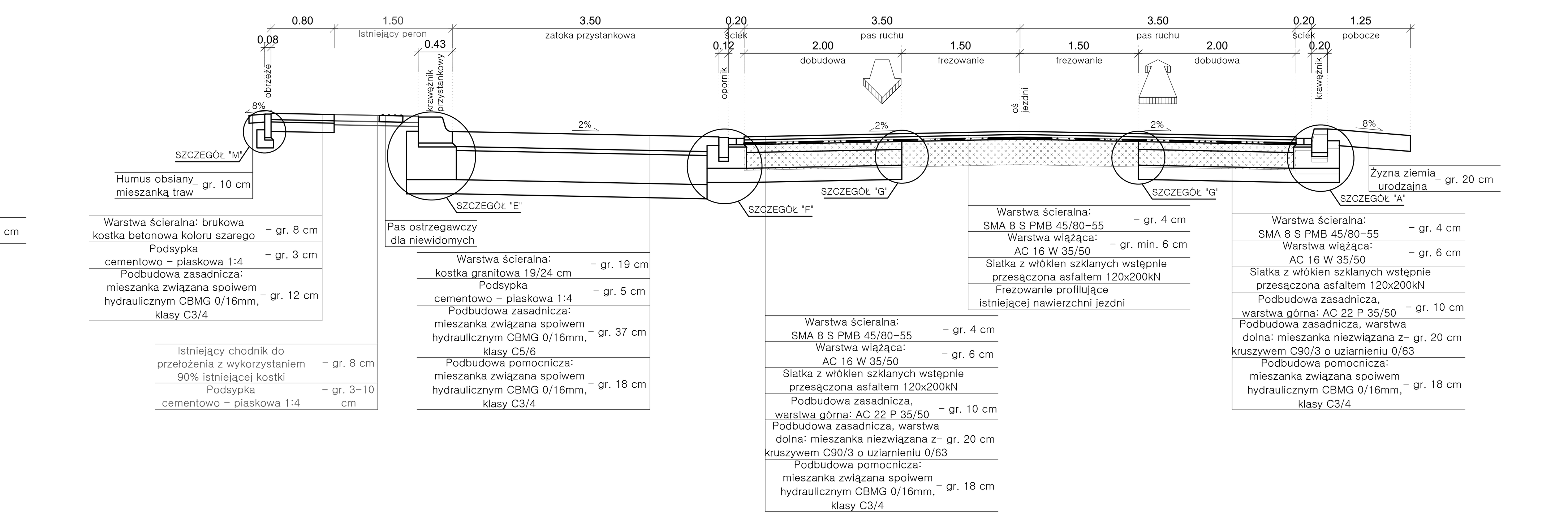

od km: 97+237,90 do km: 97+285,00

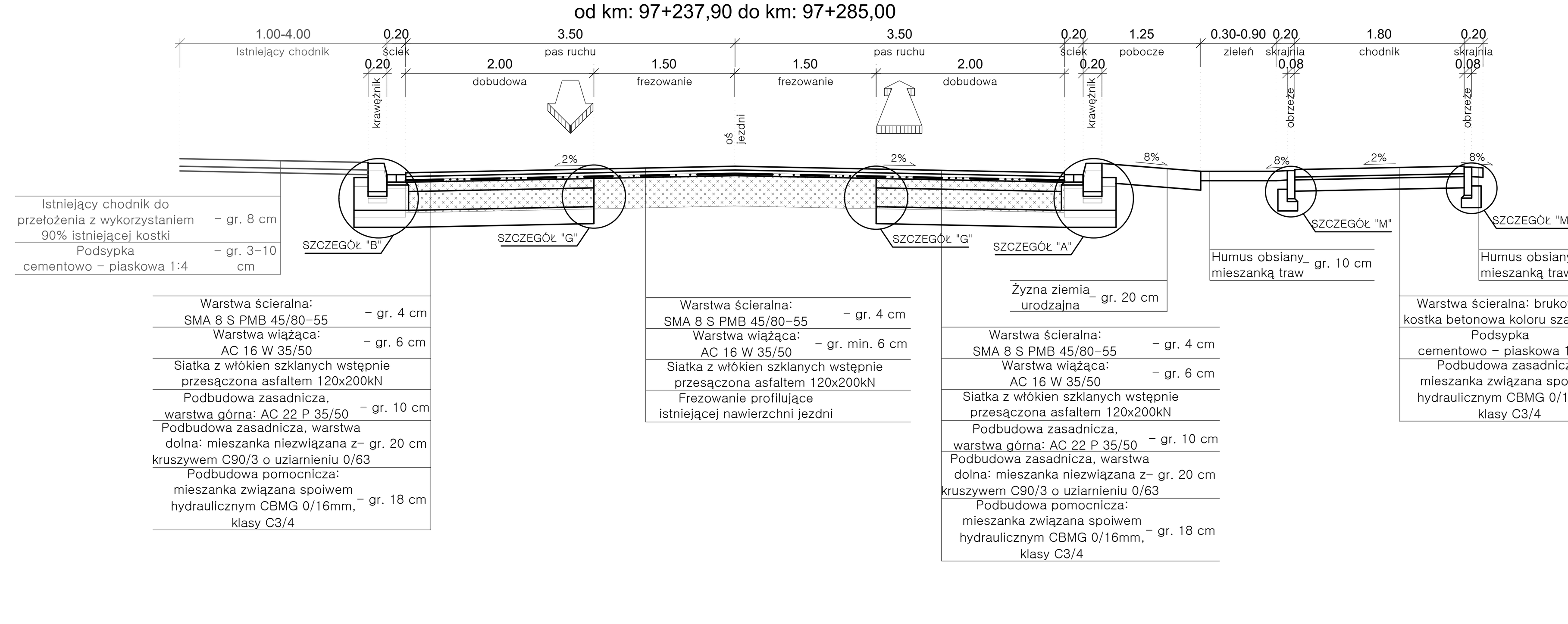

od km: 97+345,00 do km: 97+475,00

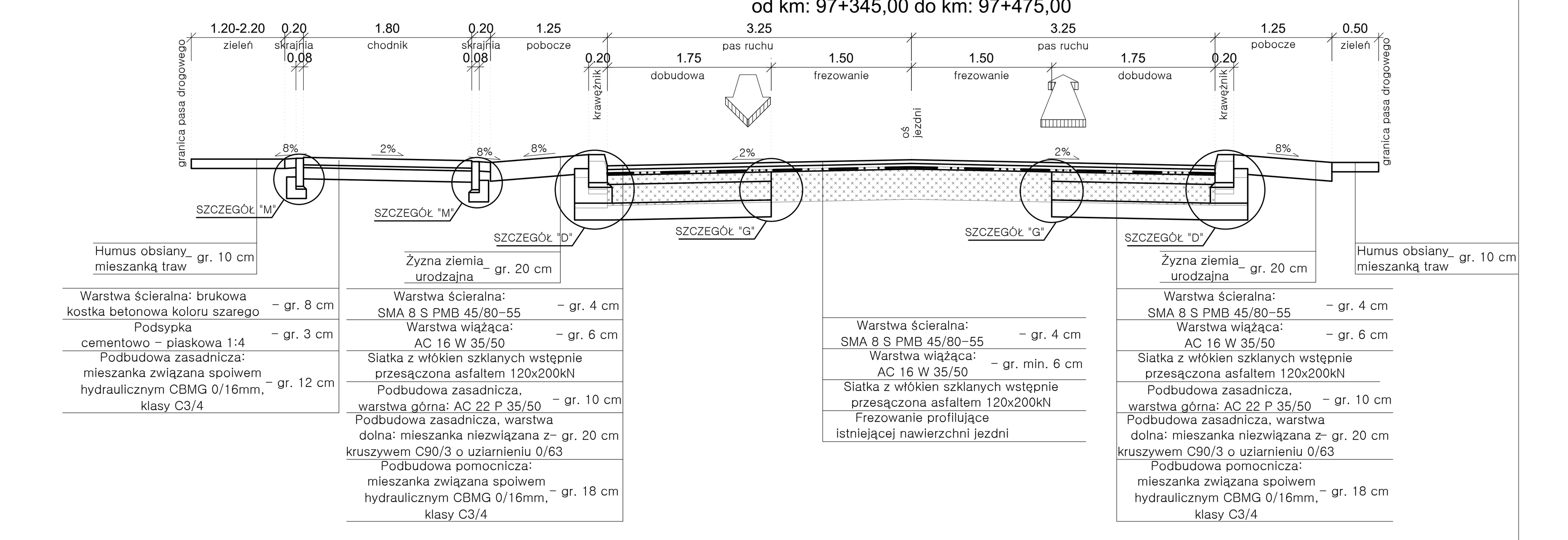

od km: 96+856,60 do km: 96+874,20

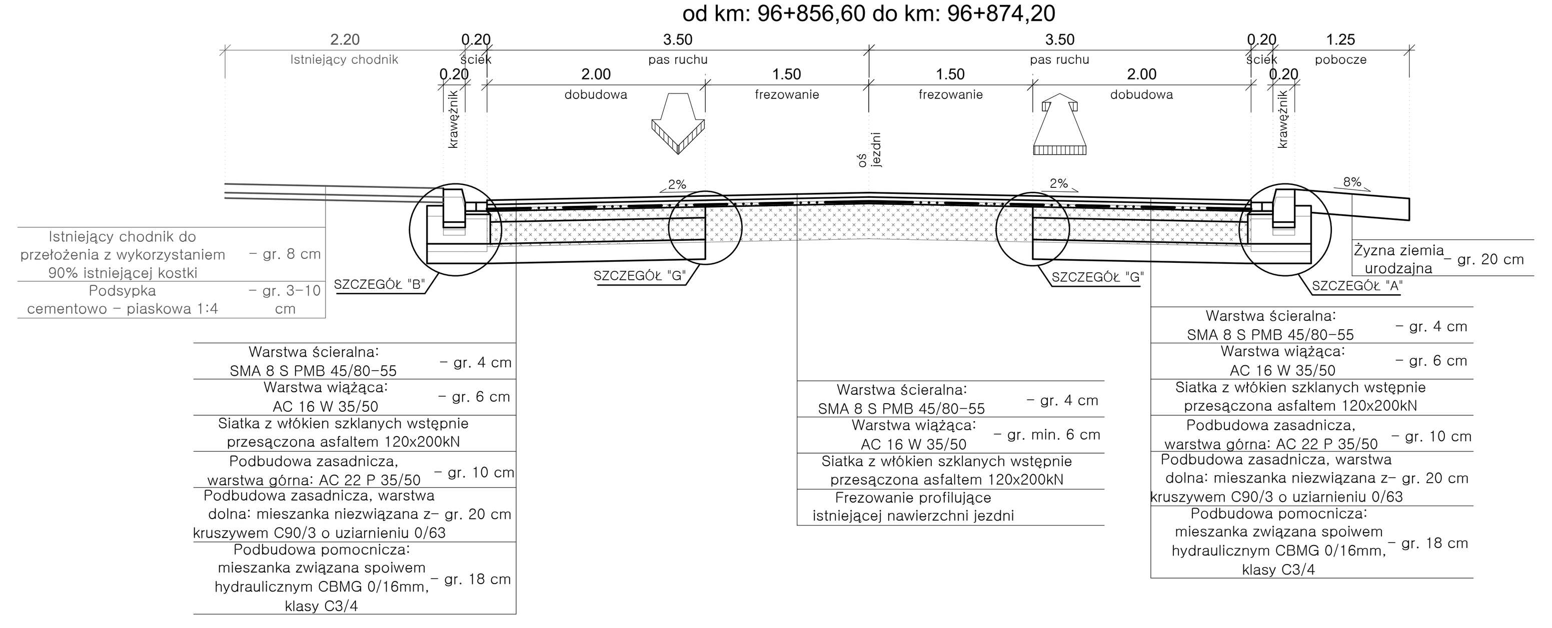

od km: 97+151,40 do km: 97+191,70

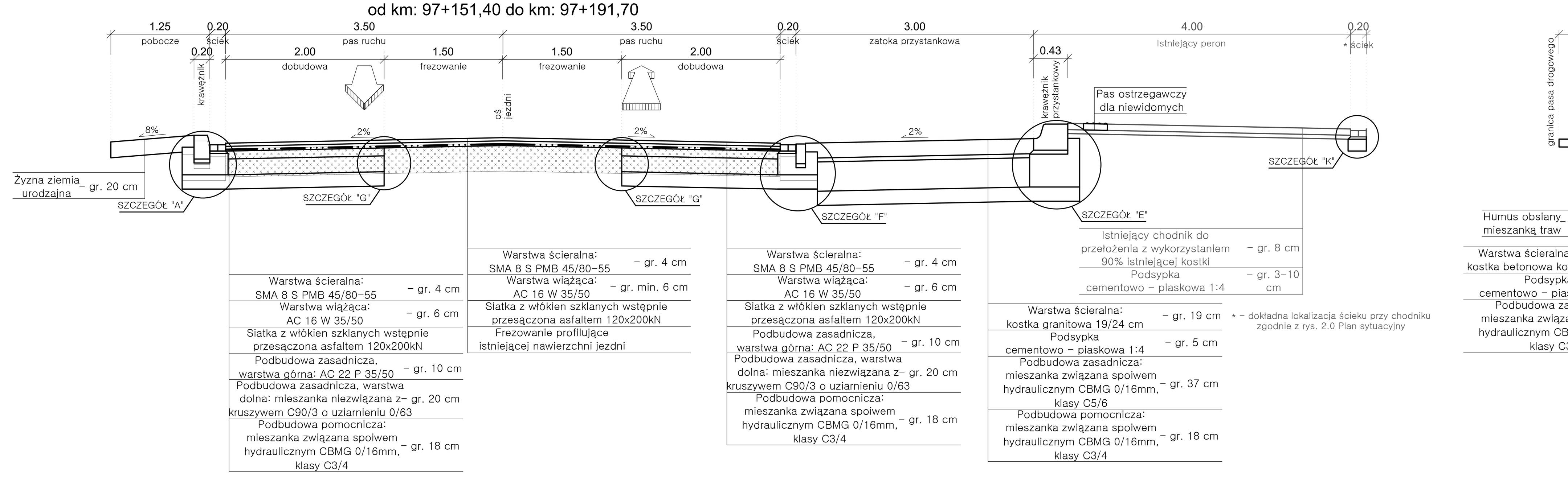

od km: 97+285,00 do km: 97+345,00

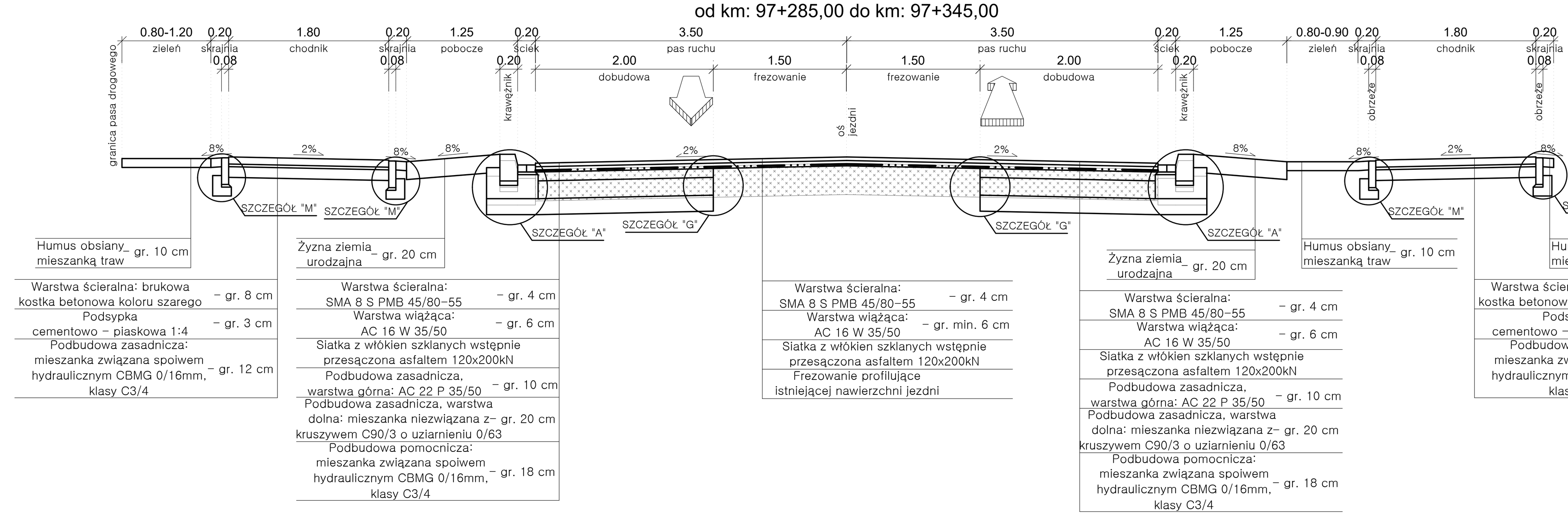

od km: 97+475,00 do km: 97+487,20

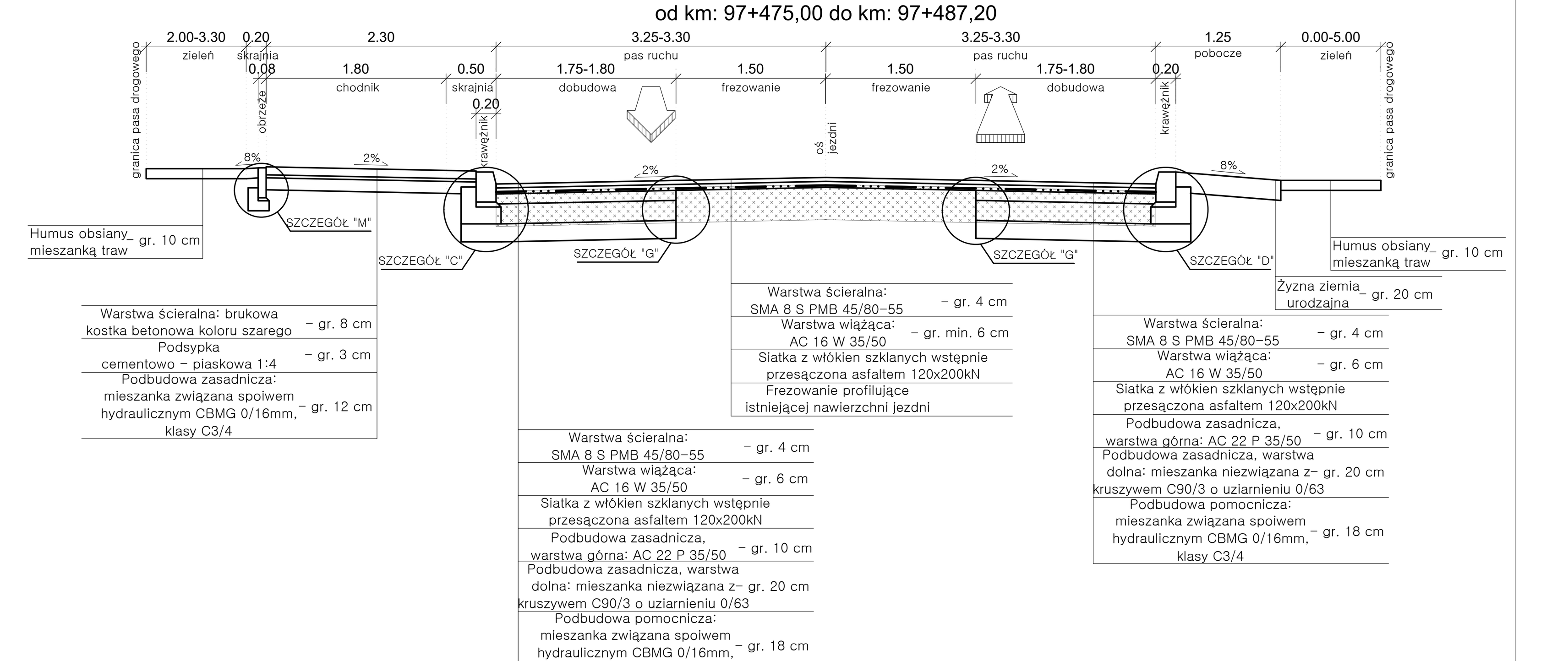

od km: 96+895,00 do km: 96+905,00
od km: 96+918,80 do km: 96+966,05
od km: 97+028,50 do km: 97+060,80

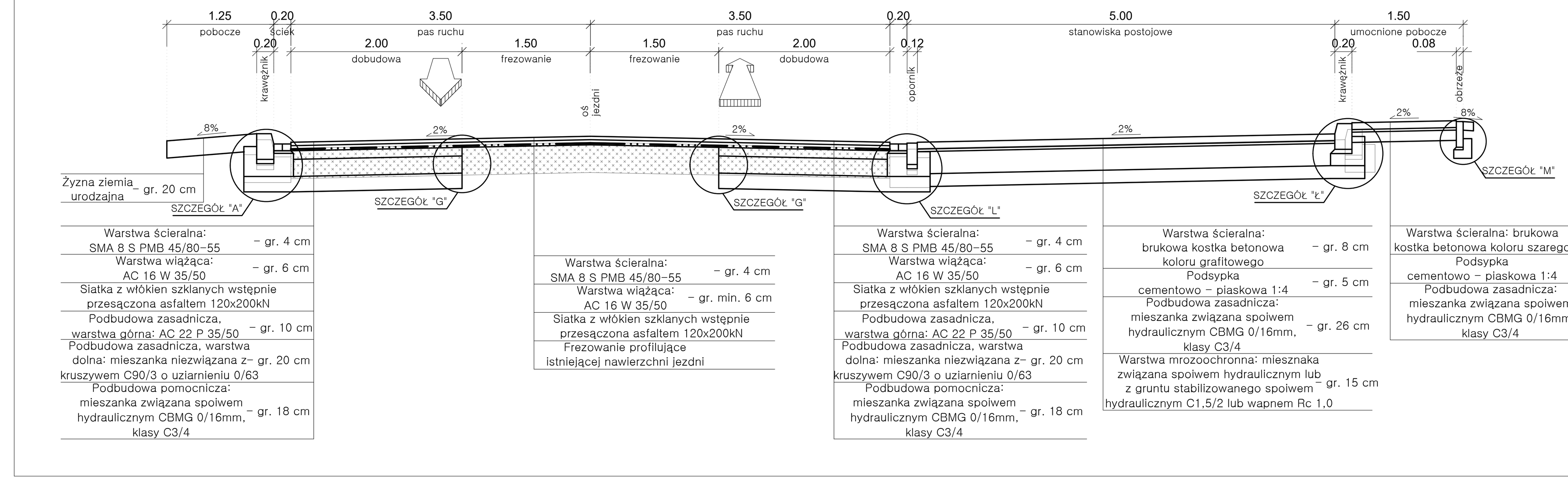

od km: 97+191,70 do km: 97+237,90

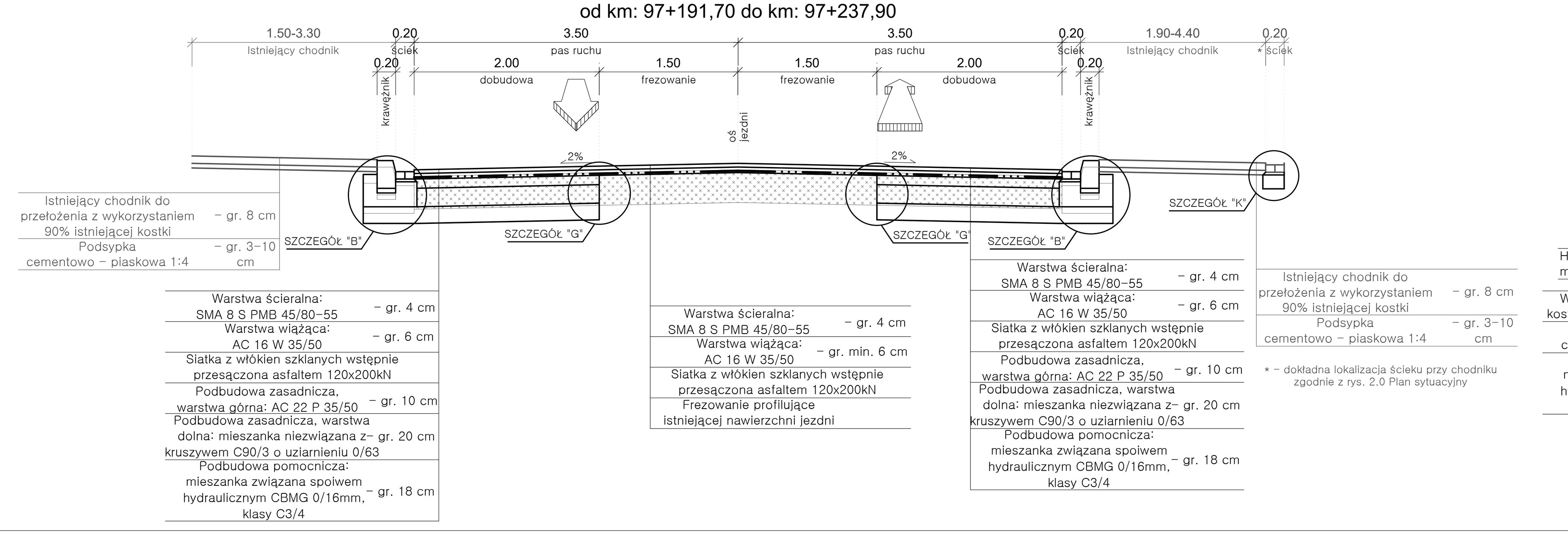

od km: 97+285,00 do km: 97+345,00

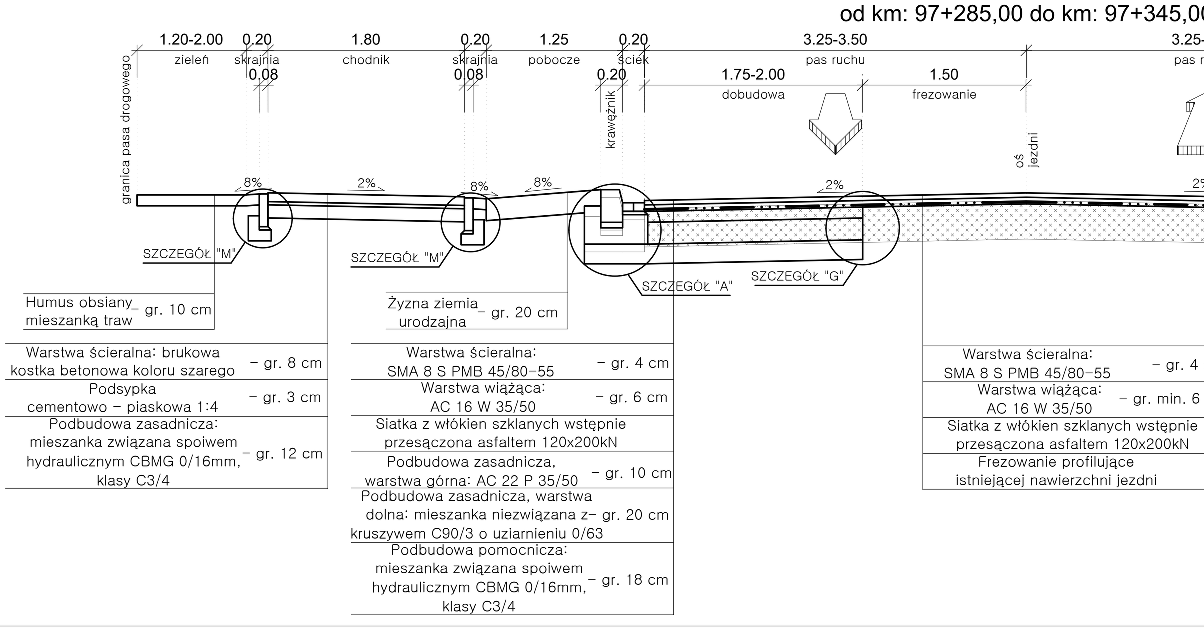

jednostka projektowa	AC DROGA ADAM CHMIELEWSKI. WŁAŚCICIEL: ADAM CHMIELEWSKI, UL. ROTMISTRZA WITOLDA PILECKIEGO 16/25, 62-400 SŁUPCA. TEL: +48 63 241 01 74, KOM: +48 506 713 806, E-MAIL: biuro@acdroga.pl, WWW: www.acdroga.pl
	PRAWA AUTORSKIE ZASTRZEŻONE COPY RIGHTS RESERVED. Przedmiotowy projekt chroniony jest prawem autorskim zgodnie z art. 1 Ustawy o Prawie Autorskim i Prawach Pokrewnych z dnia 4 lutego 1984 r. (dz. U. nr 34 poz. 83)
zadanie	PRZEBUDOWA DROGI WOJEWÓDZKIEJ NR 160 W CIĄGU UL. MARSZAŁKA PIŁSUDSKIEGO I UL. POZNAŃSKIEJ W M. MIĘDZYCHÓD
obiekt	Droga wojewódzka nr 160
inwestor	Wielkopolski Zarząd Dróg Wojewódzkich w Poznaniu, ul. Wilczak 51, 61 - 623 Poznań
rysunek	PRZEKROJE NORMALNE
projektant branży drogowej	inż. Adam Chmielewski, WKP/0231/POOD/06 w specjalności drogowej — podpis
opracował	Tomasz Zywert — podpis
opracował	inż. Agnieszka Jasińska — podpis
opracował	mgr inż. Dominik Juszczak — podpis

stadium	branża	skala	data	nr rysunku
Projekt wykonawczy	Drogowa	1:50	05.2023	3.1