Zestawienie drzwi laminowanych w budynku A1

Skala: 1 : 100

Lf6k*, Lf6k – Drzwi przesuwne automatyczne z jednostronną kontrolą dostępu.

Zdjęcie	Opis	Wykończenie
	Napęd do drzwi przesuwnych stosowany do standardowych rozwiązań. Dodatkowe moduły i opcje ułatwiają wykonanie automatycznych drzwi przesuwnych "na miarę". Certyfikacja na zgodność z normą EN 16005 potwierdza wysokie bezpieczeństwo. Wysokość pokrywy napędu: ok. 100 mm. Modułowy i elastyczny system, wielofunkcyjne sterowanie, płynny ruch, niezawodne działanie i najwyższe standardy bezpieczeństwa. rygiel elektromechaniczny, guma pod tor jezdny wyciszająca oraz tłumiąca drgania, dwurolkowe wózki jezdne z rolką wypierającą, zabezpieczającą przed samoczynnym wypadnięciem wózka z toru jezdnego podczas pracy, napęd do drzwi musi posiadać certyfikat zgodności w zakresie możliwości stosowania napędu na drogach ewakuacyjnych (podwójny silnik)Zabezpieczenia zgodnie z EN-PN 16005. Napęd dobierane względem parametrów skrzydeł szerokości i wagi.	RAL/ srebrna anoda

UWAGA: DRZWI Z KONTROLĄ DOSTĘPU WYPOSAŻONE W ELEKTROZACZEPY REWERSYJNE I KONTRAKTRONY

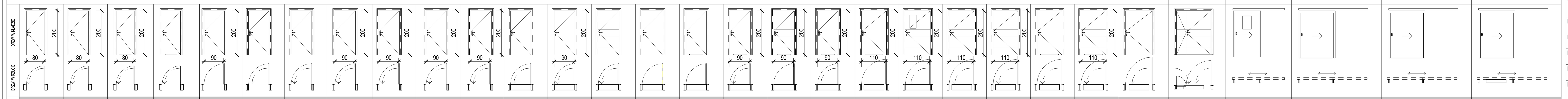

A-ZZ-A1-Zestawienie drzwi laminowanych

Znacznik typu	Liczba	Budowa skrzydła	Budowa ramy	Wysokość	Szerokość	Kolor	Odporność ogniowa i dymoszczelność	Samozamykacz	Elektrotrzymacz	Elektrozaczep	Kontrola dostępu	Okucia - klamki - opis / Okucia - zawiasy - opis / Okucia - zamek - opis / Wyposażenie dodatkowe
L1k	4	Drzwi przylgowe Wykończenie - okładzina laminatowa HPL gr. 0,2mm; Konstrukcja-płyta wiórowa otworowa wzmocniona wewnętrznym ramiakiem ze sklejki	Ościeżnica drewniana	200,00	80,00	Okleina drewnopodobna			No	Yes	Kontrola dostępu zgodna z projektem SKD	Klamka U-kształtna-gałka ze stali nierdzewnej, wyposażona w sprężyny stabilizujące, ochrona antykorozyjna w klasie 5 oraz 4 klasie użyteczności, / Zawiasy czopowe min. po 3 szt. na skrzydło / Zamek zapadkowy, elektrozaczep, wkładka patentowa klasowa w systemie klucza Master; zabezpieczenie przeciwprzewiercieniowe /
L1s	5	Drzwi przylgowe Wykończenie - okładzina laminatowa HPL gr. 0,2mm; Konstrukcja-płyta wiórowa otworowa wzmocniona wewnętrznym ramiakiem ze sklejki, zawiasy kieszeniowe: minimum 3 szt. na skrzydło	Ościeżnica drewniana	200,00	80,00	Okleina drewnopodobna			No	No		Klamka/klamka: U-Form bezpieczne ze stali nierdzewnej wyposażona w sprężyny stabilizujące, ochrona antykorozyjna w klasie 5 oraz 4 klasie użyteczności / Zawiasy czopowe min. po 3 szt. na skrzydło / Zamek zapadkowy, wkładka patentowa klasowa w systemie klucza Master; zabezpieczenie przeciwprzewiercieniowe /
L1ws	38	Drzwi przylgowe Wykończenie - okładzina laminatowa HPL gr. 0,2mm; Konstrukcja-płyta wiórowa otworowa wzmocniona wewnętrznym ramiakiem ze sklejki	Ościeżnica drewniana	200,00	80,00	Okleina drewnopodobna			No	No		Klamka/klamka: U-Form bezpieczne ze stali nierdzewnej wyposażona w sprężyny stabilizujące, ochrona antykorozyjna w klasie 5 oraz 4 klasie użyteczności / Zawiasy czopowe min. po 3 szt. na skrzydło / Zamek zapadkowy, wkładka patentowa klasowa w systemie klucza Master; zabezpieczenie przeciwprzewiercieniowe / Podcięcie wentylacyjne
L1wst	15	Drzwi przylgowe Wykończenie - okładzina laminatowa HPL gr. 0,2mm; Konstrukcja-płyta wiórowa otworowa wzmocniona wewnętrznym ramiakiem ze sklejki	Ościeżnica drewniana kątowa; kolorystyka zgodna z kolorem skrzydła	200,00	80,00	Okleina drewnopodobna			No	No		Klamka/klamka: U-Form bezpieczne ze stali nierdzewnej wyposażona w sprężyny stabilizujące, ochrona antykorozyjna w klasie 5 oraz 4 klasie użyteczności z zamknięciem WC / Zawiasy czopowe min. po 3 szt. na skrzydło / Zamek zapadkowy, wkładka, patentowa klasowa w systemie klucza Master, zabezpieczenie przeciwprzewiercieniowe / Podcięcie wentylacyjne
L2	103	Drzwi przylgowe Wykończenie - okładzina laminatowa HPL gr. 0,2mm; Konstrukcja-płyta wiórowa otworowa wzmocniona wewnętrznym ramiakiem ze sklejki	Ościeżnica drewniana	200,00	90,00	Okleina drewnopodobna			No	No		Klamka/klamka: U-Form bezpieczne ze stali nierdzewnej wyposażona w sprężyny stabilizujące, ochrona antykorozyjna w klasie 5 oraz 4 klasie użyteczności / Zawiasy czopowe min. po 3 szt. na skrzydło / Zamek zapadkowy, wkładka patentowa klasowa w systemie klucza Master; zabezpieczenie przeciwprzewiercieniowe /
L2a	15	Drzwi przylgowe Wykończenie - okładzina laminatowa HPL gr. 0,2mm; Konstrukcja-wkład ognioodporny wzmocniony wewnętrznym ramiakiem ze sklejki	Ościeżnica drewniana	200,00	90,00	Okleina drewnopodobna	EI30		No	No		Klamka/klamka: U-Form bezpieczne ze stali nierdzewnej wyposażona w sprężyny stabilizujące, ochrona antykorozyjna w klasie 5 oraz 4 klasie użyteczności / Zawiasy wzmocnione trójelementowe: minimum 3 szt. na skrzydło / Zamek zapadkowy ppoż, wkładka, patentowa klasowa w systemie klucza Master, zabezpieczenie przeciwprzewiercieniowe /
L2ak	1	Drzwi przylgowe Wykończenie - okładzina laminatowa HPL gr. 0,2mm; Konstrukcja-wkład ognioodporny wzmocniony wewnętrznym ramiakiem ze sklejki	Ościeżnica drewniana kątowa; kolorystyka zgodna z kolorem skrzydła	200,00	90,00	Okleina drewnopodobna	EI30		No	Yes	Kontrola dostępu zgodna z projektem SKD	Klamka U-kształtna-gałka ze stali nierdzewnej, wyposażona w sprężyny stabilizujące, ochrona antykorozyjna w klasie 5 oraz 4 klasie użyteczności, / Zawiasy wzmocnione trójelementowe: minimum 3 szt. na skrzydło / Zamek zapadkowy ppoż, elektrozaczep, wkładka patentowa klasowa w systemie klucza Master, zabezpieczenie przeciwprzewiercieniowe /
L2b	11	Drzwi przylgowe Wykończenie - okładzina laminatowa HPL gr. 0,2mm; Konstrukcja-wkład ognioodporny wzmocniony wewnętrznym ramiakiem ze sklejki	Ościeżnica drewniana	200,00	90,00	Okleina drewnopodobna	EI60		No	No		Klamka/klamka: U-Form bezpieczne ze stali nierdzewnej wyposażona w sprężyny stabilizujące, ochrona antykorozyjna w klasie 5 oraz 4 klasie użyteczności / Zawiasy wzmocnione trójelementowe: minimum 3 szt. na skrzydło / Zamek zapadkowy, wkładka patentowa klasowa w systemie klucza Master; zabezpieczenie przeciwprzewiercieniowe /
L2bk	3	Drzwi przylgowe Wykończenie - okładzina laminatowa HPL gr. 0,2mm; Konstrukcja-wkład ognioodporny wzmocniony wewnętrznym ramiakiem ze sklejki	Ościeżnica drewniana	200,00	90,00	Okleina drewnopodobna	EI60		No	Yes	Kontrola dostępu zgodna z projektem SKD	Klamka U-kształtna-gałka ze stali nierdzewnej, wyposażona w sprężyny stabilizujące, ochrona antykorozyjna w klasie 5 oraz 4 klasie użyteczności / Zawiasy wzmocnione trójelementowe: minimum 3 szt. na skrzydło / Zamek zapadkowy ppoż, elektrozaczep, wkładka patentowa klasowa w systemie klucza Master, zabezpieczenie przeciwprzewiercieniowe /
L2k	198	Drzwi przylgowe Wykończenie - okładzina laminatowa HPL gr. 0,2mm; Konstrukcja-płyta wiórowa otworowa wzmocniona wewnętrznym ramiakiem ze sklejki	Ościeżnica drewniana	200,00	90,00	Okleina drewnopodobna			No	Yes	Kontrola dostępu zgodna z projektem SKD	Klamka U-kształtna-gałka ze stali nierdzewnej, wyposażona w sprężyny stabilizujące, ochrona antykorozyjna w klasie 5 oraz 4 klasie użyteczności / Zawiasy czopowe min. po 3 szt. na skrzydło / Zamek zapadkowy, elektrozaczep, wkładka patentowa klasowa w systemie klucza Master; zabezpieczenie przeciwprzewiercieniowe /
L2k*	5	Drzwi przylgowe Wykończenie - okładzina laminatowa HPL gr. 0,2mm; Konstrukcja-płyta wiórowa otworowa wzmocniona wewnętrznym ramiakiem ze sklejki	Ościeżnica drewniana	200,00	90,00	Okleina drewnopodobna			No	Yes	Kontrola dostępu zgodna z projektem SKD	Klamka U-kształtna-gałka ze stali nierdzewnej, wyposażona w sprężyny stabilizujące, ochrona antykorozyjna w klasie 5 oraz 4 klasie użyteczności / Zawiasy czopowe min. po 3 szt. na skrzydło / Zamek zapadkowy, elektrozaczep, wkładka patentowa klasowa w systemie klucza Master; zabezpieczenie przeciwprzewiercieniowe / Podcięcie wentylacyjne, kickpanel stalowy w dolnym i środkowym pasie drzwi
L2kr	1	Drzwi przylgowe Wykończenie - okładzina laminatowa HPL gr. 0,2mm; Konstrukcja-płyta wiórowa otworowa wzmocniona wewnętrznym ramiakiem ze sklejki uzupełniona dwiema warstwami blachy ołowianej zgodnie z projektem osłon radiologicznych	Ościeżnica drewniana	200,00	90,00	Okleina drewnopodobna			No	Yes	Kontrola dostępu zgodna z projektem SKD	Klamka U-kształtna-gałka ze stali nierdzewnej, wyposażona w sprężyny stabilizujące, ochrona antykorozyjna w klasie 5 oraz 4 klasie użyteczności / Zawiasy wzmocnione obiektowe: minimum 3 szt. na skrzydło / Zamek zapadkowy, elektrozaczep, wkładka patentowa klasowa w systemie klucza Master; zabezpieczenie przeciwprzewiercieniowe / Osłony radiologiczne zgodnie z projektem OR
L2s	259	Drzwi przylgowe Wykończenie - okładzina laminatowa HPL gr. 0,2mm; Konstrukcja-płyta wiórowa otworowa wzmocniona wewnętrznym ramiakiem ze sklejki	Ościeżnica drewniana	200,00	90,00	Okleina drewnopodobna			No	No		Klamka/klamka: U-Form bezpieczne ze stali nierdzewnej wyposażona w sprężyny stabilizujące, ochrona antykorozyjna w klasie 5 oraz 4 klasie użyteczności / Zawiasy czopowe min. po 3 szt. na skrzydło / Zamek zapadkowy, wkładka patentowa klasowa w systemie klucza Master; zabezpieczenie przeciwprzewiercieniowe /
L2s*	9	Drzwi przylgowe Wykończenie - okładzina laminatowa HPL gr. 0,2mm; Konstrukcja-płyta wiórowa otworowa wzmocniona wewnętrznym ramiakiem ze sklejki	Ościeżnica drewniana	200,00	90,00	Okleina drewnopodobna			No	No		Klamka/klamka: U-Form bezpieczne ze stali nierdzewnej wyposażona w sprężyny stabilizujące, ochrona antykorozyjna w klasie 5 oraz 4 klasie użyteczności / Zawiasy czopowe min. po 3 szt. na skrzydło / Zamek zapadkowy, wkładka patentowa klasowa w systemie klucza Master; zabezpieczenie przeciwprzewiercieniowe / Kickpanel stalowy w dolnym i środkowym pasie drzwi
L2sr	2	Drzwi przylgowe Wykończenie - okładzina laminatowa HPL gr. 0,2mm; Konstrukcja-płyta wiórowa otworowa wzmocniona wewnętrznym ramiakiem ze sklejki uzupełniona dwiema warstwami blachy ołowianej zgodnie z projektem osłon radiologicznych	Ościeżnica drewniana kątowa; kolorystyka zgodna z kolorem skrzydła	200,00	90,00	Okleina drewnopodobna			No	No		Klamka/klamka: U-Form bezpieczne ze stali nierdzewnej wyposażona w sprężyny stabilizujące, ochrona antykorozyjna w klasie 5 oraz 4 klasie użyteczności / Zawiasy wzmocnione obiektowe: minimum 3 szt. na skrzydło / Zamek zapadkowy, wkładka patentowa klasowa w systemie klucza Master; zabezpieczenie przeciwprzewiercieniowe / Osłony radiologiczne zgodnie z projektem OR
L2w	19	Drzwi przylgowe Wykończenie - okładzina laminatowa HPL gr. 0,2mm; Konstrukcja-płyta wiórowa otworowa wzmocniona wewnętrznym ramiakiem ze sklejki	Ościeżnica drewniana	200,00	90,00	Okleina drewnopodobna			No	No		Klamka/klamka: U-Form bezpieczne ze stali nierdzewnej wyposażona w sprężyny stabilizujące, ochrona antykorozyjna w klasie 5 oraz 4 klasie użyteczności / Zawiasy czopowe min. po 3 szt. na skrzydło / Zamek zapadkowy, wkładka patentowa klasowa w systemie klucza Master; zabezpieczenie przeciwprzewiercieniowe / Podcięcie wentylacyjne
L2ws	151	Drzwi przylgowe Wykończenie - okładzina laminatowa HPL gr. 0,2mm; Konstrukcja-płyta wiórowa otworowa wzmocniona wewnętrznym ramiakiem ze sklejki	Ościeżnica drewniana	200,00	90,00	Okleina drewnopodobna			No	No	Kontrola dostępu zgodna z projektem SKD	Klamka/klamka: U-Form bezpieczne ze stali nierdzewnej wyposażona w sprężyny stabilizujące, ochrona antykorozyjna w klasie 5 oraz 4 klasie użyteczności / Zawiasy czopowe min. po 3 szt. na skrzydło / Zamek zapadkowy, wkładka patentowa klasowa w systemie klucza Master; zabezpieczenie przeciwprzewiercieniowe / Podcięcie wentylacyjne
L2ws*	186	Drzwi przylgowe Wykończenie - okładzina laminatowa HPL gr. 0,2mm; Konstrukcja-płyta wiórowa otworowa wzmocniona wewnętrznym ramiakiem ze sklejki	Ościeżnica drewniana	200,00	90,00	Okleina drewnopodobna			No	No	Kontrola dostępu zgodna z projektem SKD	Klamka/klamka: U-Form bezpieczne ze stali nierdzewnej wyposażona w sprężyny stabilizujące, ochrona antykorozyjna w klasie 5 oraz 4 klasie użyteczności / Zawiasy czopowe min. po 3 szt. na skrzydło / Zamek zapadkowy, wkładka patentowa klasowa w systemie klucza Master; zabezpieczenie przeciwprzewiercieniowe / Podcięcie wentylacyjne, kickpanel stalowy w dolnym i środkowym pasie drzwi
L2wst	110	Drzwi przylgowe Wykończenie - okładzina laminatowa HPL gr. 0,2mm; Konstrukcja-płyta wiórowa otworowa wzmocniona wewnętrznym ramiakiem ze sklejki, przeszklenie szkłem bezpiecznym zawiasy kieszeniowe: minimum 3 szt. na skrzydło Kolor: okleina drewnopodobna	Ościeżnica drewniana kątowa; kolorystyka zgodna z kolorem skrzydła	200,00	90,00	Okleina drewnopodobna			No	No		Klamka/klamka: U-Form bezpieczne ze stali nierdzewnej wyposażona w sprężyny stabilizujące, ochrona antykorozyjna w klasie 5 oraz 4 klasie użyteczności z zamknięciem WC / Zawiasy czopowe min. po 3 szt. na skrzydło / Zamek zapadkowy, wkładka patentowa klasowa w systemie klucza Master; zabezpieczenie przeciwprzewiercieniowe / Podcięcie wentylacyjne
L3*	17	Drzwi przylgowe Wykończenie - okładzina laminatowa HPL gr. 0,2mm; Konstrukcja-płyta wiórowa otworowa wzmocniona wewnętrznym ramiakiem ze sklejki	Ościeżnica drewniana	200,00	110,00	Okleina drewnopodobna			No	No		Klamka/klamka: U-Form bezpieczne ze stali nierdzewnej wyposażona w sprężyny stabilizujące, ochrona antykorozyjna w klasie 5 oraz 4 klasie użyteczności / Zawiasy czopowe min. po 3 szt. na skrzydło / Zamek zapadkowy, wkładka patentowa klasowa w systemie klucza Master; zabezpieczenie przeciwprzewiercieniowe / Kickpanel stalowy w dolnym i środkowym pasie drzwi
L3gs*	49	Drzwi przylgowe Wykończenie - okładzina laminatowa HPL gr. 0,2mm; Konstrukcja-płyta wiórowa otworowa wzmocniona wewnętrznym ramiakiem ze sklejki, przeszklenie szkłem bezpiecznym	Ościeżnica drewniana	200,00	110,00	Okleina drewnopodobna			No	No		Klamka/klamka: U-Form bezpieczne ze stali nierdzewnej wyposażona w sprężyny stabilizujące, ochrona antykorozyjna w klasie 5 oraz 4 klasie użyteczności / Zawiasy czopowe min. po 3 szt. na skrzydło / Zamek zapadkowy, wkładka patentowa klasowa w systemie klucza Master; zabezpieczenie przeciwprzewiercieniowe / Drzwi z przeszkleniem, Kickpanel stalowy w dolnym i środkowym pasie drzwi
L3k*	20	Drzwi przylgowe Wykończenie - okładzina laminatowa HPL gr. 0,2mm; Konstrukcja-płyta wiórowa otworowa wzmocniona wewnętrznym ramiakiem ze sklejki	Ościeżnica drewniana	200,00	110,00	Okleina drewnopodobna			No	Yes	Kontrola dostępu zgodna z projektem SKD	Klamka U-kształtna-gałka ze stali nierdzewnej, wyposażona w sprężyny stabilizujące, ochrona antykorozyjna w klasie 5 oraz 4 klasie użyteczności / Zawiasy czopowe min. po 3 szt. na skrzydło / Zamek zapadkowy, elektrozaczep, wkładka patentowa klasowa w systemie klucza Master; zabezpieczenie przeciwprzewiercieniowe / Kickpanel stalowy w dolnym i środkowym pasie drzwi
L3s*	251	Drzwi przylgowe Wykończenie - okładzina laminatowa HPL gr. 0,2mm; Konstrukcja-płyta wiórowa otworowa wzmocniona wewnętrznym ramiakiem ze sklejki	Ościeżnica drewniana kątowa	200,00	110,00	Okleina drewnopodobna			No	No		Klamka/klamka: U-Form bezpieczne ze stali nierdzewnej wyposażona w sprężyny stabilizujące, ochrona antykorozyjna w klasie 5 oraz 4 klasie użyteczności / Zawiasy czopowe min. po 3 szt. na skrzydło / Zamek zapadkowy, wkładka patentowa klasowa w systemie klucza Master; zabezpieczenie przeciwprzewiercieniowe / Kickpanel stalowy w dolnym i środkowym pasie drzwi
L3wk	2	Drzwi przylgowe Wykończenie - okładzina laminatowa HPL gr. 0,2mm; Konstrukcja-płyta wiórowa otworowa wzmocniona wewnętrznym ramiakiem ze sklejki	Ościeżnica drewniana kątowa	200,00	110,00	Okleina drewnopodobna			No	Yes	Kontrola dostępu zgodna z projektem SKD	Klamka U-kształtna-gałka ze stali nierdzewnej, wyposażona w sprężyny stabilizujące, ochrona antykorozyjna w klasie 5 oraz 4 klasie użyteczności / Zawiasy czopowe min. po 3 szt. na skrzydło / Zamek zapadkowy, elektrozaczep, wkładka patentowa klasowa w systemie klucza Master; zabezpieczenie przeciwprzewiercieniowe / Podcięcie wentylacyjne
L3ws*	14	Drzwi przylgowe Wykończenie - okładzina laminatowa HPL gr. 0,2mm; Konstrukcja-płyta wiórowa otworowa wzmocniona wewnętrznym ramiakiem ze sklejki	Ościeżnica drewniana kątowa	200,00	110,00	Okleina drewnopodobna			No	No		Klamka U-kształtna-gałka ze stali nierdzewnej, wyposażona w sprężyny stabilizujące, ochrona antykorozyjna w klasie 5 oraz 4 klasie użyteczności / Zawiasy czopowe min. po 3 szt. na skrzydło / Zamek zapadkowy, wkładka patentowa klasowa w systemie klucza Master; zabezpieczenie przeciwprzewiercieniowe / Podcięcie wentylacyjne, kickpanel stalowy w dolnym i środkowym pasie drzwi
L4s	4	Drzwi przylgowe Wykończenie - okładzina laminatowa HPL gr. 0,2mm; Konstrukcja-płyta wiórowa otworowa wzmocniona wewnętrznym ramiakiem ze sklejki	Ościeżnica drewniana	200,00	120,00	Okleina drewnopodobna			No	No		Klamka U-kształtna-gałka ze stali nierdzewnej, wyposażona w sprężyny stabilizujące, ochrona antykorozyjna w klasie 5 oraz 4 klasie użyteczności / Zawiasy czopowe min. po 3 szt. na skrzydło / Zamek zapadkowy, wkładka patentowa klasowa w systemie klucza Master; zabezpieczenie przeciwprzewiercieniowe /
L6s*	13	Drzwi przylgowe Wykończenie - okładzina laminatowa HPL gr. 0,2mm; Konstrukcja-płyta wiórowa otworowa wzmocniona wewnętrznym ramiakiem ze sklejki, zawiasy kieszeniowe: minimum 3 szt. na skrzydło Kolor: okleina drewnopodobna	Ościeżnica drewniana kątowa; kolorystyka zgodna z kolorem skrzydła	200,00	150,00	Okleina drewnopodobna			No	No	kontrola dostępu	Klamka U-Form/gałka stała: bezpieczne ze stali nierdzewnej; rozeta okrągła, trzpień 8 mm / Zawiasy dwuskrzydełkowe, zewnętrzne, nierdzewne; po 4 szt. na skrzydło / wg opisu SKD / Kickpanel stalowy
Lf3g*	10	Drzwi przesuwne; Wykończenie - okładzina laminatowa HPL gr. 0,2mm; Konstrukcja-płyta wiórowa otworowa wzmocniona wewnętrznym ramiakiem ze sklejki, przeszklone szkłem bezpiecznym zawiasy kieszeniowe: minimum 3 szt. na skrzydło Kolor: biały RAL 9003/ RAL 9016 lub podobny wg palety producenta	Ościeżnica stalowa kątowa; kolorystyka zgodna z kolorem skrzydła	200,00	110,00	Kolor biały RAL 9003/ RAL 9016 lub podobny wg palety producenta			No	No		Obustronnie - pochwyt wewnętrzny D120, wpuszczany, muszlowy, ze stali nierdzewnej w kolorze naturalnym stali nierdzewnej / / brak zamka / drzwi automatyczne, kickpanel
Lf6	2	Drzwi przesuwne; Wykończenie - okładzina laminatowa HPL gr. 0,2mm; Konstrukcja-płyta wiórowa otworowa wzmocniona	Ościeżnica stalowa kątowa; kolorystyka zgodna z kolorem skrzydła	205,00	150,00	Kolor biały RAL 9010 lub podobny wg palety producenta			No	No		Obustronnie - pochwyt wewnętrzny D120, wpuszczany, muszlowy, ze stali nierdzewnej w kolorze naturalnym stali nierdzewnej / / brak zamka / drzwi automatyczne
Lf6k	2	Drzwi przesuwne; Wykończenie - okładzina laminatowa HPL gr. 0,2mm; Konstrukcja-płyta wiórowa otworowa wzmocniona	Ościeżnica stalowa kątowa; kolorystyka zgodna z kolorem skrzydła	205,00	150,00	Kolor biały RAL 9003/ RAL 9016 lub podobny wg palety producenta			No	No		Obustronnie - pochwyt wewnętrzny D120, wpuszczany, muszlowy, ze stali nierdzewnej w kolorze naturalnym stali nierdzewnej / / brak zamka / drzwi automatyczne
Lf6k*	3	Drzwi przesuwne; Wykończenie - okładzina laminatowa HPL gr. 0,2mm; Konstrukcja-płyta wiórowa otworowa wzmocniona	Ościeżnica stalowa kątowa; kolorystyka zgodna z kolorem skrzydła	205,00	150,00	Kolor biały RAL 9003/ RAL 9016 lub podobny wg palety producenta			No	No		Obustronnie - pochwyt wewnętrzny D120, wpuszczany, muszlowy, ze stali nierdzewnej w kolorze naturalnym stali nierdzewnej / / brak zamka / drzwi automatyczne, kickpanel

27. Wszystkie drzwi montowane w ścianach g-k należy wzmocnić profilami stalowymi UA. Wzmocnienia powinny zostać przytwierdzone do sufitu i podłogi za pomocą kątowników stalowych.
28. Wszystkie elementy drzwi i ich wyposażenia powinny być wybrane i zamontowane przez wykonawcę w sposób, który w znaczącym stopniu ogranicza możliwości kradzieży .
29. Uprawnienia dostępowe dla użytkowników budynku będą realizowane m.in. za pomocą klucza mechanicznego w systemie MASTER KEY.
30. Okucia nie mogą zawężać wymaganej szerokości i wysokości podanego światła przejścia.
31. Dobór okuć należy ostatecznie zweryfikować przed złożeniem zamówienia po ostatecznej weryfikacji funkcji drzwi przez projektanta i inwestora.
32. W obiekcie w drzwiach należy stosować klamki bezpieczne z mechanizmem pozycjonującym.
33. We wszystkich drzwiach aluminiowych i laminowanych z samozamykaczami należy zastosować samozamykacze ukryte.
34. Wszystkie drzwi przesuwne, drzwi wyposażone w elektrotrzymacze oraz drzwi napowietrzające powinny być podłączone do systemu SSP.

Projektant
mgr inż. arch. Jan Stańczak upr. nr 3350/Gd/88 – w specjalności architektonicznej do projektowania bez ograniczeń
mgr inż. arch. Karolina Dambek upr. nr PO/KK/156/2007 – w specjalności architektonicznej do projektowania bez ograniczeń
mgr inż. arch. Jakub Grzesiak upr. nr 19/WMOKK/2017 – w specjalności architektonicznej do projektowania bez ograniczeń
mgr inż. arch. Maciej Bocheński upr. nr PO/KK/154/2007 – w specjalności architektonicznej do projektowania bez ograniczeń

Opracował
mgr inż. arch. Włodzimierz Werochowski
mgr inż. arch. Agnieszka Zasada
mgr inż. arch. Anna Jachym
mgr inż. arch. Zofia Leśniewska
mgr inż. arch. Anna Bombol
mgr inż. arch. Krzysztof Steller
mgr inż. arch. Kajetan Stopa
mgr inż. arch. Bartosz Laskowski
mgr inż. arch. Anna Piotrkiewicz
mgr inż. arch. Ewa Ruszel

Projektant sprawdzający
mgr inż. arch. Joanna Romaniec upr. nr W/25/2009 – w specjalności architektonicznej do projektowania bez ograniczeń
mgr inż. arch. Karolina Kamińska upr. nr 12/KPOKK/2018 – w specjalności architektonicznej do projektowania bez ograniczeń

Zamawiający / Inwestor
Uniwersytet Medyczny w Łodzi, al. Kościuszki 4, 90-419 Łódź

Nazwa inwestycji
Drugi etap budowy Centrum Kliniczno-Dydaktycznego Uniwersytetu Medycznego w Łodzi wraz z Akademickim Ośrodkiem Onkologicznym

Adres obiektu budowlanego
ul. Pomorska 251, 92-213 Łódź,
dz. nr ewid. 411, ob. 106106_9.0014, W-14, jedn. ewid. ŁÓDŹ-WIDZEW

INDUSTRIA PROJECT
ul. Azymutalna 9
80-298 Gdańsk

Branża
Branża architektoniczna

Tytuł rysunku
Zestawienie drzwi laminowanych

Faza projektu	Skala	Arkusz	Data
PROJEKT WYKONAWCZY	-		07/2019

Nr. projektu	Autor	Strefa	Poziom	Typ	Branża	Numer	Rewizja
240	IP	A1	XX	SH	A	32101	