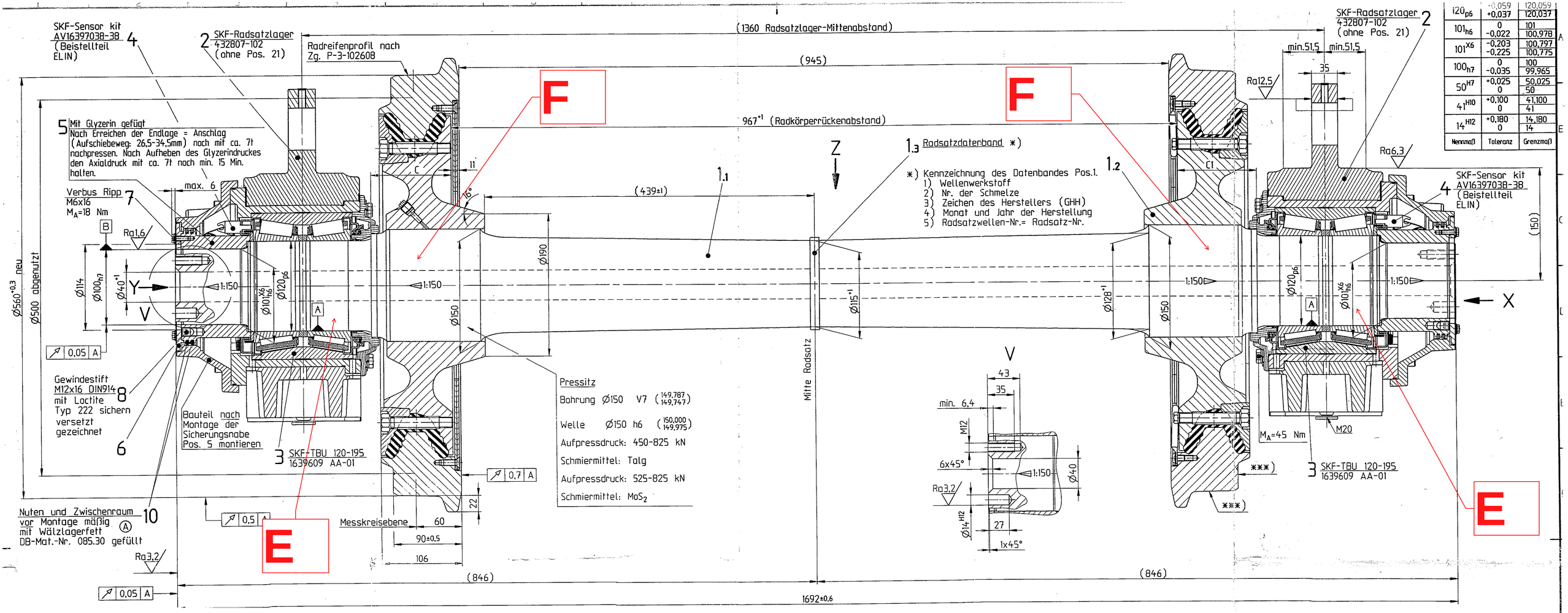

Nennmaß	Toleranz	Grenzmaß
120_{p6}	+0,059 / +0,037	120,059 / 120,037
101_{h6}	0 / -0,022	101 / 100,978
101^{X6}	-0,203 / -0,225	100,797 / 100,775
100_{h7}	0 / -0,035	100 / 99,965
50^{H7}	+0,025 / 0	50,025 / 50
41^{H10}	+0,100 / 0	41,100 / 41
14^{H12}	+0,180 / 0	14,180 / 14

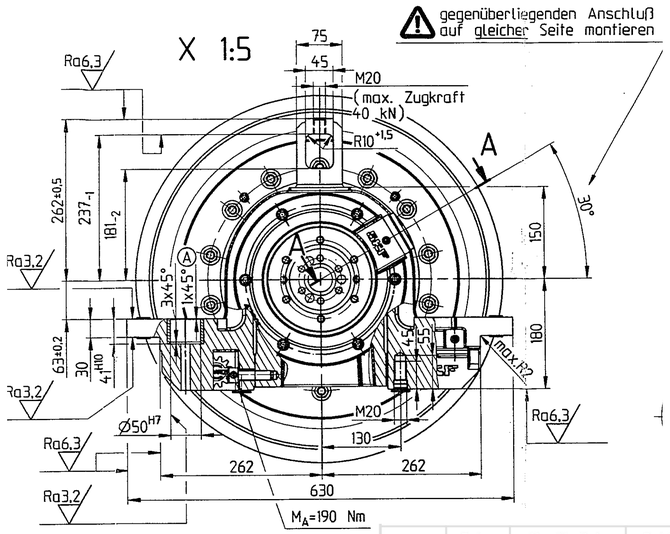

Uwagi:

1. Powierzchnie E ,F regenerować metodą metalizacji natryskowej
   Chropowatość po obróbce Ra=0,63
2. Zachować wymagane wymiary,pasowania,chropowatość
3. Chronić pozostałe powierzchnie

	Data	Nazwisko i imię	Podpis	Materiał	MPK-Łódź
Projektował	4.11.2022	Kaczmarek Piotr			
Kreślił		Kaczmarek Piotr			
Sprawdził		Kwiatkowski Krzysztof			
Zatwierdził		Kwiatkowski Krzysztof			
Skala	Format A4	Nazwa części			Nr rysunku
Ilość sztuk	Waga	**Regeneracja powierzchni E lub F osi tocznej**			**CR090406-00**