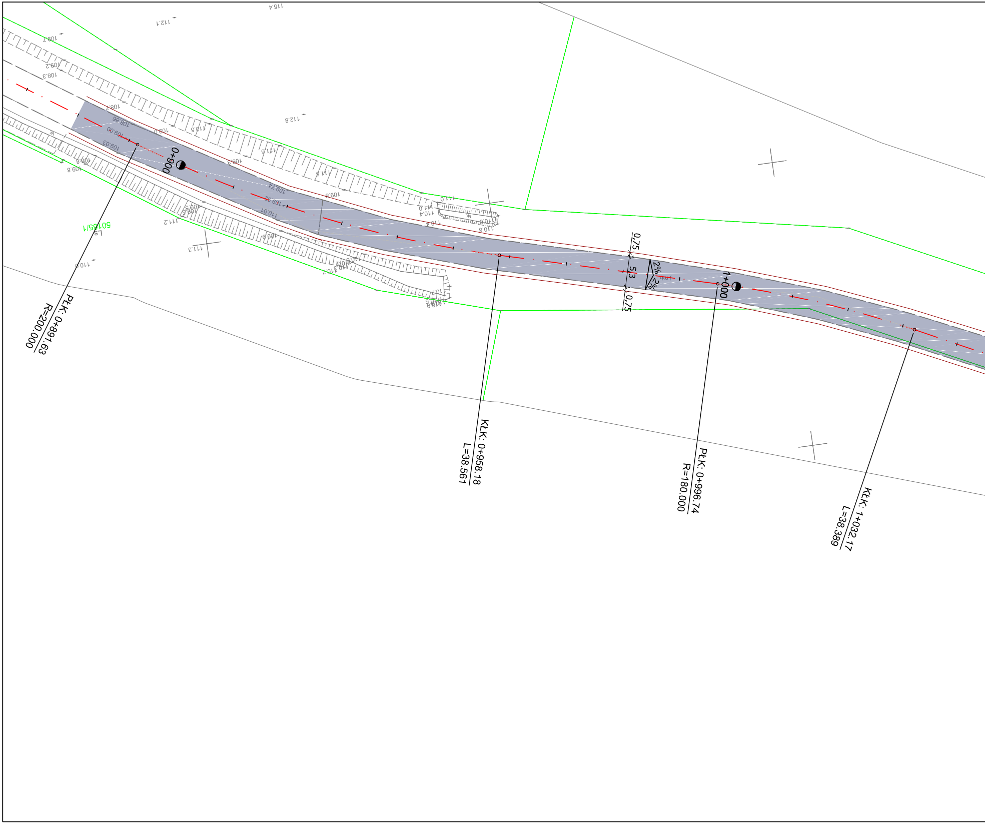
0+900
1+000
PŁK: 0+891.63
R=200.000
KŁK: 0+958.18
L=38.561
PŁK: 0+996.74
R=180.000
KŁK: 1+032.17
L=38.389
0,75
5,3
0,75
2%
2%
50165/1
LS
115.4
112.1
109.7
109.2
108.3
108.7
108.86
109.00
109.03
112.8
110.5
111.5
109.4
109.8
109.74
109.92
110.01
111.8
111.0
110.4
110.6
111.2
111.3
110.0
110.7

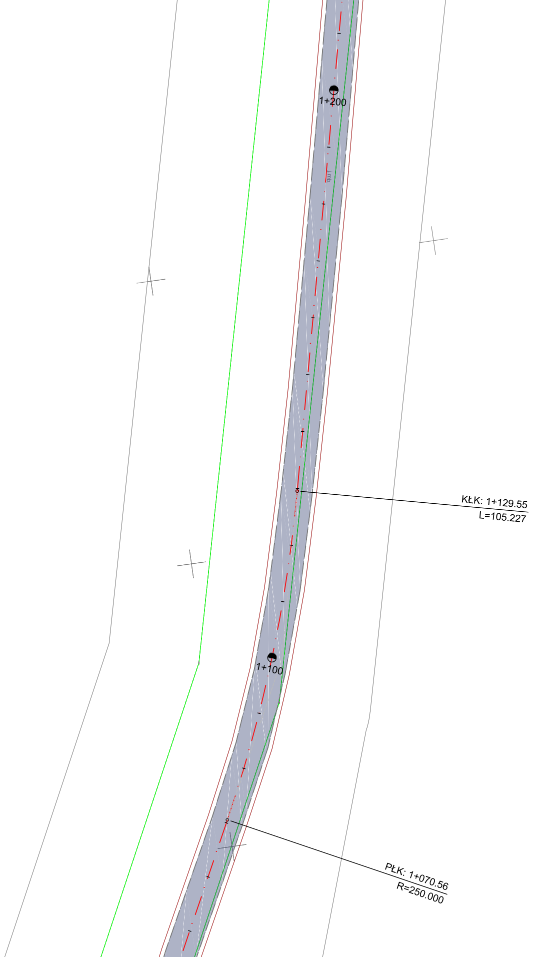
1+200
KŁK: 1+129.55
L=105.227
1+100
PŁK: 1+070.56
R=250.000

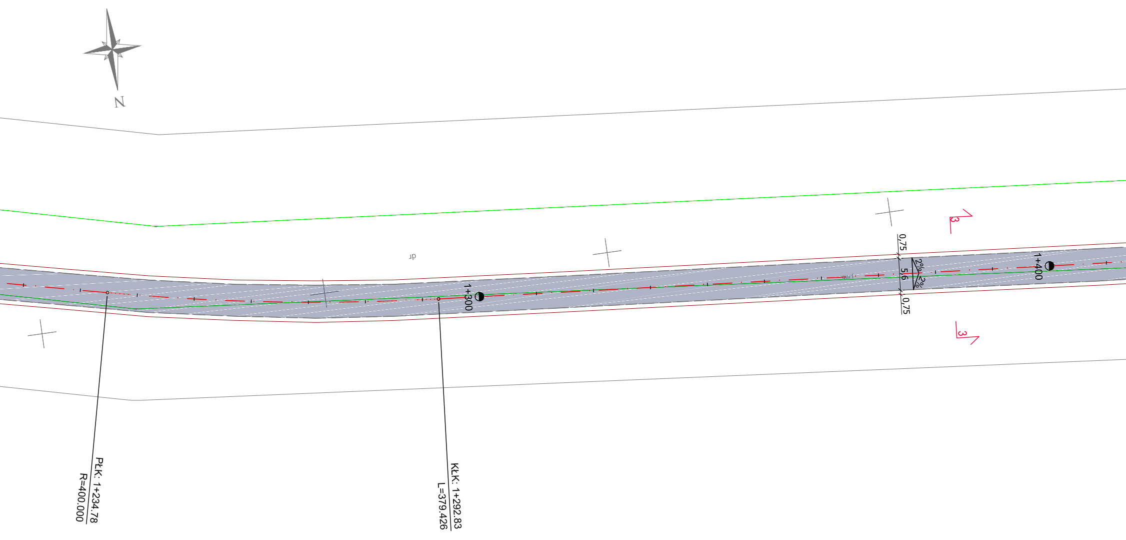
N
1+300
1+400
0,75
5,6
2%
2%
0,75
3
3
PŁK: 1+234.78
R=400.000
KŁK: 1+292.83
L=379.426

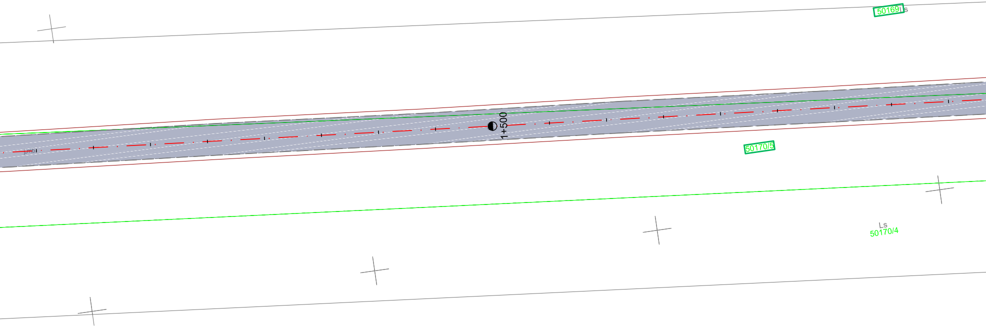
50169/1
Ls
1+500
50170/5
Ls
50170/4

LEGENDA:

— — — — — - istn. krawędź jezdni
——— - proj. krawędź pobocza
▨ - proj. nawierzchnia bitumiczna jezdni
73 - nr działek przeznaczonych pod inwestycję

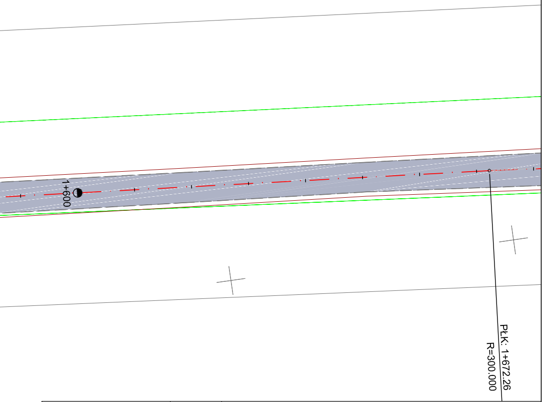
1+600
PłK: 1+672.26
R=300.000

WYKONAWCA Biuro Projektowo - Konsultingowe MKM - PROJEKT inż. Marcin Kuciak ul. Długa14/6, 61-850 Poznań tel. 61 415 25 21	Stadium	PROJEKT BUDOWLANY			
	Tytuł rysunku	PLAN ZAGOSPODAROWANIA TERENU			
INWESTOR Gmina Gostyń Rynek 2 63-800 Gostyń	Stanowisko	Imię i nazwisko	Nr uprawnień	Specjalność	Podpis
	Projektant	inż. Marcin Kuciak	WKP/0260/PWOD/08	Projektowanie i kierowanie robotami budowlanymi bez ograniczeń w specjalności drogowej	
	Asystent projektanta	mgr inż. Weronika Ziętek	-	-	
	Sprawdzający	mgr inż. Jacek Bromber	WKP/0290/POOD/12	Projektowanie bez ograniczeń w specjalności drogowej	
TEMAT Remont drogi gminnej na odcinku Gostyń-Stary Gostyń	DATA:	04.2024		SKALA:	1:500
	BRANŻA: DROGOWA	RYSUNEK NUMER: 2		ARKUSZ NUMER: 2	