Poz. ŁAWA Ł.1 1:30

szt.1 L=23.80m

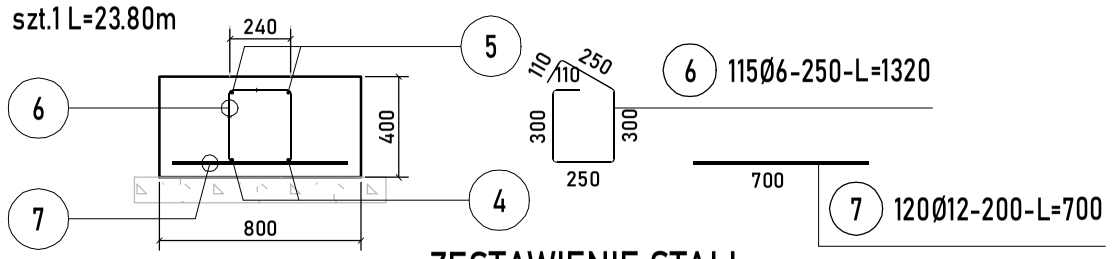

4 2Ø12-L=28560

5 2Ø12-L=28560

ZESTAWIENIE STALI

Nr pręta	Ø	Stal	Długość pręta	Liczba			Długość łączna	
				prętów na 1 poz.	pozycji	prętów łącznie	B500SP	
							6	12
[-]	[mm]	[-]	[m]	[szt]			[m]	
ŁAWA Ł.1								
4	12	B500SP	28,56	2	1	2		57,12
5	12	B500SP	28,56	2	1	2		57,12
6	6	B500SP	1,32	115	1	115	151,80	
7	12	B500SP	0,70	120	1	120		84,00
Razem długość prętów						[mb]	151,80	198,24
Masa jednostkowa						[kg/mb]	0,222	0,888
Masa prętów dla danej średnicy						[kg]	33,7	176,0
Masa łącznie						[kg]	209,7	

UWAGA : Sumaryczna długość prętów jest długością rzeczywistą w osi pręta metodą B wg PN-EN ISO 3766:2006.

Poz. ŁAWA Ł.2 1:30

szt.1 L=29.02m

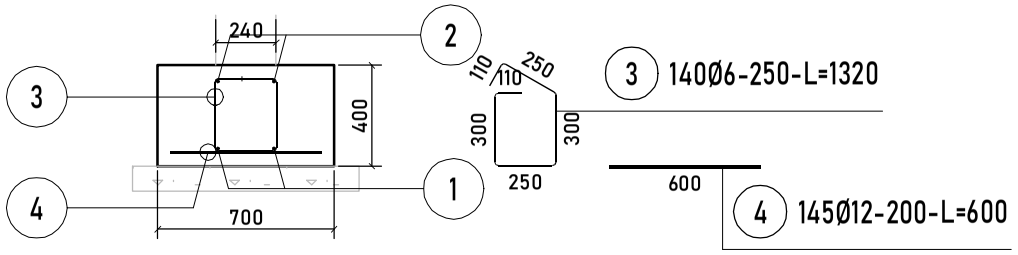

1 2Ø12-L=34820

2 2Ø12-L=34820

ZESTAWIENIE STALI

Nr pręta	Ø	Stal	Długość pręta	Liczba			Długość łączna	
				prętów na 1 poz.	pozycji	prętów łącznie	B500SP	
							6	12
[-]	[mm]	[-]	[m]	[szt]			[m]	
ŁAWA Ł.2								
1	12	B500SP	34,82	2	1	2		69,64
2	12	B500SP	34,82	2	1	2		69,64
3	6	B500SP	1,32	140	1	140	184,80	
4	12	B500SP	0,60	45	1	45		27,00
Razem długość prętów						[mb]	184,80	166,28
Masa jednostkowa						[kg/mb]	0,222	0,888
Masa prętów dla danej średnicy						[kg]	41,0	147,7
Masa łącznie						[kg]	188,7	

UWAGA : Sumaryczna długość prętów jest długością rzeczywistą w osi pręta metodą B wg PN-EN ISO 3766:2006.

Poz. STOPA ST.1 1:30

szt.2

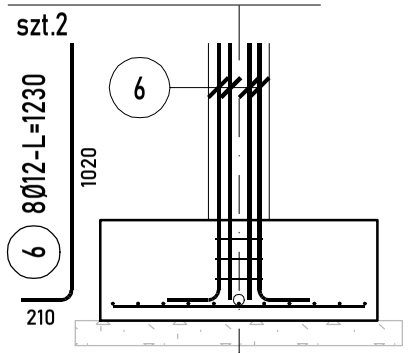

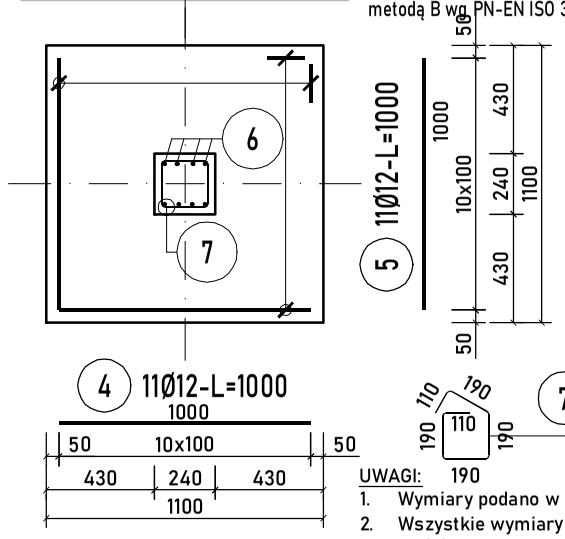

ZESTAWIENIE STALI

Nr pręta	Ø	Stal	Długość pręta	Liczba			Długość łączna	
				prętów na 1 poz.	pozycji	prętów łącznie	B500SP	
							6	12
[-]	[mm]	[-]	[m]	[szt]			[m]	
STOPA ST.1								
4	12	B500SP	1,00	11	2	22		22,00
5	12	B500SP	1,00	11	2	22		22,00
6	12	B500SP	1,23	8	2	16		19,68
7	6	B500SP	0,92	3	2	6	5,55	
Razem długość prętów						[mb]	5,55	63,68
Masa jednostkowa						[kg/mb]	0,222	0,888
Masa prętów dla danej średnicy						[kg]	1,2	56,5
Masa łącznie						[kg]	57,7	

UWAGA : Sumaryczna długość prętów jest długością rzeczywistą w osi pręta metodą B wg PN-EN ISO 3766:2006.

UWAGI:

1. Wymiary podano w mm, poziomy w m.
2. Wszystkie wymiary sprawdzić na budowie. Ewentualne rozbieżności należy wyjaśnić z autorskim biurem projektowym.
3. Rozpatrywać z pozostałymi schematami konstrukcyjnymi i projektami branżowymi, w szczególności ze schematem fundamentów.
4. Stosować stal zbroneniową żebrowaną.
5. W trakcie prac fundamentowych zwrócić szczególną uwagę na nienaruszenie struktury gruntów budujących dno wykopu, aby nie dopuścić do ich rozluźnienia.
6. Wszelkie przebicia instalacyjne przez ściany i ławy fundamentowe prowadzić w stalowych rurach osłonowych zgodnie z projektami branżowymi.
12. Pręty łączyć na zakład min. 40Ø
13. Wszystkie elementy konstrukcyjne (tj. ściany, rdzenie, wieńce, fundamenty) będące ze sobą powiązane należy rozpatrywać razem w celu zapewnienia odpowiednich połączeń.

Detal zbrojenia naroży ław wkładki narożne

1:50

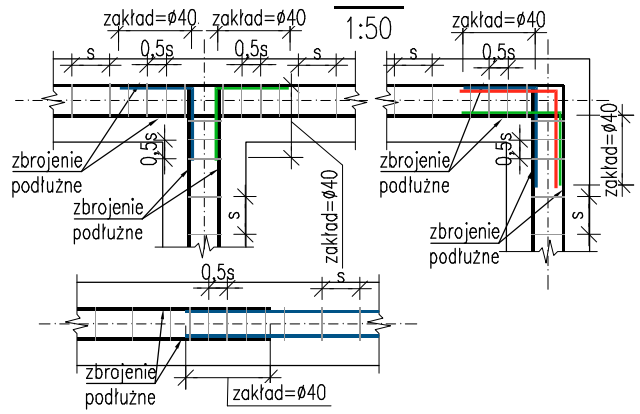

OTULINA - DO LICA PRĘTÓW

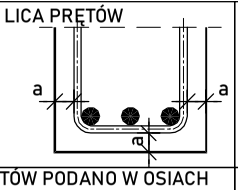

STAL	d<20	d≥20	L≥
A-I	D=2,5d	D=2,5d	L=5d
A-III	D=6d	D=8d	L=10d

MINIMALNA ŚREDNICA GIĘCIA PRĘTÓW

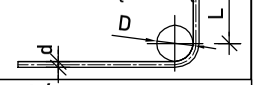

WYMIARY PRĘTÓW PODANO W OSIACH

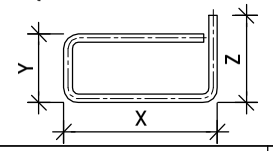

BETON C20/25; W8

OTULINA Cnom= - 5cm

STAL A-IIIN B500 SP

Adres inwestycji: nr działki 51/5, obr. Trępnowy - 0017 gm. Nowy Staw 220907_5	Data: PAŹDZIERNIK 2023	Nr rysunku: KZ-01
Zleceniodawca: Gmina Nowy Staw ul. Bema 1, 82-230 Nowy Staw		

ARCHETIS
PAWEŁ KALINOWSKI
NIP 554-253-40-83

ul. Zamkowa 17, 82-200 Malbork,
e-mail : biuro@archetis.pl
www.archetis.pl

Projektant:
mgr inż. Łukasz Opiekulski
Nr upr. KUP/0108/PWOK/14
upraw. do proj. bez ograniczeń
w specjalności konstrukcyjno-budowlanej

Sprawdzający:
mgr inż. Krzysztof Lisewski
Nr upr. KUP/0078/POOK/08
upraw. do proj. bez ograniczeń
w specjalności konstrukcyjno-budowlanej

Nazwa zadania:
Budowa świetlicy wiejskiej w miejscowości Trępnowy

Nazwa rysunku:
Zbrojenie funamenty

Skala:
1:30