papa nawierzch[illegible]a - SBS	system N[illegible]
papa podkładowa [illegible]	
wełna mineralna typu [illegible]wego- [illegible]3W/mK	
istniejace pokrycie papowe[illegible]	
płyty korytkowe dachowe	
pustka powietrzna	
istniejacy strop masy[illegible]	

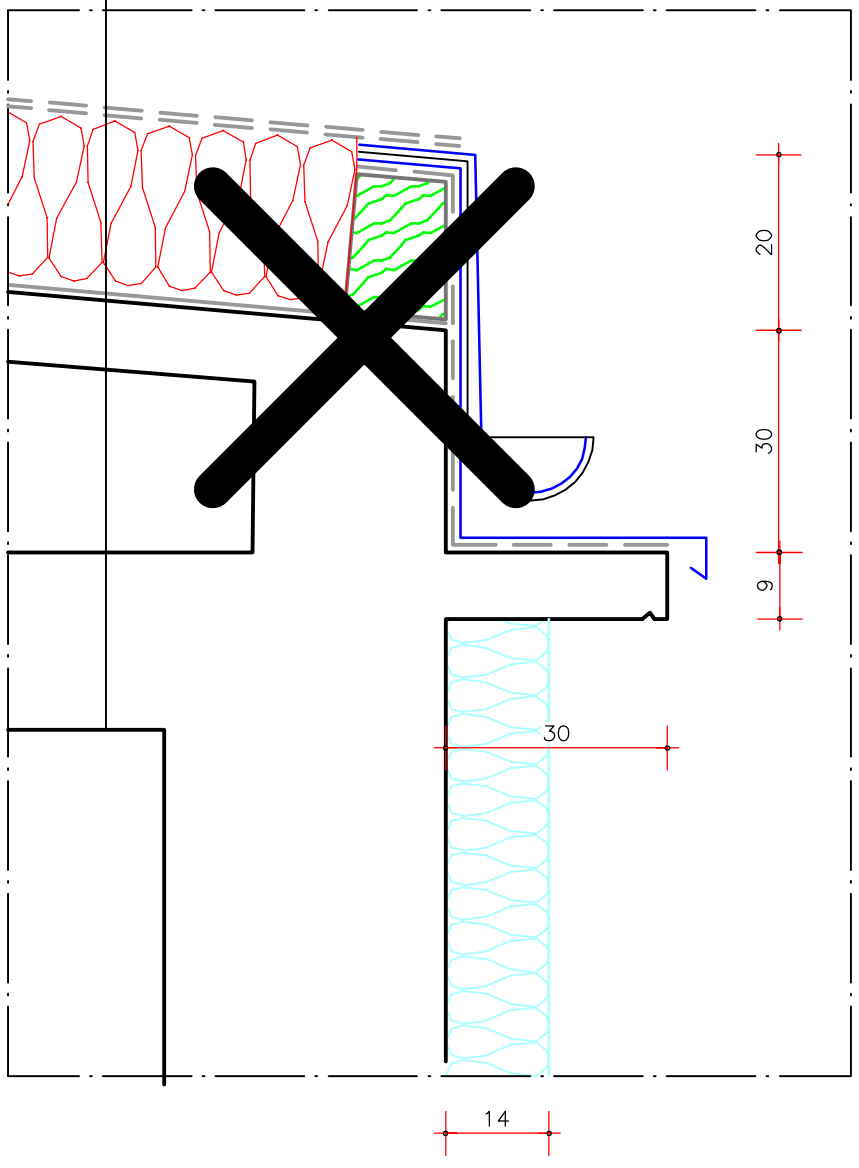

s1

ściana murowana
grunt głębokopenetrujacy
klej do płyt termoizolujących
styropian fasadowy gr 14cm
warstwa szpachlowa i zbrojąca + siatka
grunt
warstwa wierzchnia silikatowy gr 2mm baranek

s2

ściana murowana lub żelbetowa
grunt głębokopenetrujacy
klej do płyt termoizolujących
styropian fundamentowy gr 14cm
warstwa szpachlowa i zbrojąca + siatka
grunt
warstwa wierzchnia tynk silikatowy gr 2mm baranek

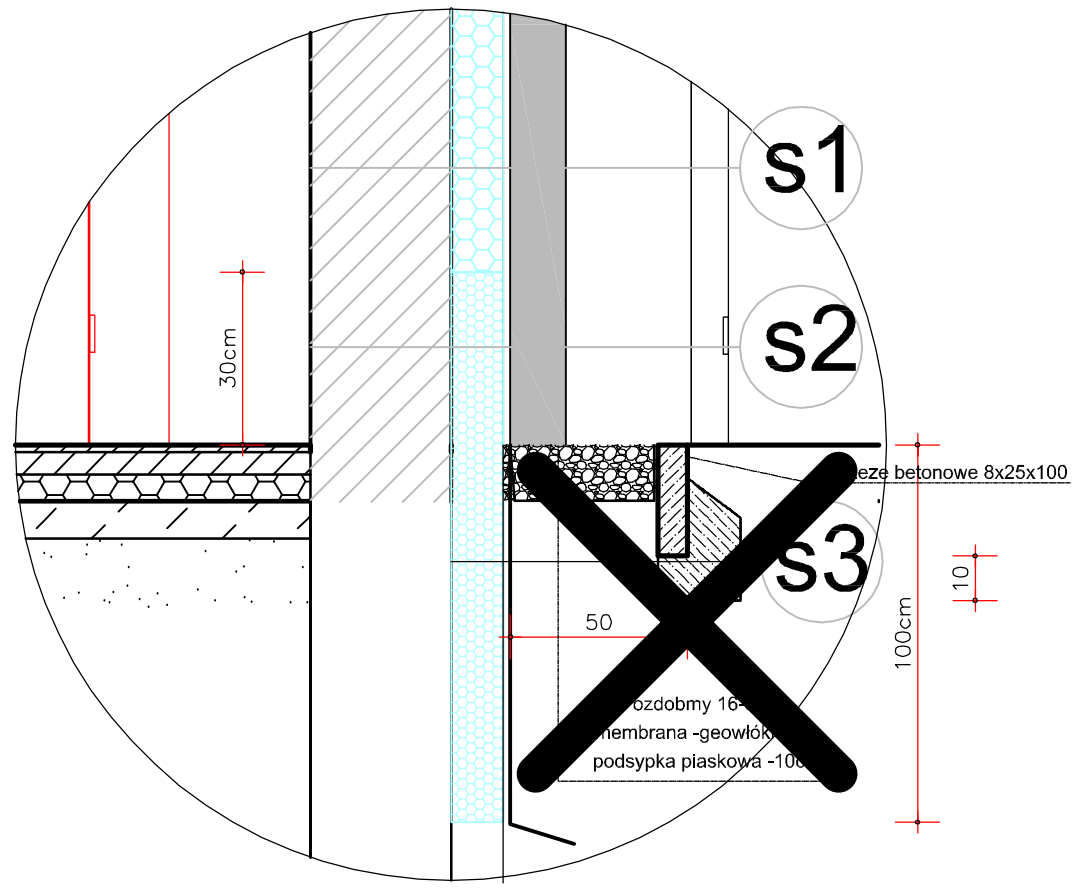

s3

ściana murowa[illegible]mienna
grunt głęboko[illegible]
izolacja p[illegible]lgociowa[illegible] ATLAS DUO x2
klej d[illegible]ermoizolujących
st[illegible] fundamentowy na za[illegible]r 14cm
[illegible]brana -folia (kubełkowa)
piasek -grunt -warstwa dociskowa

ABM PROJEKT
Usługi Projektowe Adam Madrzak
58-100 Świdnica, Boleścin 49d
NIP 884-101-16-39 REGON 890242640
kom. 502 509 850 e-mail: adamm1703@gmail.com

ZADANIE:	TERMOMODERNIZACJA BUDYNKU Zespołu Placówek Specjalnych
ADRES:	Bystrzyca Górna 48 działka nr 92/4 obr. Bystrzyca Górna, jedn. ewid. Świdnica
opracował:	arch. Adam Madrzak
nr upr.:	UAN.V-7342/3/135/94
nazwa pliku: ow-Bystrzyca-G	data: wrzesień 2019
skala: 1:10	szczegóły - okap, ocieplenie ponizej gruntu

Rys nr 7/PW