KOMORA WODOMIERZOWA

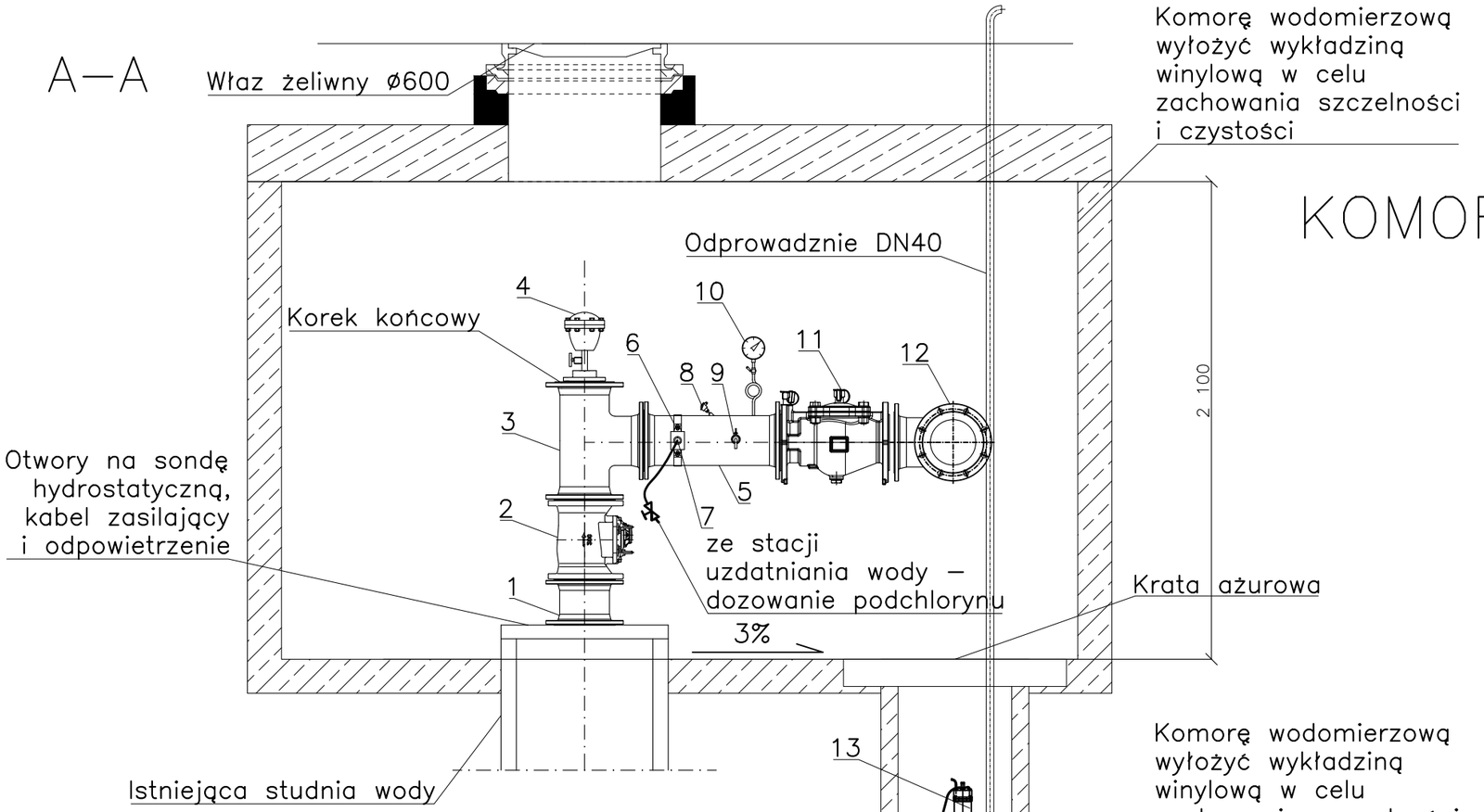

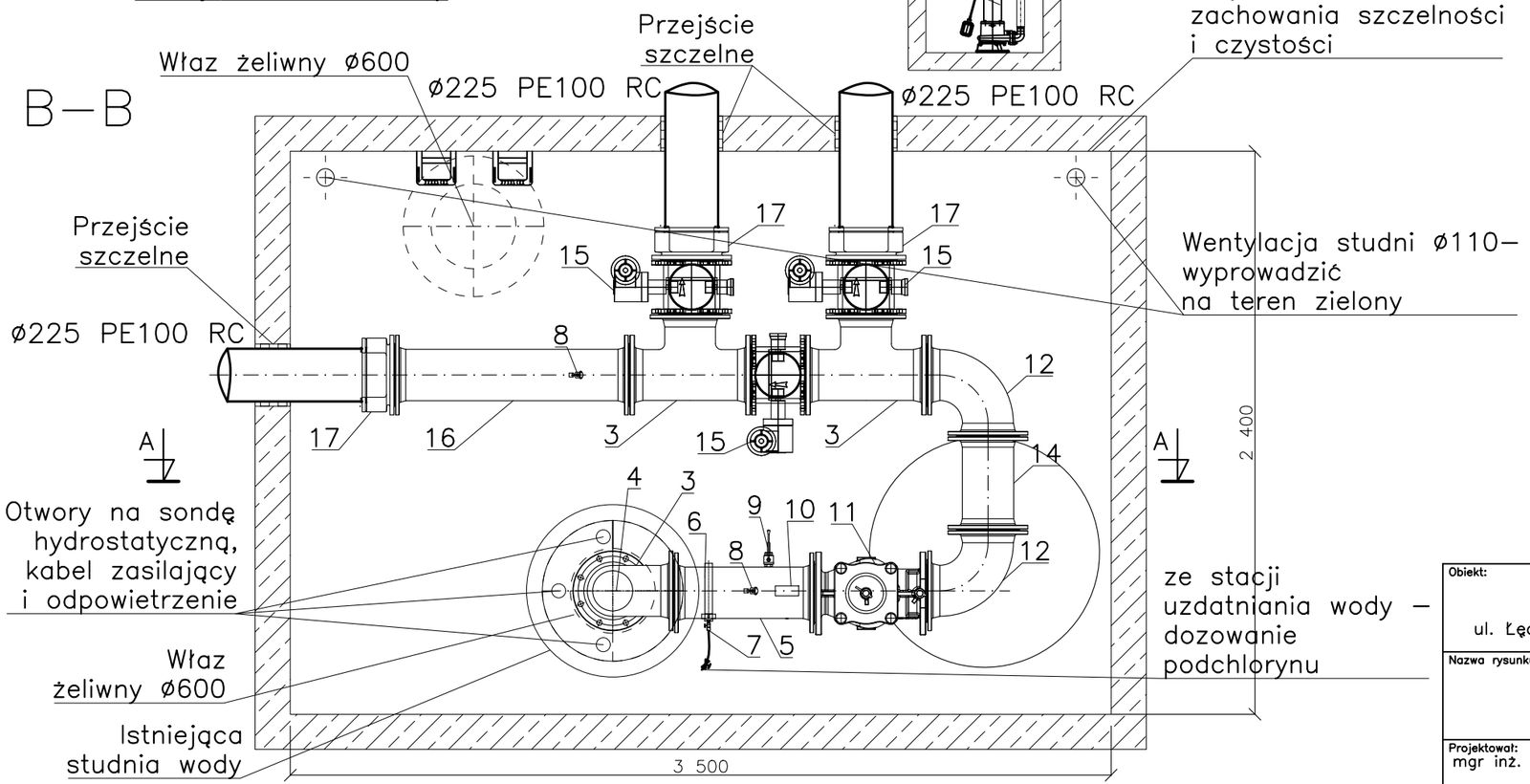

OZNACZENIA:
1. Króciec dwukołnierzowy DN200; L=200;
2. Wodomierz ultradźwiękowy DN200;
3. Trójnik DN200/200;
4. Odpowietrznik DN25 do wody czystej;
5. Króciec dwukołnierzowy DN200; L=600;
6. Opaska do nawiercania DN200;
7. Zawór dozujący zwrotny 1";
8. Czujnik ciśnienia;
9. Zawór kulowy DN20 czerpalny ze złączką,
10. Manometr;
11. Zawór antyskażeniowy EA453 DN200;
12. Łuk kołnierzowy 90° DN200;
13. Pompa zatapialna;
14. Króciec dwukołnierzowy DN200; L=400;
15. Przepustnica kołnierzowa DN200;
16. Króciec dwukołnierzowy DN200; L=1000;
17. Przejście PE225/żeliwo DN200;

210115

Obiekt: PROJEKT BUDOWLANY SIECI WODY ul. Łęczycka, Ściegiennego, Daszyńskiego, Aleksandrów Ł.	Faza: PB
	Skala: 1:25
Nazwa rysunku: **KOMORA WODOMIERZOWA**	Branża: sanitarna
	Data: czerwiec 2020r
Projektował: mgr inż. Rafał Rydzyński, upr. nr 141/01/WŁ	Nr rysunku: 4