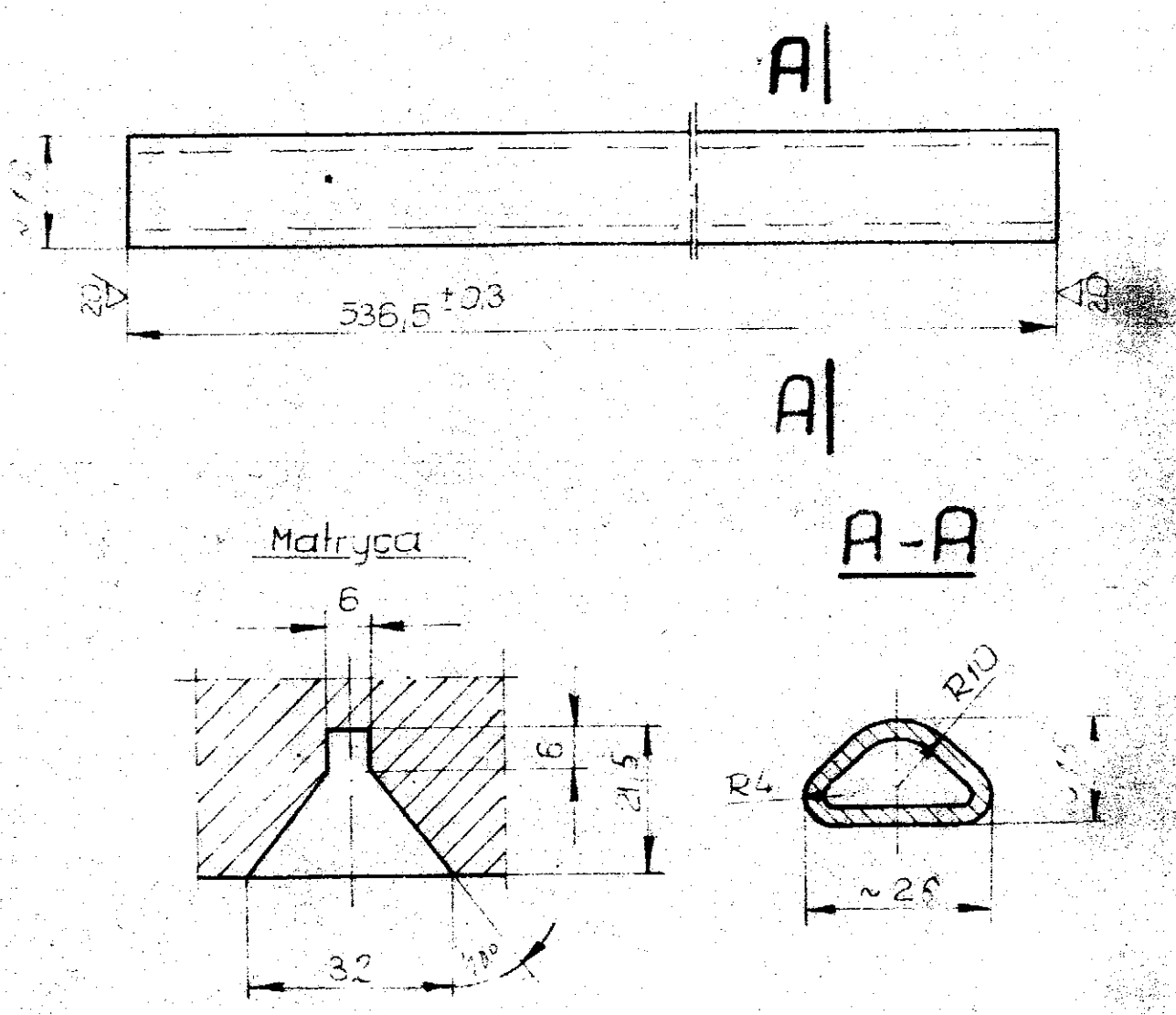

56	1	Rura przewodowa -S-31-21,3×2,9× 536,5		1	G 205 PN-79 H-74244			
	Ilość szt.	Nazwa części	Nr rysunku normy	Nr kolejny	Materiał i nr normy	Jedn. Masa	Całk.	Uwagi
	Konstruował	mgr inż. Jerzy Kopydłowski		1987	Zgrzebło II			Masa kg
	Podziałka 1:1	1						99
								1-03-03-12