F26_MW_001

Investor: Klient końcowy:	Górażdże Cement S.A. Chorula, ul. Cementowa 1, 47-316 Górażdże
Nazwa projektu:	Rozbudowa Laboratorium Procesu
Zleceniodawca: Klient:	Górażdże Cement S.A. Chorula, ul. Cementowa 1, 47-316 Górażdże
Firma: Firma:	PPH ENERGO-SILESIA sp. z o.o. 47-120 Zawadzkie, ul. Opolska 21B
Typ projektu:	Dokumentacja elektryczna

Branża: Elektryczna	Opracował	Projektował	Sprawdził
Numer projektu: A/2023/54	Piotr Jonek	dr inż. Paweł Czaja nr uprawnień bud. SLK/2951/PWOE/10	mgr inż Mariusz Bardzel nr uprawnień bud. SLK/0898/PWOE/05
Numer dokumentu:	Pieczęć i podpis:	Pieczęć i podpis:	Pieczęć i podpis:
Data projektu: 09.08.2023 Data rewizji: 05.09.2023			

Oznaczenie częściowe projektu: LA10X01

Opracował	Piotr Jonek	29.08.2023		Rozbudowa Laboratorium Procesu	PPH ENERGO-SILESIA sp. z o.o.	Strona tytułowa / Okładka	wykonawcza	= 0_Okladka + LA10X01
Projektował	Paweł Czaja	29.08.2023	SLK/2951/PWOE/10				A/2023/54	Arkusz 2
Sprawdził	Mariusz Bardzel	29.08.2023	SLK/0898/PWOE/05					Arkusz 2

KARTA ZMIAN

DATA	STRONA	OPIS ZMIANY	WPROWADZIŁ	

Spis treści

Kolumna X: automatycznie wygenerowana strona została edytowana ręcznie

F06_001

Strona	Opis stron	Dodatkowe pole strony	Data	Opracował	X
=0_Okladka+LA10X01/2	Strona tytułowa / Okładka		29.08.2023	p.jonek	
=1_Karta_zmian+LA10X01/1	Karta zmian		29.08.2023	p.jonek	
=2_SpisTresci+LA10X01/1	Spis treści : =0_Okladka+LA10X01/2 - =S4PLC06R14+LA10X01/2		05.09.2023	p.jonek	
=5_Zabudowa+LA10X01/1	Zabudowa szafy.		31.08.2023	p.jonek	
=6_ListaArt+LA10X01/1	Lista artykułów : ETN.FAZ-C1/1 - ETN. AKU16/10		05.09.2023	p.jonek	
=7_ListaArTotal+LA10X01/1	Całościowa lista artykułów : ETN.FAZ-C1/1 - SIE.6ES7153-1AA03-0XB0		05.09.2023	p.jonek	
=7_ListaArTotal+LA10X01/2	Całościowa lista artykułów : SIE.6ES7972-0BA12-0XA0 - SIE.6ES7322-1BH01-0AA0		31.08.2023	p.jonek	
=8_KablePrzeglad+LA10X01/2	Przegląd kabli : =LA10O130+LA10X01-W01 - =LA10M131+LA10X01-W21		05.09.2023	p.jonek	
=LA10O130+LA10X01/1	Młynko-prasa LA10O130		05.09.2023	p.jonek	
=LA10O130+LA10X01/2	Młynko-prasa LA10O130_komunikacja		31.08.2023	p.jonek	
=LA10M131+LA10X01/1	Taśma przenośnikowa 131		31.08.2023	p.jonek	
=LA10M131+LA10X01/2	Taśma przenośnikowa 131		05.09.2023	p.jonek	
=S4PLC06R14+LA10X01/1	Przegląd kart PLC		29.08.2023	p.jonek	
=S4PLC06R14+LA10X01/2	Przegląd wejść cyfrowych DI		31.08.2023	p.jonek	

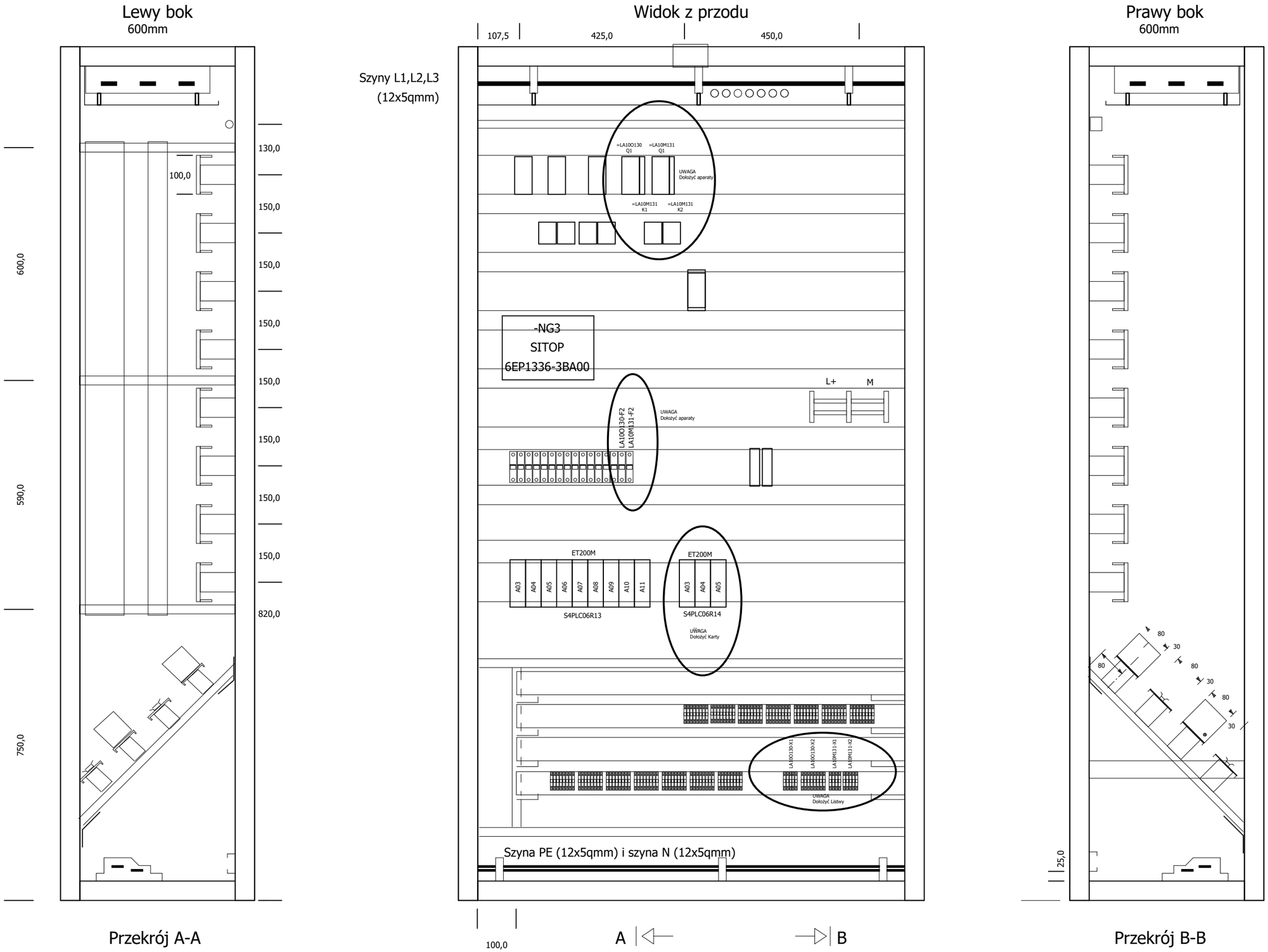

Opracował	Piotr Jonek	29.08.2023		Rozbudowa Laboratorium Procesu	PPH ENERGO-SILESIA sp. z o.o.	Zabudowa szafy.	wykonawcza	= 5_Zabudowa
								+ LA10X01
Projektował	Paweł Czaja	29.08.2023	SLK/2951/PWOE/10				A/2023/54	Arkusz 1
Sprawdził	Mariusz Bardzel	29.08.2023	SLK/0898/PWOE/05					Arkusz 1

Lista artykułów

F01_001_GC

Identyfikator aparatu	Ilość	Oznaczenie	Numer typu	Dostawca	Numer artykułu
=LA10O130-F2	1	Wyłącznik nadprądowy 1P C 1A 15kA AC	FAZ-C1/1	ETN	278546
=LA10O130-JB	0				
=LA10O130-JB-X	0				
=LA10O130-L1	0				
=LA10O130-L1	1	Zacisk przyłączeniowy 1,5-16mm2 szyna 10mm	AKU16/10	ETN	107191
=LA10O130-L2	0				
=LA10O130-L2	1	Zacisk przyłączeniowy 1,5-16mm2 szyna 10mm	AKU16/10	ETN	107191
=LA10O130-L3	0				
=LA10O130-L3	1	Zacisk przyłączeniowy 1,5-16mm2 szyna 10mm	AKU16/10	ETN	107191
=LA10O130-L+	0				
=LA10O130-Q1	1	Wyłącznik silnikowy 3P 5,5KW 8-12A	PKZM0-12	ETN	278486
=LA10O130-Q1	1	Styk pomocniczy 1Z 1R montaż boczny	NHI11-PKZ0	ETN	072896
=LA10O130-Q1	1	Pokrętło czarne z blokadą do wyłącznika PKZM0	AK-PKZ0	ETN	030851
=LA10O130-X1	1	Oznacznik WAD 8 biały	WAD 8 MC NE WS	WEI	1112940000
=LA10O130-X1	3	Listwa 4 mm2, szara	WDU 4	WEI	1020100000
=LA10O130-X1	1	Trzymacz	WEW 35/2	WEI	1061200000
=LA10O130-X1	1	Oznacznik pionowy DEK 6 FSZ 1-10	DEK 6 FSZ 1-10	WEI	0133360001
=LA10O130-X1	1	Listwa 4 mm2, żółto-zielona	WPE 4	WEI	1010100000
=LA10O130-X2	1	Oznacznik WAD 8 biały	WAD 8 MC NE WS	WEI	1112940000
=LA10O130-X2	1	Trzymacz	WEW 35/2	WEI	1061200000
=LA10O130-X2	8	Listwa 2,5 mm2, szara	WDU 2.5	WEI	1020000000
=LA10O130-X2	1	Oznacznik poziomy DEK 5 FWZ 1-10	DEK 5 FWZ 1-10	WEI	0523060001
=LA10O130-X2	2	Listwa 2,5 mm2, żółto-zielona	WPE 2.5	WEI	1010000000
=LA10M131-F2	1	Wyłącznik nadprądowy 1P C 1A 15kA AC	FAZ-C1/1	ETN	278546
=LA10M131-K1	1	Stycznik mocy 9A AC-1 4P 24VDC 0Z 0R	DILEM4-G(24VDC)	ETN	012701
=LA10M131-K1	1	Styk pomocniczy 1Z 1R montaż czołowy	11DILEM	ETN	010080
=LA10M131-K2	1	Stycznik mocy 9A AC-1 4P 24VDC 0Z 0R	DILEM4-G(24VDC)	ETN	012701
=LA10M131-K2	1	Styk pomocniczy 1Z 1R montaż czołowy	11DILEM	ETN	010080
=LA10M131-M1	0				
=LA10M131-Q1	1	Wyłącznik silnikowy 0,55kW 1-1,6A	PKZM0-1,6	ETN	072735
=LA10M131-Q1	1	Styk pomocniczy 1Z 1R montaż boczny	NHI11-PKZ0	ETN	072896
=LA10M131-Q1	1	Pokrętło czarne z blokadą do wyłącznika PKZM0	AK-PKZ0	ETN	030851
=LA10M131-X1	1	Oznacznik WAD 8 biały	WAD 8 MC NE WS	WEI	1112940000
=LA10M131-X1	1	Trzymacz	WEW 35/2	WEI	1061200000
=LA10M131-X1	3	Listwa 4 mm2, szara	WDU 4	WEI	1020100000
=LA10M131-X1	1	Oznacznik pionowy DEK 6 FSZ 1-10	DEK 6 FSZ 1-10	WEI	0133360001
=LA10M131-X1	1	Listwa 4 mm2, żółto-zielona	WPE 4	WEI	1010100000
=LA10M131-X2	1	Oznacznik WAD 8 biały	WAD 8 MC NE WS	WEI	1112940000
=LA10M131-X2	1	Trzymacz	WEW 35/2	WEI	1061200000
=LA10M131-X2	4	Listwa 2,5 mm2, szara	WDU 2.5	WEI	1020000000
=LA10M131-X2	1	Oznacznik poziomy DEK 5 FWZ 1-10	DEK 5 FWZ 1-10	WEI	0523060001
=LA10M131-X2	1	Listwa 2,5 mm2, żółto-zielona	WPE 2.5	WEI	1010000000
=S4PLC06R14-A0	1	SIMATIC S7-300, szyna profilowa	6ES7390-1AE80-0AA0	SIEMEN	6ES7390-1AE80-0AA0
=S4PLC06R14-A03	1	Moduł interfejsu IM153, ET200M	6ES7153-1AA03-0XB0	SIEMEN	6ES7153-1AA03-0XB0
=S4PLC06R14-A03	1	Wtyczka ProfiBus DP	S7	SIEMEN	6ES7972-0BA12-0XA0
=S4PLC06R14-A04	1	Moduł wejśćć binarnych	S7	SIEMEN	6ES7321-1BH02-0AA0
=S4PLC06R14-A04	1	wtyczka 20-Pin, S7-300	S7	SIEMEN	6ES7392-1AJ00-0AA0
=S4PLC06R14-A05	1	Moduł wyjść binarnych	S7	SIEMEN	6ES7322-1BH01-0AA0
=S4PLC06R14-A05	1	wtyczka 20-Pin, S7-300	S7	SIEMEN	6ES7392-1AJ00-0AA0
=S4PLC06R14-PE	2	Zacisk przyłączeniowy 1,5-16mm2 szyna 10mm	AKU16/10	ETN	107191

Całościowa lista artykułów

F02_001b

Numer katalogowy	Ilość	Opis Oznaczenie	Numer typu numer artykułu	Producent Dostawca		Poz
278546	2 Stück	Wyłącznik nadprądowy 1P C 1A 15kA AC	FAZ-C1/1 ETN.FAZ-C1/1	ETN ETN		-F2
	0					-JB;-L1...-L3;-L+;-M1;-X
107191	5	Zacisk przyłączeniowy 1,5-16mm2 szyna 10mm	AKU16/10 ETN. AKU16/10	ETN ETN		-PE
278486	1	Wyłącznik silnikowy 3P 5,5KW 8-12A	PKZM0-12 ETN.PKZM0-12	ETN ETN		-Q1
072896	2	Styk pomocniczy 1Z 1R montaż boczny	NHI11-PKZ0 ETN.NHI11-PKZ0	ETN ETN		-Q1
030851	2	Pokrętło czarne z blokadą do wyłącznika PKZM0	AK-PKZ0 ETN.AK-PKZ0	ETN ETN		-Q1
1112940000	4	Oznacznik WAD 8 biały	WAD 8 MC NE WS WEI.WAD 8 MC NE WS	WEI WEI		-X1;-X2
1020100000	6	Listwa 4 mm2, szara	WDU 4 WEI.WDU 4	WEI WEI		-X1
1061200000	4	Trzymacz	WEW 35/2 WEI.WEW 35/2	WEI WEI		-X1;-X2
0133360001	2	Oznacznik pionowy DEK 6 FSZ 1-10	DEK 6 FSZ 1-10 WEI.DEK 6 FSZ 1-10	WEI WEI		-X1
1010100000	2	Listwa 4 mm2, żółto-zielona	WPE 4 WEI.WPE 4	WEI WEI		
1020000000	12	Listwa 2,5 mm2, szara	WDU 2.5 WEI.WDU 2.5	WEI WEI		-X2
0523060001	2	Oznacznik poziomy DEK 5 FWZ 1-10	DEK 5 FWZ 1-10 WEI.DEK 5 FWZ 1-10	WEI WEI		-X2
1010000000	3	Listwa 2,5 mm2, żółto-zielona	WPE 2.5 WEI.WPE 2.5	WEI WEI		
012701	2	Stycznik mocy 9A AC-1 4P 24VDC 0Z 0R	DILEM4-G(24VDC) ETN.DILEM4-G(24VDC)	ETN ETN		K1;K2
010080	2	Styk pomocniczy 1Z 1R montaż czołowy	11DILEM ETN.11DILEM	ETN ETN		K1;K2
072735	1	Wyłącznik silnikowy 0,55kW 1-1,6A	PKZM0-1,6 ETN.PKZM0-1,6	ETN ETN		-Q1
6ES7390-1AE80-0AA0	1 Sztuka	SIMATIC S7-300, szyna profilowa	6ES7390-1AE80-0AA0 SIE.6ES7390-1AE80-0AA0	SIEMENS SIEMEN		-A0
6ES7153-1AA03-0XB0	1	Moduł interfejsu IM153, ET200M	6ES7153-1AA03-0XB0 SIE.6ES7153-1AA03-0XB0	SIEMEN SIEMEN		-A03

Całościowa lista artykułów

F02_001b

Numer katalogowy	Ilość	Opis Oznaczenie	Numer typu numer artykułu	Producent Dostawca		Poz
6ES7972-0BA12-0XA0	1	Wtyczka ProfiBus DP	S7 SIE.6ES7972-0BA12-0XA0	SIEMEN SIEMEN		-A03
6ES7321-1BH02-0AA0	1 Stück	Moduł wejśćć binarnych	S7 SIE.6ES7321-1BH02-0AA0	SIEMEN SIEMEN		-A04
6ES7392-1AJ00-0AA0	2	wtyczka 20-Pin, S7-300	S7 SIE.6ES7392-1AJ00-0AA0	SIEMEN SIEMEN		-A04;-A05
6ES7322-1BH01-0AA0	1	Moduł wyjść binarnych	S7 SIE.6ES7322-1BH01-0AA0	SIEMEN SIEMEN		-A05

Opracował	Piotr Jonek	29.08.2023		Rozbudowa Laboratorium Procesu	PPH ENERGO-SILESIA sp. z o.o.	Całościowa lista artykułów : SIE.6ES7972-0BA12-0XA0 - SIE.6ES7322-1BH01-0AA0	wykonawcza
Projektował	Paweł Czaja	29.08.2023	SLK/2951/PWOE/10				
Sprawdził	Mariusz Bardzel	29.08.2023					

= 7_ListaArTotal
+ LA10X01
A/2023/54
Arkusz 2
Arkusz 2

Przegląd kabli

F10_MW_001

Nazwa kabla	Źródło	Cel (bis)	Typ kabla	Wszystkie żyły	użyte żyły	Przekrój [mm2]	Długość [m]	Tekst funkcyjny	Uwagi
=LA10O130-W01	=LA10O130-X1		NYY-J	4	4	2,5	50		
=LA10O130-W91			YoKSLYekwf	3	0	1	50		
=LA10O130-W92			YoKSLYekwf	7	0	1	50		
=LA10M131-W00	=LA10M131-X1	=LA10M131+LA1000002-X1.1	NYY-J	4	4	2,5	50	Zasilanie	
=LA10M131-W01		=LA10M131+LA1000002-X1.1	H07RN-F	3	3	1,5	5		
=LA10M131-W21	=LA10M131-X2	=LA10M131+LA1000002-X31	YoKSLYekwf	4	4	1	50	Potwierdzenie kierunek prawo	

Opracował	Piotr Jonek	29.08.2023		Rozbudowa Laboratorium Procesu	PPH ENERGO-SILESIA sp. z o.o.	Przegląd kabli : =LA10O130+LA10X01-W01 - =LA10M131+LA10X01-W21	wykonawcza	= 8_KablePrzeglad
Projektował	Paweł Czaja	29.08.2023	SLK/2951/PWOE/10					+ LA10X01
Sprawdził	Mariusz Bardzel	29.08.2023					A/2023/54	Arkusz 2
								Arkusz 2

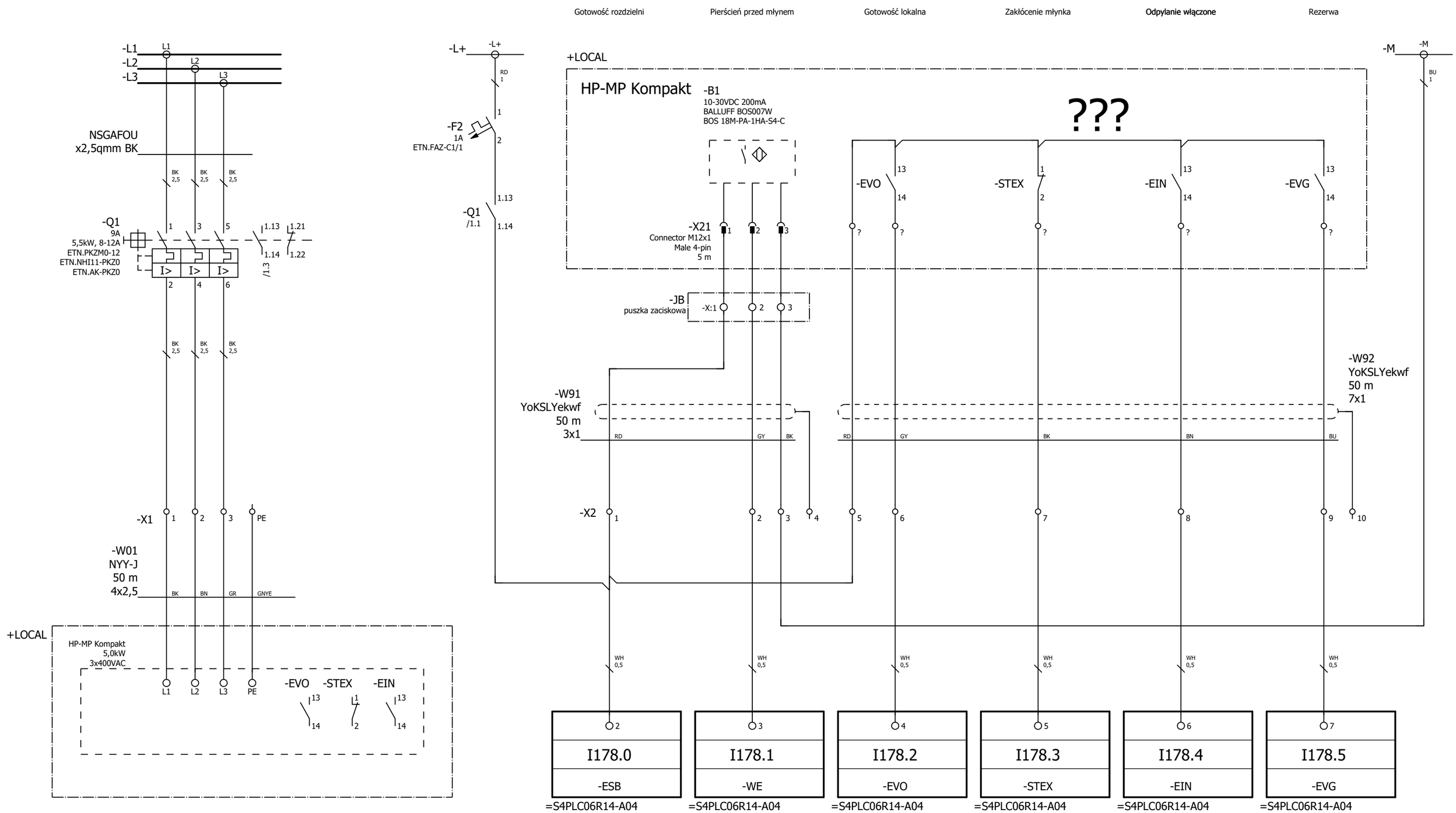

Opracował	Piotr Jonek	29.08.2023		Rozbudowa Laboratorium Procesu	PPH ENERGO-SILESIA sp. z o.o.	Młynko-prasa LA10O130	wykonawcza	= LA10O130
Projektował	Paweł Czaja	29.08.2023	SLK/2951/PWOE/10					+ LA10X01
Sprawdził	Mariusz Bardzel	29.08.2023	SLK/0898/PWOE/05				A/2023/54	Arkusz 1
								Arkusz 2

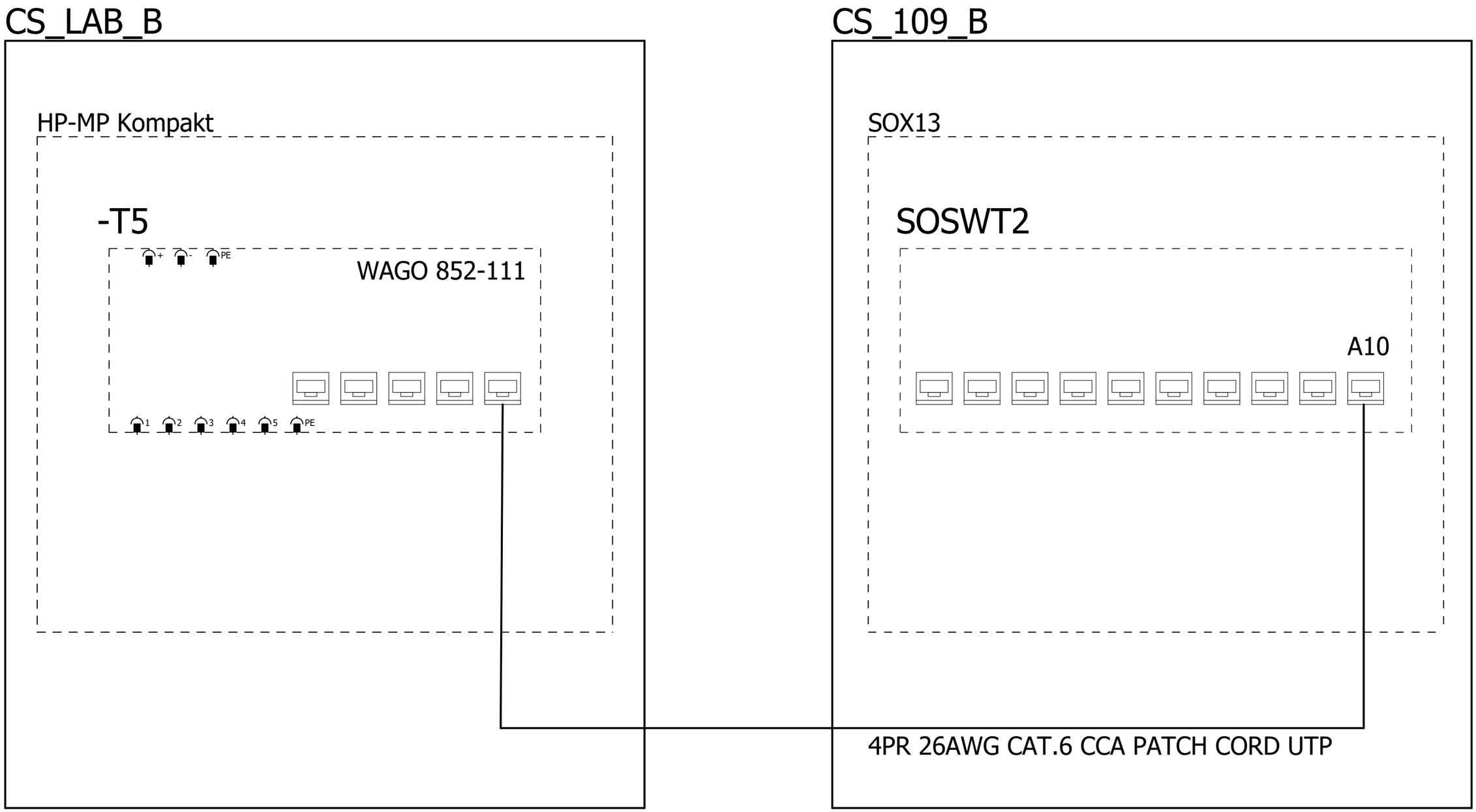

Opracował	Piotr Jonek	29.08.2023		Rozbudowa Laboratorium Procesu	PPH ENERGO-SILESIA sp. z o.o.	Młynko-prasa LA10O130_komunikacja	wykonawcza	= LA10O130
								+ LA10X01
Projektował	Paweł Czaja	29.08.2023	SLK/2951/PWOE/10				A/2023/54	Arkusz 2
Sprawdził	Mariusz Bardzel	29.08.2023	SLK/0898/PWOE/05					Arkusz 2

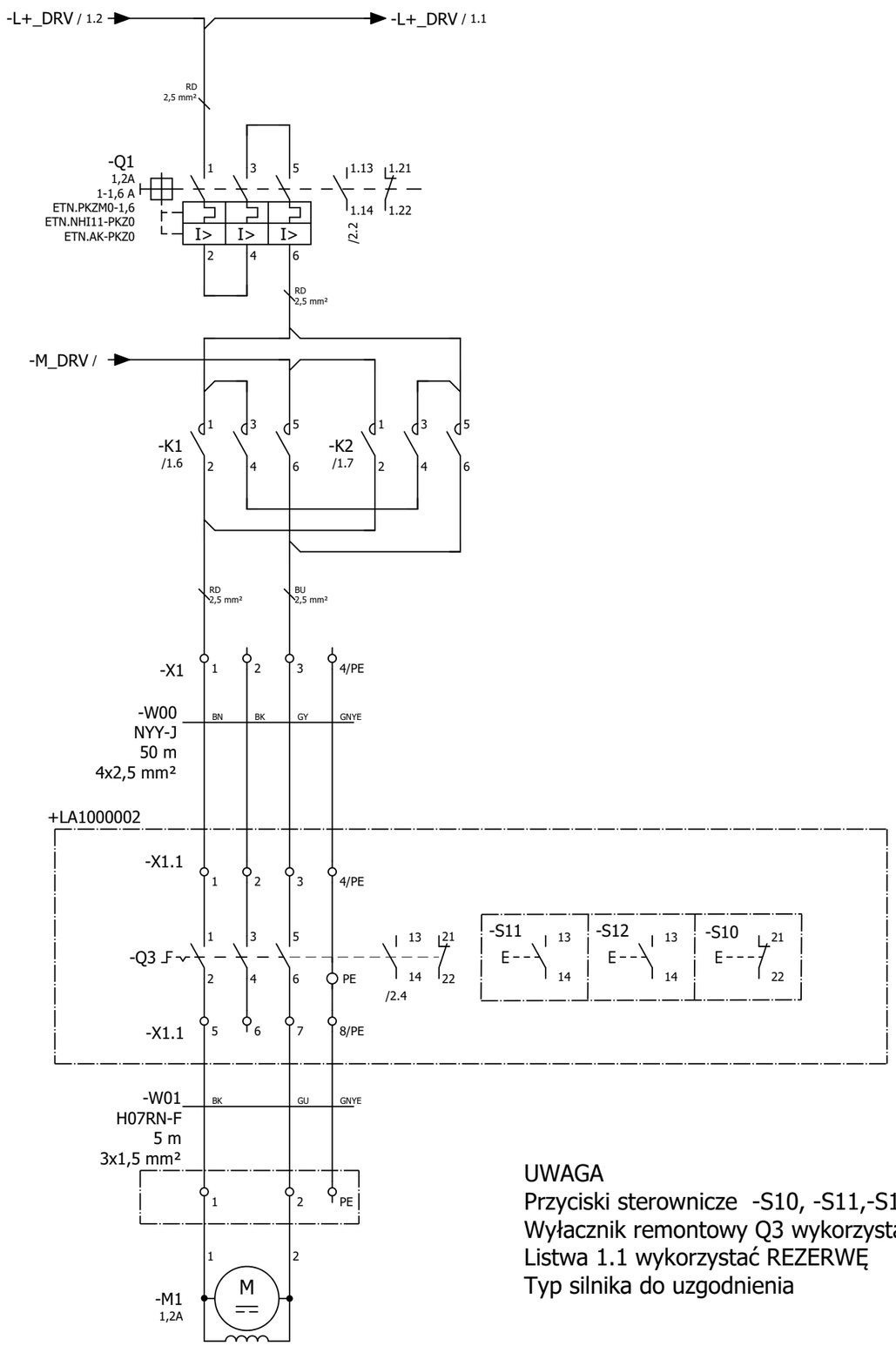

Rozkaz Start
Kierunek lewo
od młynko prasy

Rozkaz Start
Kierunek prawo
do młynko prasy

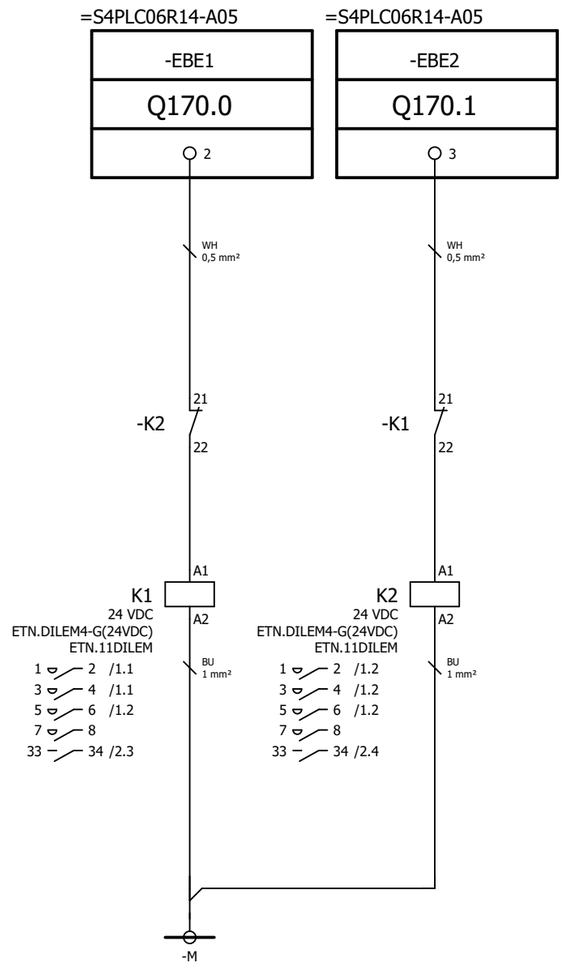

UWAGA
Przyciski sterownicze -S10, -S11,-S12 należy dołożyć
Wyłacznik remontowy Q3 wykorzystać REZERWĘ
Listwa 1.1 wykorzystać REZERWĘ
Typ silnika do uzgodnienia

Opracował	Piotr Jonek	29.08.2023		Rozbudowa Laboratorium Procesu	PPH ENERGO-SILESIA sp. z o.o.	Taśma przenośnikowa 131	wykonawcza	= LA10M131
Projektował	Paweł Czaja	29.08.2023	SLK/2951/PWOE/10					+ LA10X01
Sprawdził	Mariusz Bardzel	29.08.2023	SLK/0898/PWOE/05				A/2023/54	Arkusz 1
								Arkusz 2

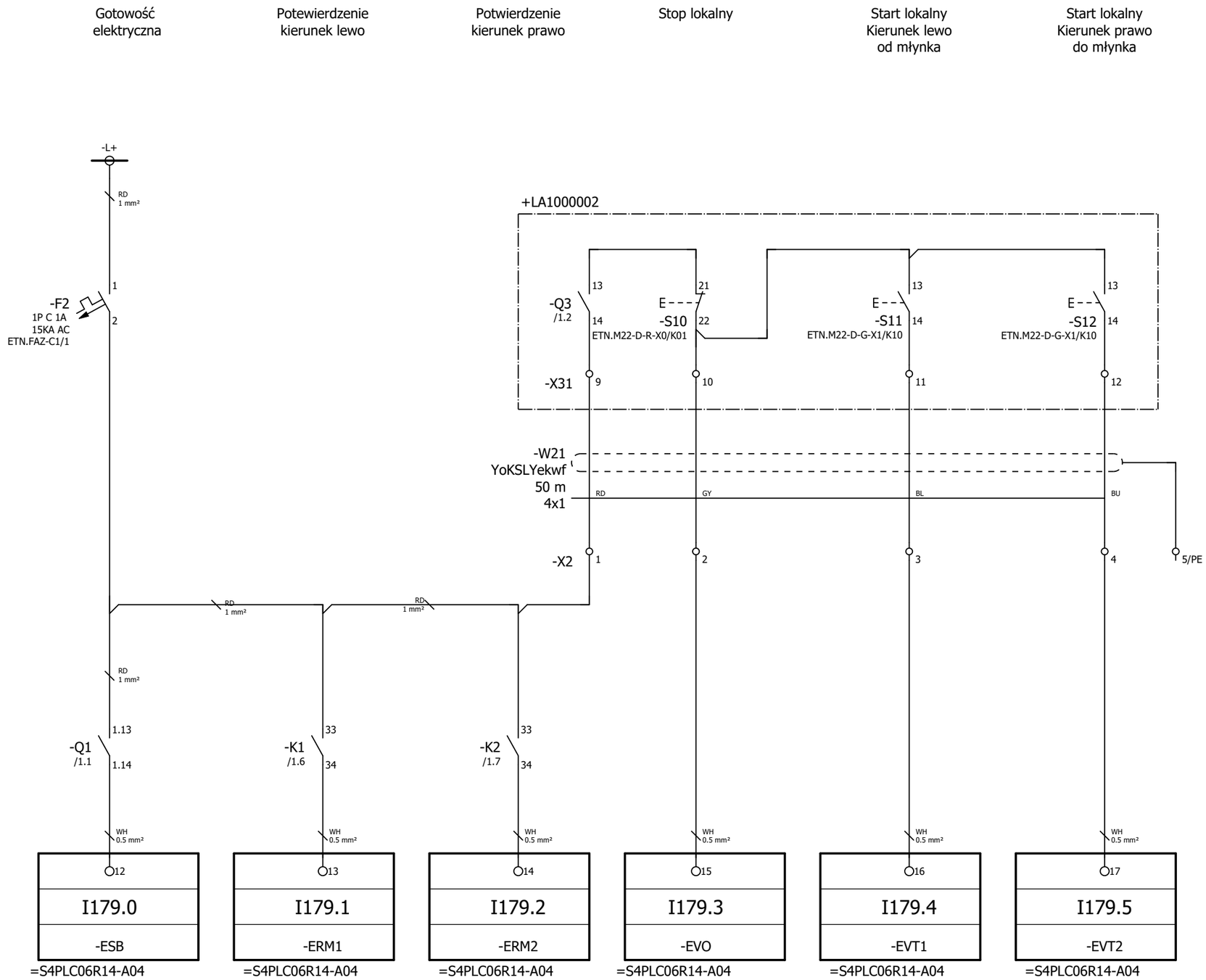

Opracował	Piotr Jonek	29.08.2023		Rozbudowa Laboratorium Procesu	PPH ENERGO-SILESIA sp. z o.o.	Taśma przenośnikowa 131	wykonawcza
Projektował	Paweł Czaja	29.08.2023	SLK/2951/PWOE/10				
Sprawdził	Mariusz Bardzel	29.08.2023	SLK/0898/PWOE/05				

= LA10M131
+ LA10X01
A/2023/54
Arkusz 2
Arkusz 2

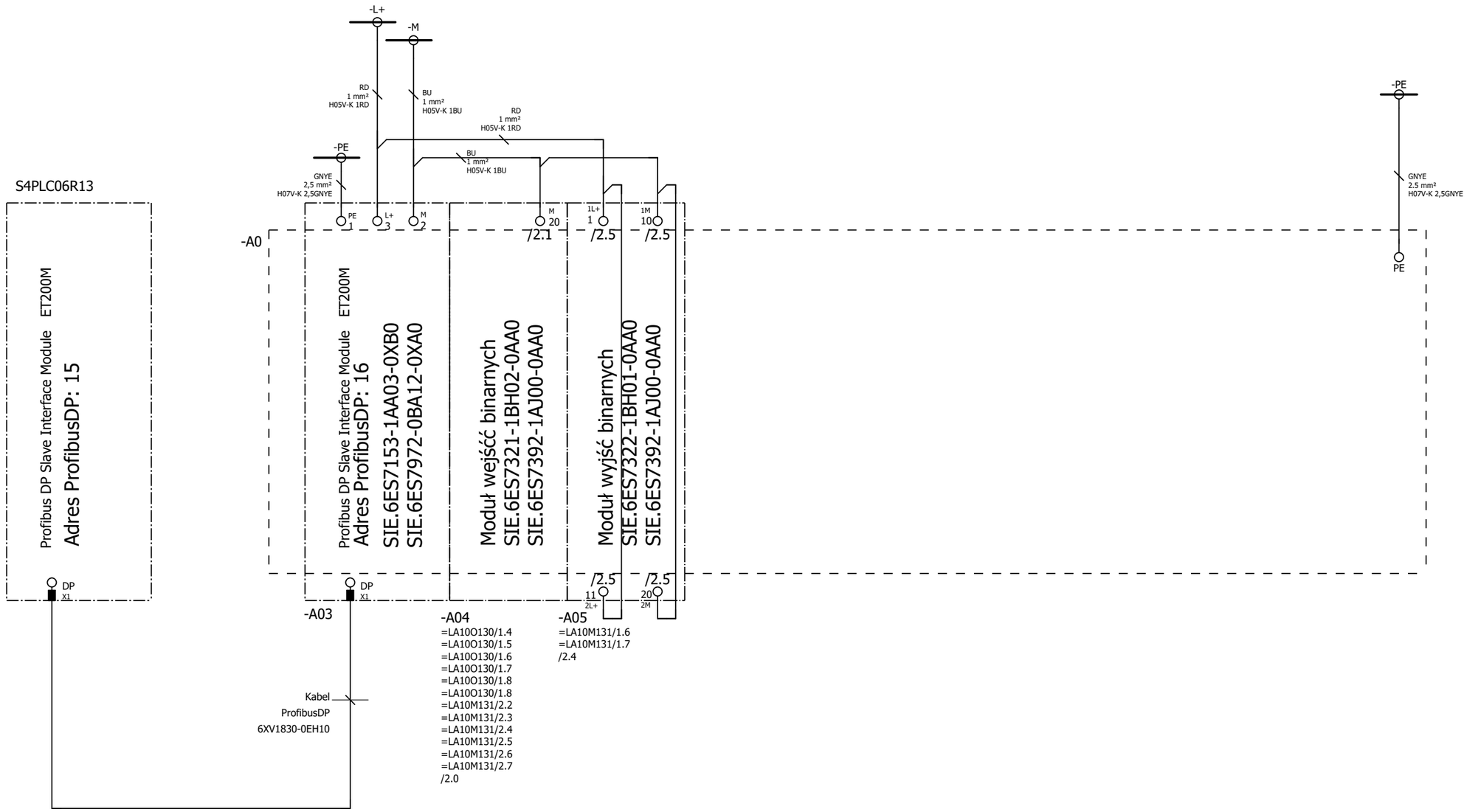

Opracował	Piotr Jonek	29.08.2023		Rozbudowa Laboratorium Procesu	PPH ENERGO-SILESIA sp. z o.o.	Przegląd kart PLC	wykonawcza	= S4PLC06R14
								+ LA10X01
Projektował	Paweł Czaja	29.08.2023	SLK/2951/PWOE/10				A/2023/54	Arkusz 1
Sprawdził	Mariusz Bardzel	29.08.2023	SLK/0898/PWOE/05					Arkusz 2

-A04

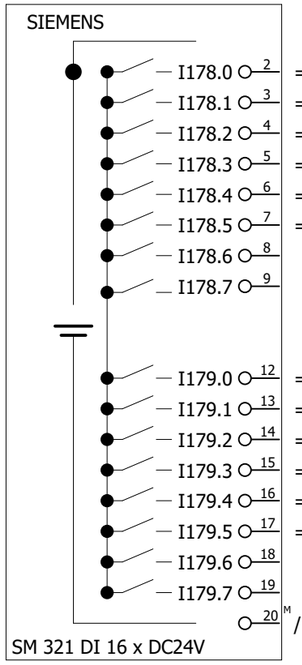

=LA10O130/1.4	-LA10O130_ESB	Gotowość elektryczna
=LA10O130/1.5	-LA10O130_WE	Pierścień przed młynkiem
=LA10O130/1.6	-LA10O130_EVO	Gotowość lokalna
=LA10O130/1.7	-LA10O130_STEX	Zakłócenie młynka
=LA10O130/1.8	-LA10O130_EIN	Odpylnie załączone
=LA10O130/1.8	-LA10O130_EVG	Rezerwa
=LA10M131/2.2	-LA10M131_ESB	Gotowość elektryczna
=LA10M131/2.3	-LA10M131_ERM1	Potwierdzenie kierunek lewo
=LA10M131/2.4	-LA10M131_ERM2	Potwierdzenie kierunek prawo
=LA10M131/2.5	-LA10M131_EVO	Stop loklny
=LA10M131/2.6	-LA10M131_EVT1	Start loklny kierunek lewo
=LA10M131/2.7	-LA10M131_EVT2	Start loklny kierunek prawo

-A05

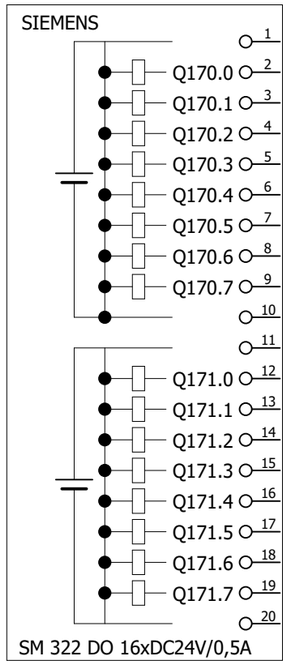

=LA10M131/1.6	-LA10M131_EBE1	Rozkaz start kierunek lewo
=LA10M131/1.7	-LA10M131_EBE2	Rozkaz start kierunek prawo

Opracował	Piotr Jonek	29.08.2023		Rozbudowa Laboratorium Procesu	PPH ENERGO-SILESIA sp. z o.o.	Przegląd wejść cyfrowych DI	wykonawcza	= S4PLC06R14
Projektował	Paweł Czaja	29.08.2023	SLK/2951/PWOE/10					+ LA10X01
Sprawdził	Mariusz Bardzel	29.08.2023	SLK/0898/PWOE/05				A/2023/54	Arkusz 2
								Arkusz 2