PRZEKRÓJ NORMALNY
chodnik przy jezdni - strona lewa i prawa

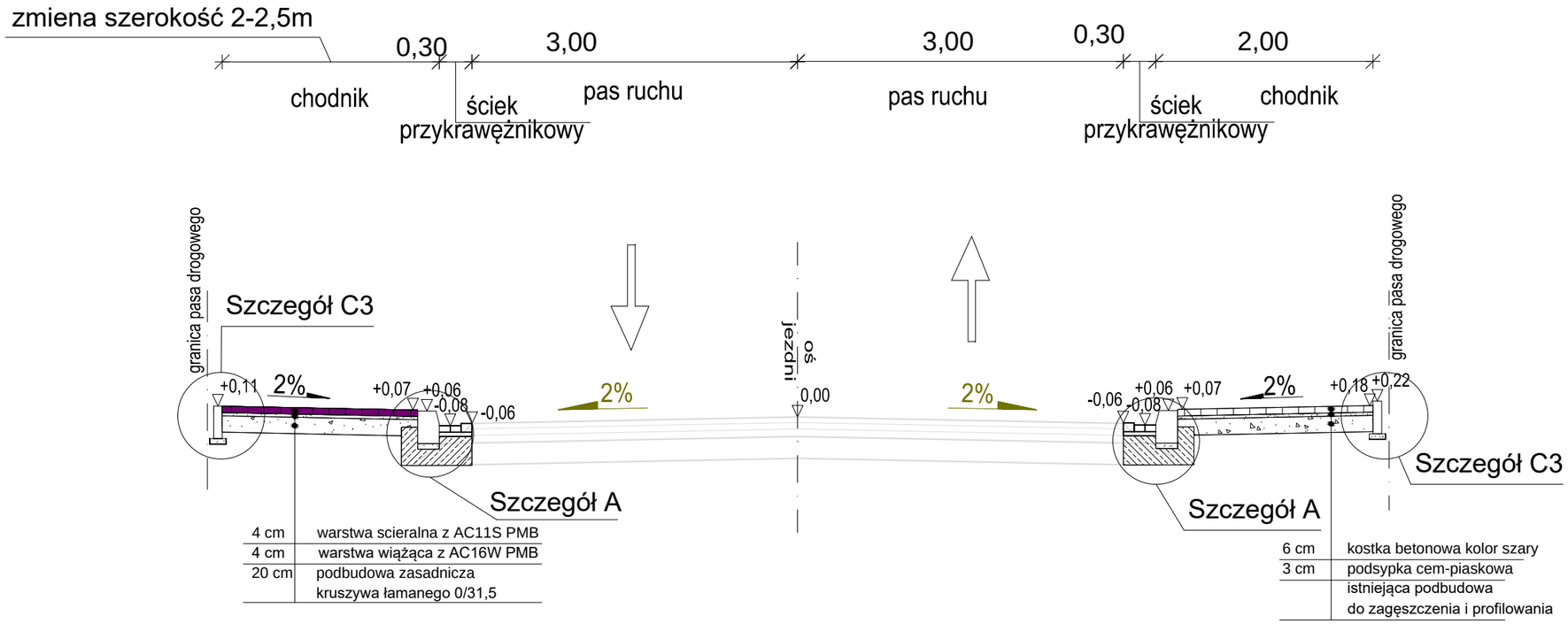

Szczegół A

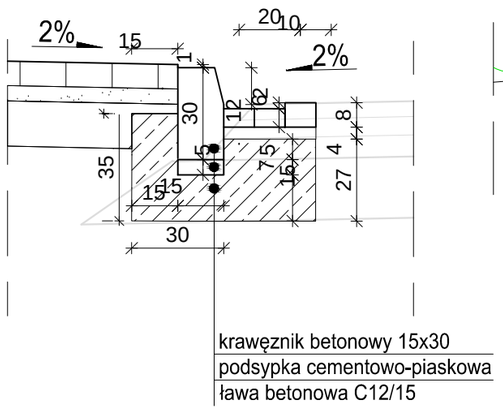
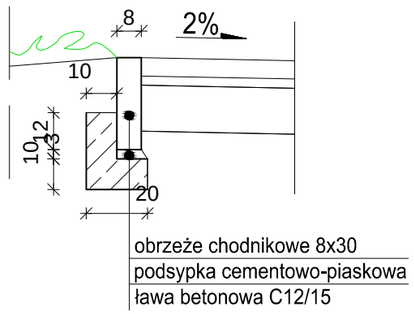
Szczegół C3