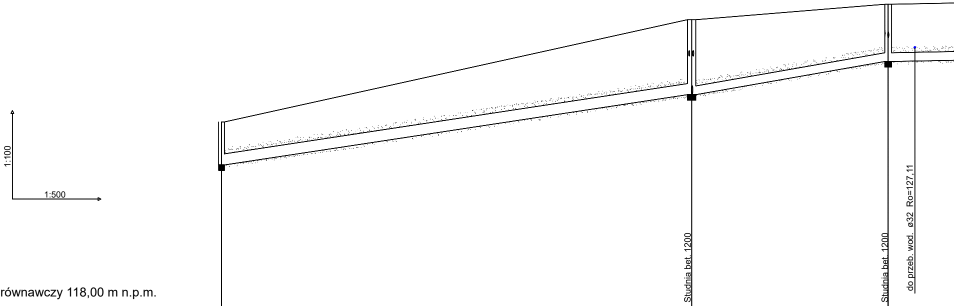
1:100
1:500
Studnia bet. 1200
Studnia bet. 1200
do przeb. wod. ø32 Ro=127,11

Poziom porównawczy 118,00 m n.p.m.

Rzędna terenu projektowanego	124,50		128,08		128,62	
Rzędna terenu istniejącego						
Rzędna dna kanału	123,00		125,46		126,62	
Zagłębienie dna kanału [m]	1,50		2,62		2,00	
Odległości [m]		82,34		34,43		
Spadek Odległości [m]		30 ‰ L=82,34		34 ‰ L=34,43		4 ‰
Materiał		400×11,7 PVC-U_SDR34_I				
Długość trasy [m]	0,00		82,34		116,76	
Oznaczenie	W8		D88		D89	

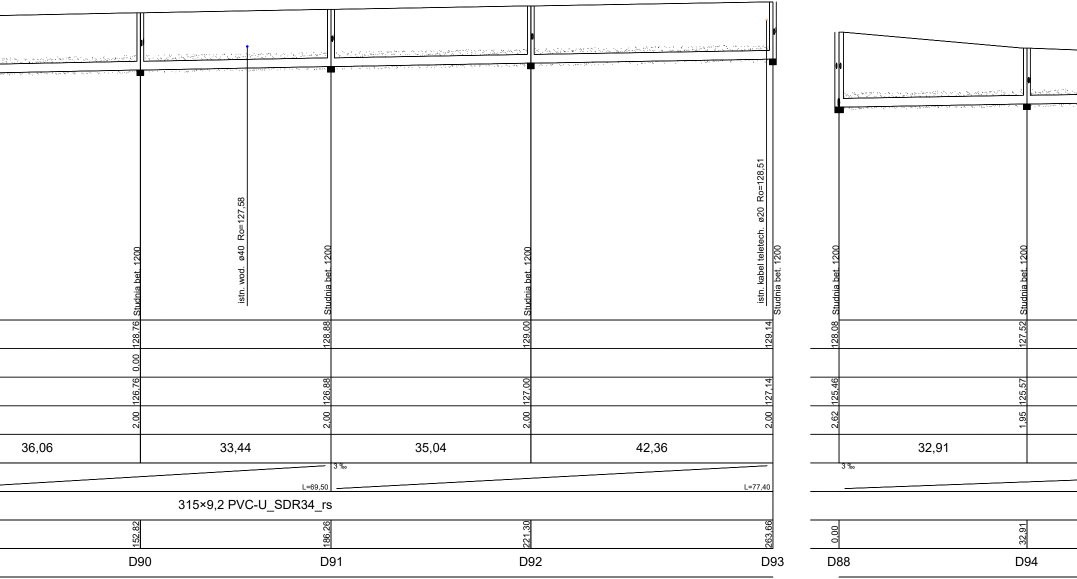

istn. wod. ø40 Ro=127,58
istn. kabel teletech. ø20 Ro=128,51
Studnia bet. 1200
Studnia bet. 1200
Studnia bet. 1200
Studnia bet. 1200
Studnia bet. 1200
Studnia bet. 1200
128,76
128,88
129,00
129,14
128,08
127,52
0,00
126,76
126,88
127,00
127,14
125,46
125,57
2,00
2,00
2,00
2,00
2,62
1,95
36,06
33,44
35,04
42,36
32,91
3 ‰
3 ‰
L=69,50
L=77,40
315×9,2 PVC-U_SDR34_rs
152,82
186,26
221,30
263,66
0,00
32,91
D90
D91
D92
D93
D88
D94

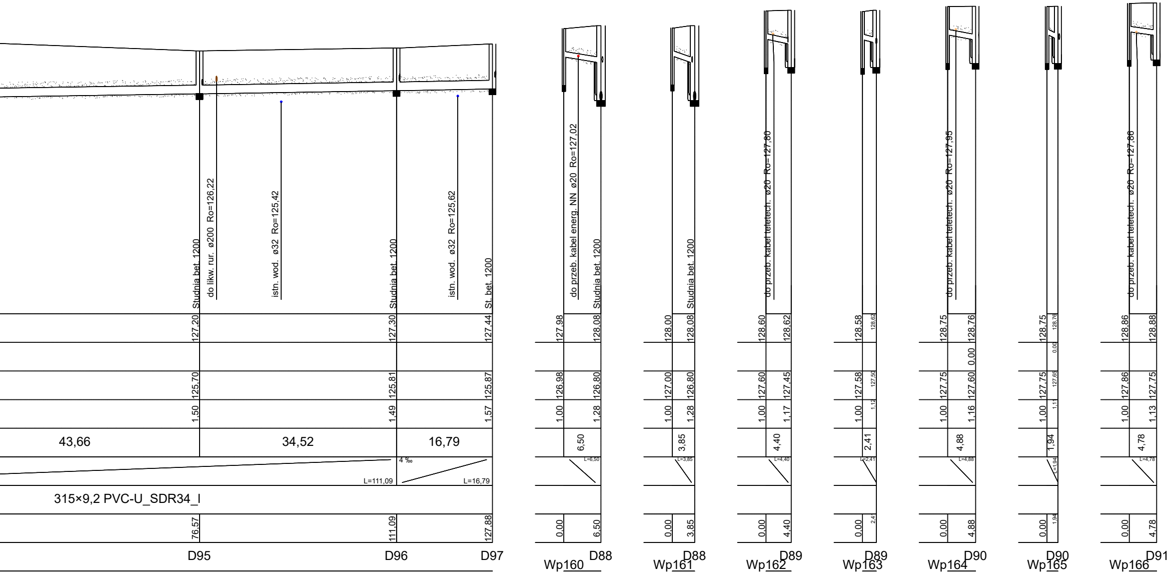
Studnia bet. 1200
do likw. rur. ø200 Ro=126,22
istn. wod. ø32 Ro=125,42
Studnia bet. 1200
istn. wod. ø32 Ro=125,62
St. bet. 1200
127,20
127,30
127,44
125,70
125,81
125,87
1,50
1,49
1,57
43,66
34,52
16,79
4 ‰
L=111,09
L=16,79
315×9,2 PVC-U_SDR34_I
76,57
111,09
127,88
D95
D96
D97
do przeb. kabel energ. NN ø20 Ro=127,02
Studnia bet. 1200
127,98
128,08
126,98
126,80
1,00
1,28
6,50
L=6,50
0,00
6,50
Wp160
D88
Studnia bet. 1200
128,00
128,08
127,00
126,80
1,00
1,28
3,85
L=3,85
0,00
3,85
Wp161
D88
do przeb. kabel teletech. ø20 Ro=127,80
128,60
128,62
127,60
127,45
1,00
1,17
4,40
L=4,40
0,00
4,40
Wp162
D89
128,58
128,62
127,58
127,50
1,00
1,12
2,41
L=2,41
0,00
2,41
Wp163
D89
do przeb. kabel teletech. ø20 Ro=127,95
128,75
128,76
0,00
127,75
127,60
1,00
1,16
4,88
L=4,88
0,00
4,88
Wp164
D90
128,75
128,76
0,00
127,75
127,65
1,00
1,11
1,94
L=1,94
0,00
1,94
Wp165
D90
do przeb. kabel teletech. ø20 Ro=127,86
128,86
128,88
127,86
127,75
1,00
1,13
4,78
L=4,78
0,00
4,78
Wp166
D91

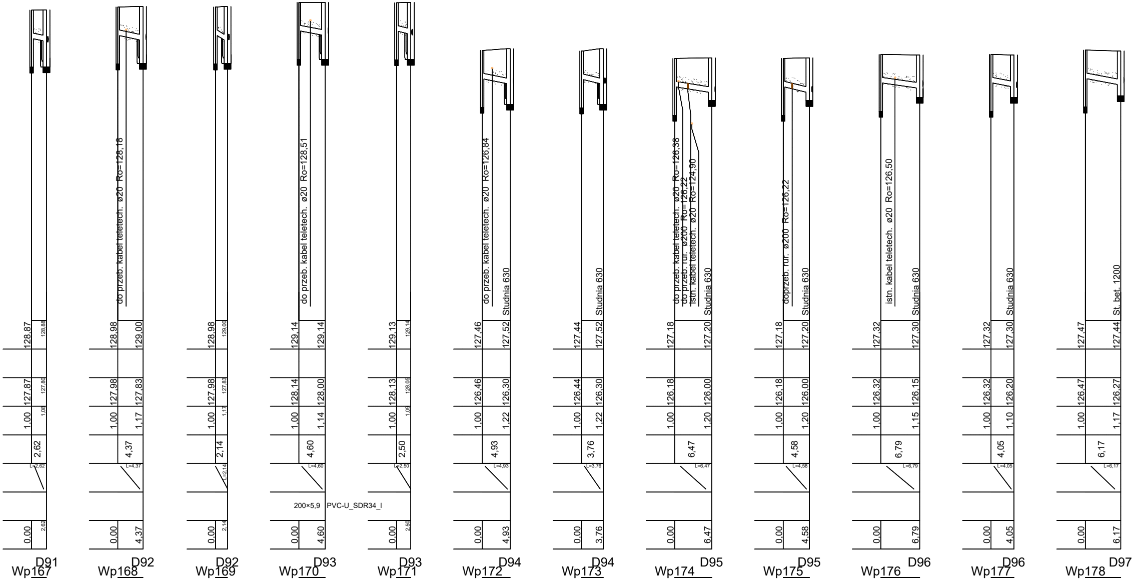
Wp167 D91
128,87
128,88
127,87
127,80
1,00
1,08
2,62
L=2,62
0,00
2,62
Wp168 D92
do przeb. kabel teletech. ø20 Ro=128,18
128,98
129,00
127,98
127,83
1,00
1,17
4,37
L=4,37
0,00
4,37
Wp169 D92
128,98
129,00
127,98
127,83
1,00
1,17
2,14
L=2,14
0,00
2,14
Wp170 D93
do przeb. kabel teletech. ø20 Ro=128,51
129,14
129,14
128,14
128,00
1,00
1,14
4,60
L=4,60
200×5,9 PVC-U_SDR34_I
0,00
4,60
Wp171 D93
129,13
129,14
128,13
128,05
1,00
1,09
2,50
L=2,50
0,00
2,50
Wp172 D94
do przeb. kabel teletech. ø20 Ro=126,84
Studnia 630
127,46
127,52
126,46
126,30
1,00
1,22
4,93
L=4,93
0,00
4,93
Wp173 D94
Studnia 630
127,44
127,52
126,44
126,30
1,00
1,22
3,76
L=3,76
0,00
3,76
Wp174 D95
do przeb. kabel teletech. ø20 Ro=126,38
do przeb. rur. ø200 Ro=126,22
istn. kabel teletech. ø20 Ro=124,90
Studnia 630
127,18
127,20
126,18
126,00
1,00
1,20
6,47
L=6,47
0,00
6,47
Wp175 D95
doprzeb. rur. ø200 Ro=126,22
Studnia 630
127,18
127,20
126,18
126,00
1,00
1,20
4,58
L=4,58
0,00
4,58
Wp176 D96
istn. kabel teletech. ø20 Ro=126,50
Studnia 630
127,32
127,30
126,32
126,15
1,00
1,15
6,79
L=6,79
0,00
6,79
Wp177 D96
Studnia 630
127,32
127,30
126,32
126,20
1,00
1,10
4,05
L=4,05
0,00
4,05
Wp178 D97
St. bet. 1200
127,47
127,44
126,47
126,27
1,00
1,17
6,17
L=6,17
0,00
6,17

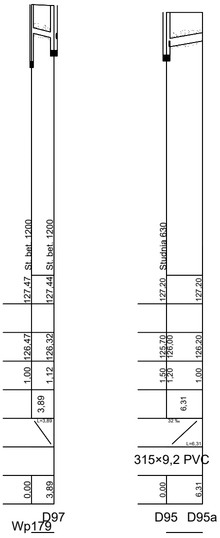
St. bet. 1200
St. bet. 1200
Studnia 630
127,47
127,44
127,20
127,20
126,47
126,32
125,70
126,00
126,20
1,00
1,12
1,50
1,20
1,00
3,89
6,31
L=3,89
32 ‰
L=6,31
315×9,2 PVC
0,00
3,89
0,00
6,31
D97
Wp179
D95
D95a

Zakład Budownictwa Inżynieryjnego Karol Szymański
18-300 Zambrów, Aleja Wojska Polskiego 27A lok. 100

INWESTOR

Gmina Zambrów
ul. Fabryczna 3; 18-300 Zambrów

Obiekt:

Rozbudowa ciągu drogowego dróg gminnych nr 106023B i 106032B Wola Zambrowska - Stary Laskowiec, gmina Zambrów

Stadium: **Projekt techniczny**				Branża: **sanitarna**
Nr rysunku: **3.5**	Skala: **1:100/500**	Nazwa rysunku: **Profil**		Data:
Opracował:		Specjalność:	Nr uprawnień:	Podpis:
Projektant: mgr inż. Radosław Mieczkowski		sanitarna	PDL/0043/POOS/08	
Asystent projektanta: inż. Karol Żabiński				