SCHEMAT TABLICY T2

System instalacji wewnętrznej TN-S
Sposób ochrony przeciwporażeniowej:
-podstawowa - przed dotykiem bezpośrednim obudowa izolacyjna urządzenia
-dodatkowa - przed dotykiem pośrednim szybkie wyłączanie zasilania
Stosować szafę IP40-IK08 drzwi pełne z zamkiem mechanicznym
Zachować min 30% rezerwy po zabudowie wszystkich aparatów

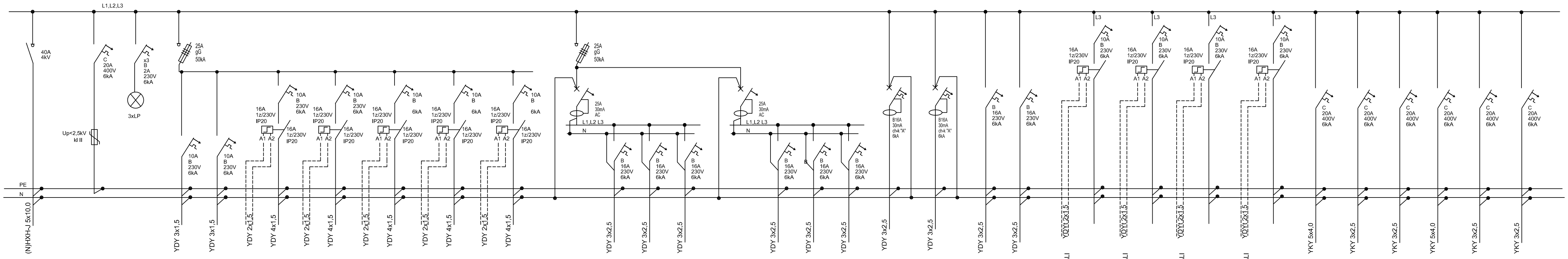

ZASILANIE PODSTAWOWE Z ROZDZIELNI RG - RG/2	OCHRONNIK		
OŚWIETLENIE OGÓLNE OBWÓD NR T2/ 1	Pz=0,8 kW kj=0,6	YDY 3x1,5	10A B 230V 6kA
OŚWIETLENIE OGÓLNE OBWÓD NR T2/ 2	Pz=0,9 kW kj=0,6	YDY 3x1,5	10A B 230V 6kA
OŚWIETLENIE OGÓLNE OBWÓD NR T2/ 3	STEROWANIE KORYTARZ Pz=0,6 kW kj=0,6	YDY 2x1,5 / YDY 4x1,5	16A 1z/230V IP20 / 10A B 230V 6kA
OŚWIETLENIE OGÓLNE OBWÓD NR T2/ 4	STEROWANIE KORYTARZ Pz=0,6 kW kj=0,6	YDY 2x1,5 / YDY 4x1,5	16A 1z/230V IP20 / 10A B 6kA
OŚWIETLENIE OGÓLNE OBWÓD NR T1/ 5	STEROWANIE KORYTARZ Pz=0,6 kW kj=0,6	YDY 2x1,5 / YDY 4x1,5	16A 1z/230V IP20 / 10A B 6kA
OŚWIETLENIE OGÓLNE OBWÓD NR T1/ 6	STEROWANIE KORYTARZ Pz=0,6 kW kj=0,6	YDY 2x1,5 / YDY 4x1,5	16A 1z/230V IP20 / 10A B 6kA
OŚWIETLENIE OGÓLNE OBWÓD NR T1/ 7	STEROWANIE KORYTARZ Pz=0,6 kW kj=0,6	YDY 2x1,5 / YDY 4x1,5	16A 1z/230V IP20 / 10A B 6kA
GNIAZDA OGÓLNE OBWÓD NR T2/ 10	Pz=2,2 kW kj=0,2	YDY 3x2,5	25A gG 50kA / 25A 30mA AC / B 16A 230V 6kA
GNIAZDA OGÓLNE OBWÓD NR T2/ 11	Pz=2,2 kW kj=0,2	YDY 3x2,5	B 16A 230V 6kA
GNIAZDA OGÓLNE OBWÓD NR T2/ 12	Pz=2,2 kW kj=0,2	YDY 3x2,5	B 16A 230V 6kA
GNIAZDA OGÓLNE OBWÓD NR T2/ 13	Pz=2,2 kW kj=0,2	YDY 3x2,5	25A 30mA AC / B 16A 230V 6kA
GNIAZDA OGÓLNE OBWÓD NR T2/ 14	Pz=2,2 kW kj=0,2	YDY 3x2,5	B 16A 230V 6kA
GNIAZDA OGÓLNE OBWÓD NR T2/ 15	Pz=2,2 kW kj=0,2	YDY 3x2,5	B 16A 230V 6kA
GNIAZDA PUNKTY PEL OBWÓD NR - T2/ 16	Pz=1,5 kW kj=0,3	YDY 3x2,5	B16A 30mA cl=A "A" 6kA
GNIAZDA PUNKTY PEL OBWÓD NR - T2/ 17	Pz=1,5 kW kj=0,3	YDY 3x2,5	B16A 30mA cl=A "A" 6kA
ZASILANIE ŻALUZJI ZEW OBWÓD NR T2/ 18	Pz=1,0 kW kj=0,2	YDY 3x2,5	B 16A 230V 6kA
ZASILANIE ŻALUZJI ZEW OBWÓD NR T2/ 19	Pz=1,0 kW kj=0,2	YDY 3x2,5	B 16A 230V 6kA
ZASILANIE WENTYLATORA KANAŁOWEGO OBWÓD NR - T2/20	STEROWNIE Z CENTRALI WENTYLACJI Pz=0,2 kW kj=0,7	YDYżo2x1,5	L3 / 16A 1z/230V IP20 / 10A B 230V 6kA
ZASILANIE WENTYLATORA KANAŁOWEGO OBWÓD NR - T2/21	STEROWNIE Z CENTRALI WENTYLACJI Pz=0,2 kW kj=0,7	YDYżo2x1,5	L3 / 16A 1z/230V IP20 / 10A B 230V 6kA
ZASILANIE WENTYLATORA KANAŁOWEGO OBWÓD NR - T2/22	STEROWNIE Z CENTRALI WENTYLACJI Pz=0,2 kW kj=0,7	YDYżo2x1,5	L3 / 16A 1z/230V IP20 / 10A B 230V 6kA
ZASILANIE WENTYLATORA KANAŁOWEGO OBWÓD NR - T2/23	STEROWNIE Z CENTRALI WENTYLACJI Pz=0,2 kW kj=0,7	YDYżo2x1,5	L3 / 16A 1z/230V IP20 / 10A B 230V 6kA
ZASILANIE CENTRALI WENT OBWÓD NR T2/ 24	Pz=1,5 kW kj=0,7	YKY 5x4,0	C 20A 400V 6kA
ZASILANIE AGREGATU SKR OBWÓD NR T2/ 25	Pz=2,1 kW kj=0,7	YKY 3x2,5	C 20A 400V 6kA
ZASILANIE ZESTAWU POMP OBWÓD NR T2/ 26	Pz=0,5 kW kj=0,7	YKY 3x2,5	C 20A 400V 6kA
OBWÓD NR T2/ 27	Pz=1,5 kW kj=0,7	YKY 5x4,0	C 20A 400V 6kA
ZASILANIE AGREGATU SKR OBWÓD NR T2/ 28	Pz=2,1 kW kj=0,7	YKY 3x2,5	C 20A 400V 6kA
ZASILANIE ZESTAWU POMP OBWÓD NR T2/ 29	Pz=0,5 kW kj=0,7	YKY 3x2,5	C 20A 400V 6kA

TEMAT:	**BUDOWA ZESPOŁU BUDYNKÓW OŚWIATY - BUDOWA PRZEDSZKOLA INTEGRACYJNEGO PRZY UL. LIPOWEJ W SZAMOTUŁACH - ETAP I**		PRACOWNIA ARCHITEKTONICZNA **MIĘDZY KRESKAMI** MGR INŻ. ARCH. SZYMON KAŁUŻYŃSKI SZYMON KAŁUŻYŃSKI UL. MŁYŃSKA 7 64-500 SZAMOTUŁY WWW.BIUROMIEDZYKRESKAMI.PL TEL. +48 602 209 729 64-500 SZAMOTUŁY REGON: 524411006 BIURO@MIEDZYKRESKAMI.PL
INWESTOR:	MIASTO I GMINA SZAMOTUŁY,UL.DWORCOWA 26 SZAMOTUŁY 64-500		
LOKALIZACJA:	SZAMOTUŁY, UL. LIPOWA/ FELIŃSKIEGO, DZIAŁKA NR 327/1/3		
FAZA:	PROJ. BUDOWLANY	ELEKTRYCZNA	skala 1:100
PROJEKTANT:	mgr inż. Wiesław Kaplon upr. nr WKP/0385/PWOE/09 specj: elektroenergetyczna		data 2022-10-26
PROJEKTANT SPRAWDZAJĄCY:	mgr inż. Marcin Gatniejewski upr. nr WKP/0483/PWOE/15 specj: elektroenergetyczna		
TREŚĆ RYSUNKU:	SCHEMAT TABLICY ELEKTRYCZNEJ T2		nr rys. E-07