W1;

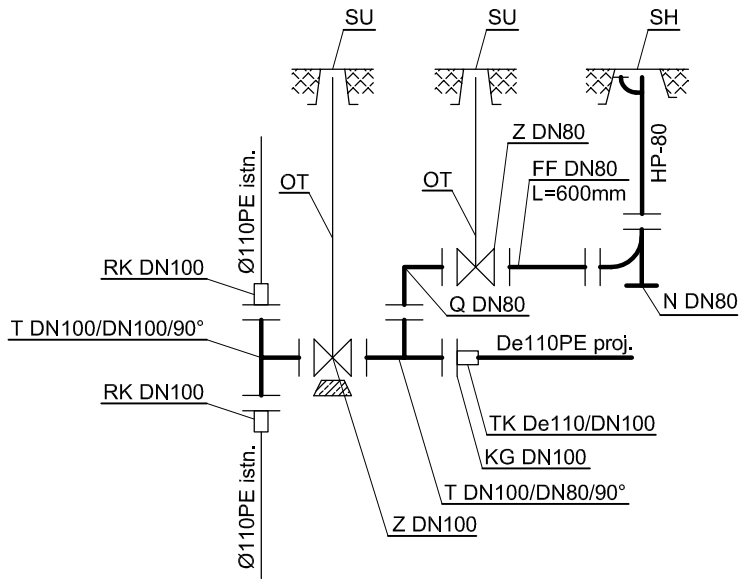

W12;

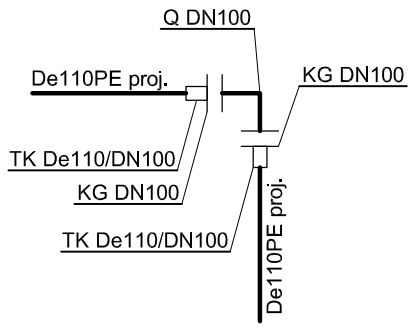

W13;

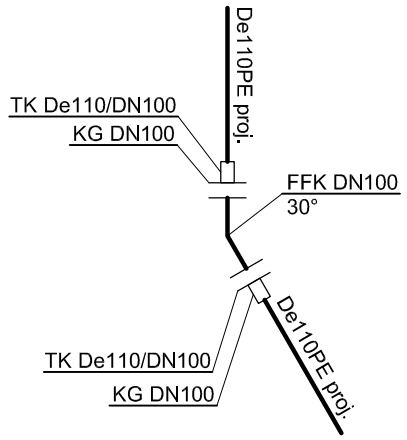

W14;

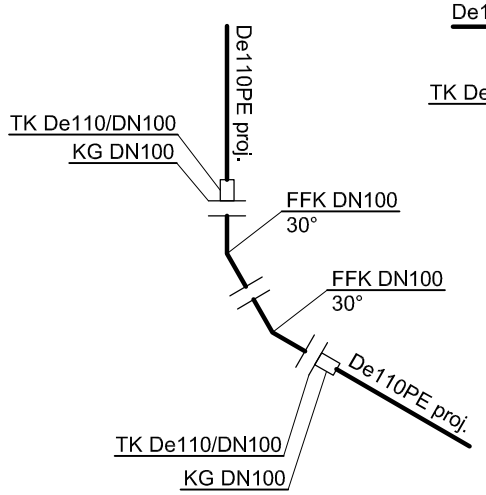

W15;
widok z góry

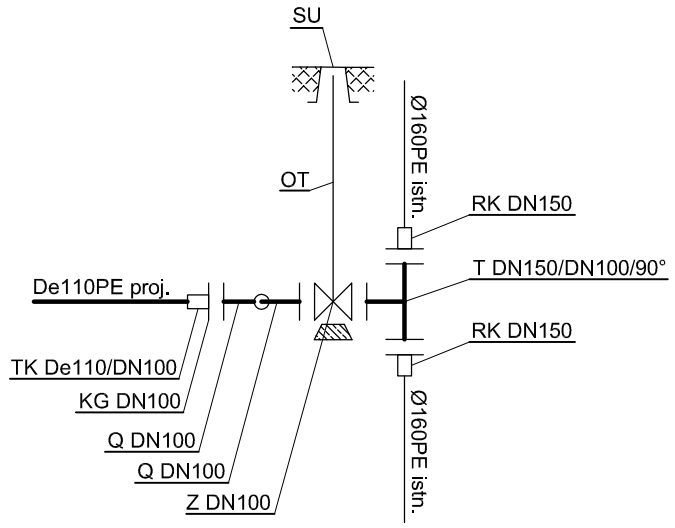

W15;
widok z boku

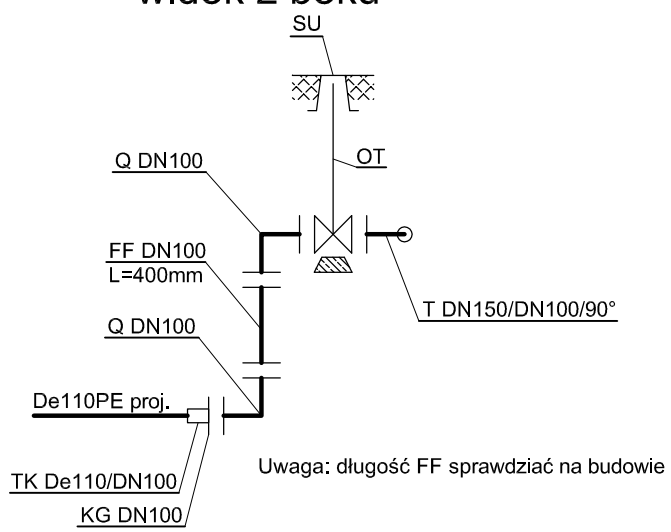

Uwaga: długość FF sprawdziać na budowie

LEGENDA:

TK	Tuleja kołnierzowa
KG	Kołnierz ze stali nierdzewnej gat. 316
T	Trójnik żeliwny kołnierzowy
Z	Zasuwa kołnierzowa z miękkim uszczelnieniem
RK	Łącznik rura-kołnierz do rur PE
OT	Obudowa teleskopowa do zasuw klinowych
SU	Skrzynka uliczna do zasuw wodociągowych
HP-80	Hydrant podziemny DN80mm
FFK	Łuk kołnierzowy żeliwny 11,25°; 22,5°; 30°; 45°;
N	Kolano kołnierzowe żeliwne 90° ze stopką;
Q	Łuk kołnierzowy żeliwny 90°;
FF	Króciec dwukołnierzowy

UWAGA:

1. Pod zasuwy odcinające w węzłach wykonać bloki podporowe betonowe zgodnie z opisem technicznym i ST.
2. Skrzynki uliczne zasuw i hydrantów podziemnych oraz kolumny hydrantów nadziemnych ustabilizować warstwą betonu zgodnie z opisem technicznym i ST.
3. Na załamaniach sieci wodociągowej zamontować bloki oporowe betonowe zgodnie z opisem technicznym i ST.
4. Odejścia na hydranty pomiędzy węzłami W6-W7, W10-W11 oraz w węźla W9 należy wykonać nad siecią wodociągową średnicę obok sieci z zachowaniem 0,5m odległości osiowo od infrastruktury teletechnicznej.

W9;

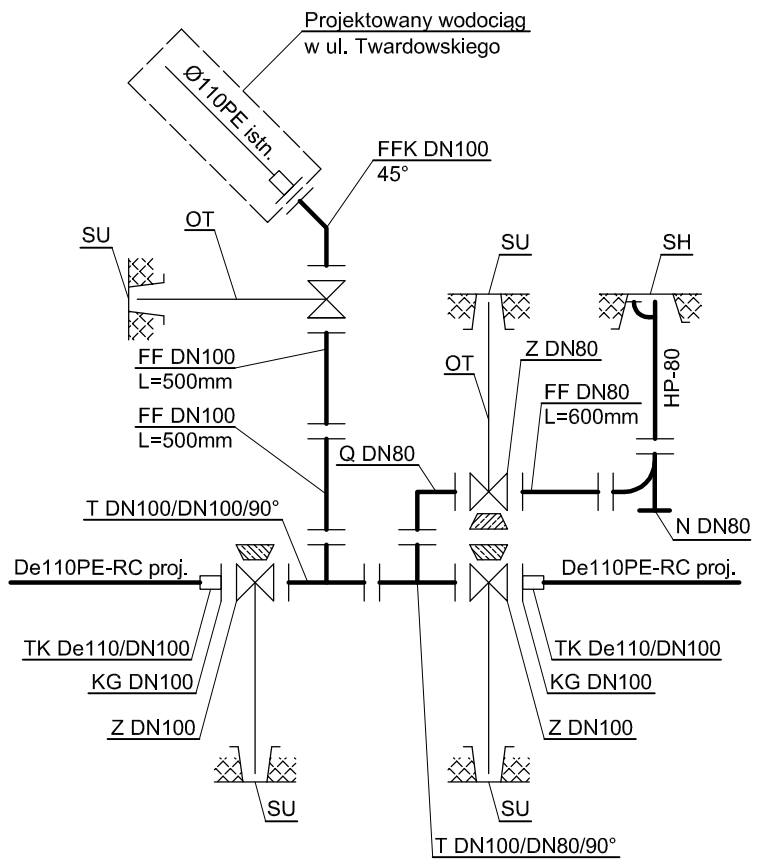

Węzeł z hydrantem na sieci - szt. 3;

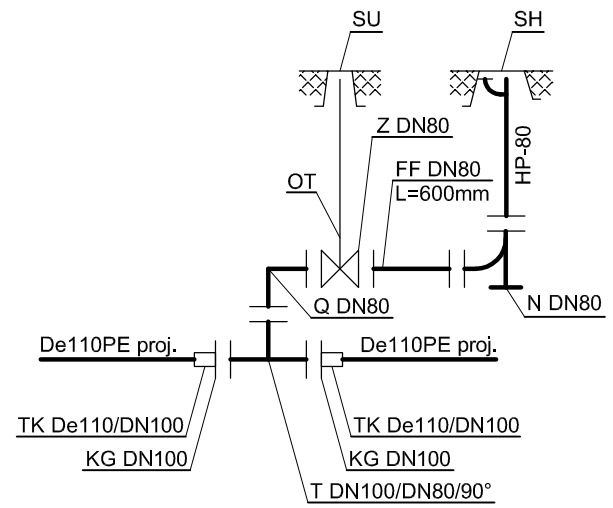

Biuro Projektów Hydro-Eko, ul. Gryfa Pomorskiego 58E/4, 81-572 Gdynia	Projektant:	mgr inż. Bartłomiej Zieliński upr. bud. POM/0063/POOS/15 specj. instalacyjna		Data 11.2020r.
	Sprawdzający:	mgr inż. Andrzej Pietrzak upr. bud. POM/0029/PWOS/06 specj. instalacyjna		

Inwestor:	Przedsiębiorstwo Wodociągów i Kanalizacji Sp. z o.o. w Gdyni 81-311 Gdynia, ul. Witomińska 29	
Adres inwestycji:	Pogórze gmina Kosakowo, ul. Feliksa Dorsza, Wiejska, Tadeusza Kościuszki Działki ewidencyjne nr: 44; 45/7; 45/9; 50; 60; 61/5; 61/6; 62/10 obręb 007 Pogórze	
Nazwa inwestycji:	Budowa rozdzielczej sieci wodociągowej oraz kanalizacji sanitarnej	Skala
Tom	Sieć wodociągowa i kanalizacja sanitarna	- - -
Stadium opracowania:	Projekt wykonawczy	Nr rysunku
Nazwa rysunku:	Schematy węzłów wodociągowych	KSW-03

Rozwiązania techniczne przedstawione na rysunku stanowią wyłączną własność Biura Projektów HYDRO-EKO Sp. z o.o. Sp. k.
Mogą one być wykorzystywane i udostępniane innym osobom jedynie na podstawie pisemnego zezwolenia Właścicieli Biura