Wymiar	Odchyłki
	8
	6
	6
	4
	6
	4

Zmiany								
Symbol wyrobu	Oznaczenie dla wyrobu od nr	do nr	Nr karty zmian producenta	Symbol zmian	Nr planu IFS	Ilość	Data	Podpis

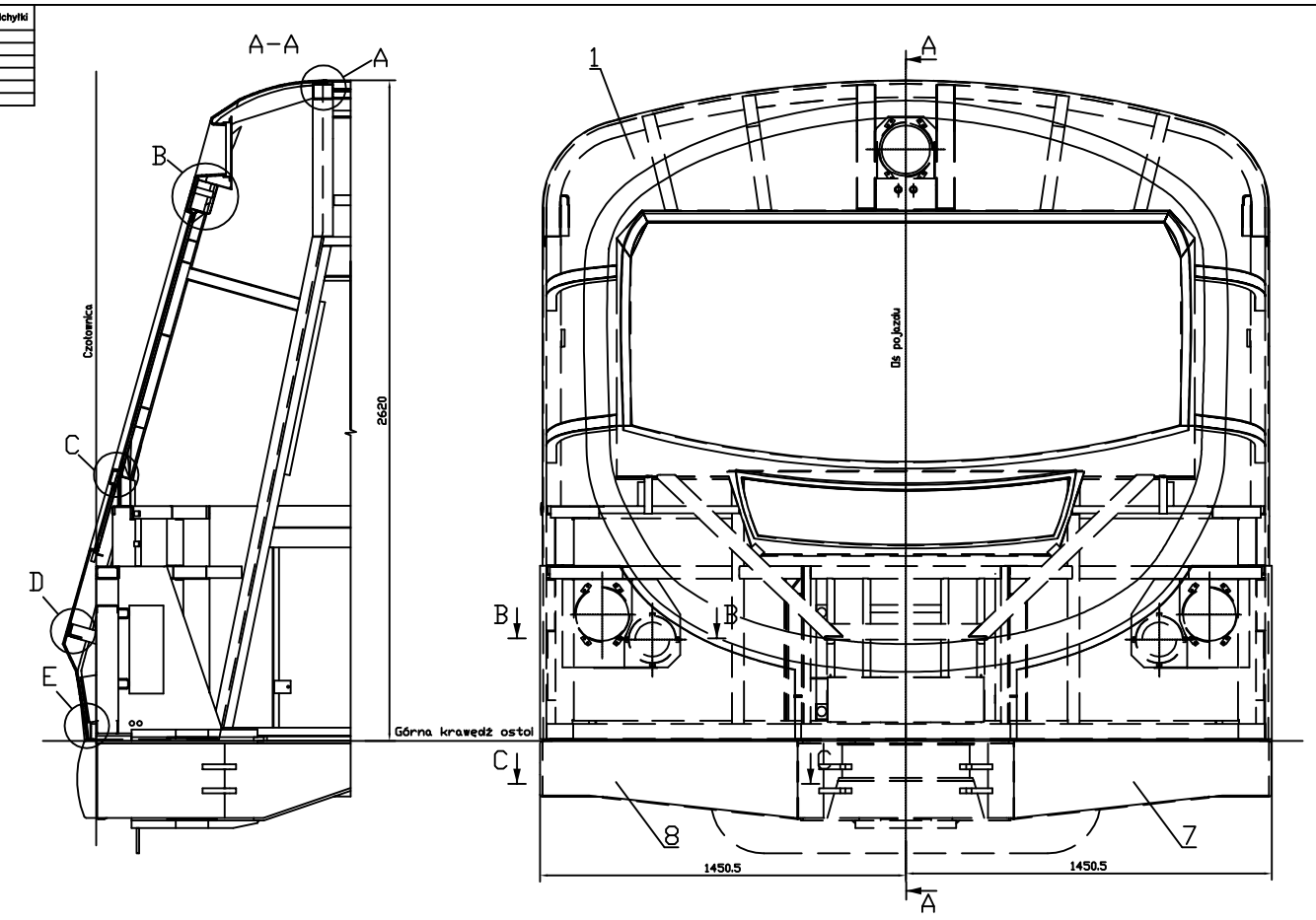

Powierzchnie na które należy nałożyć klej.

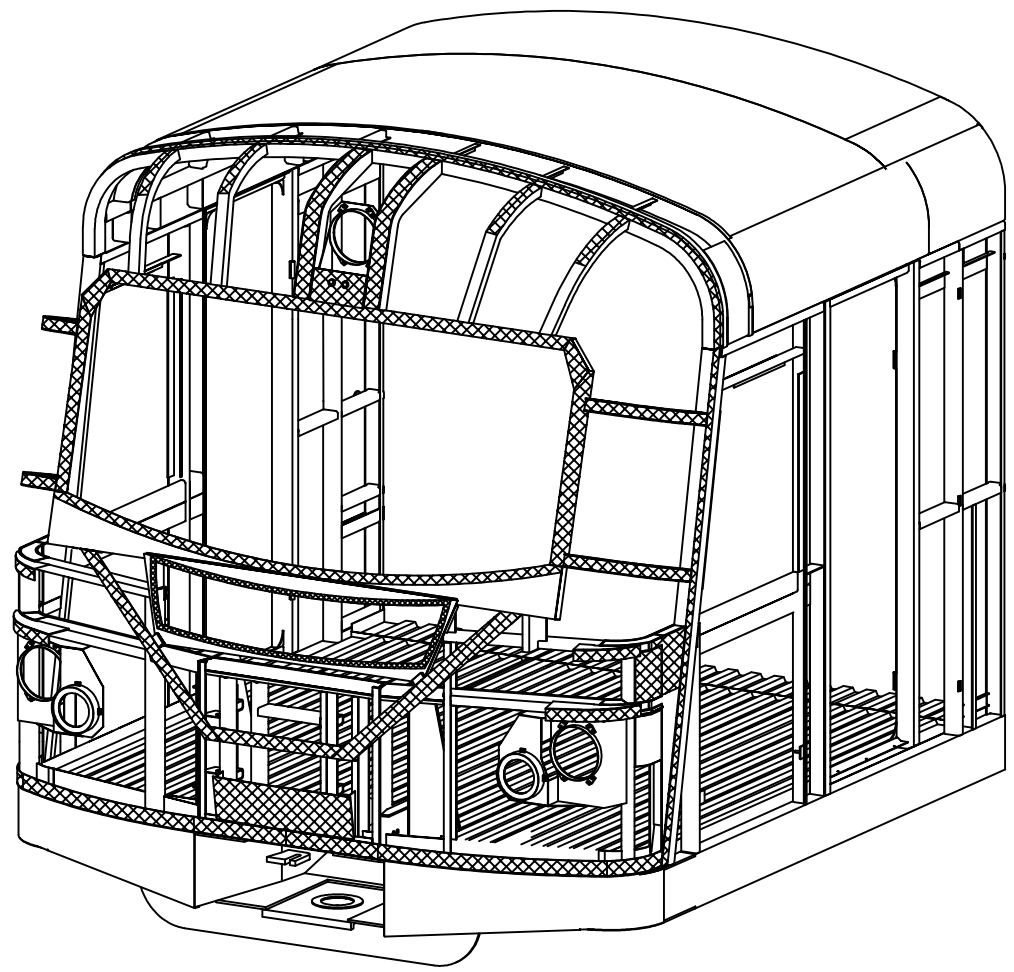

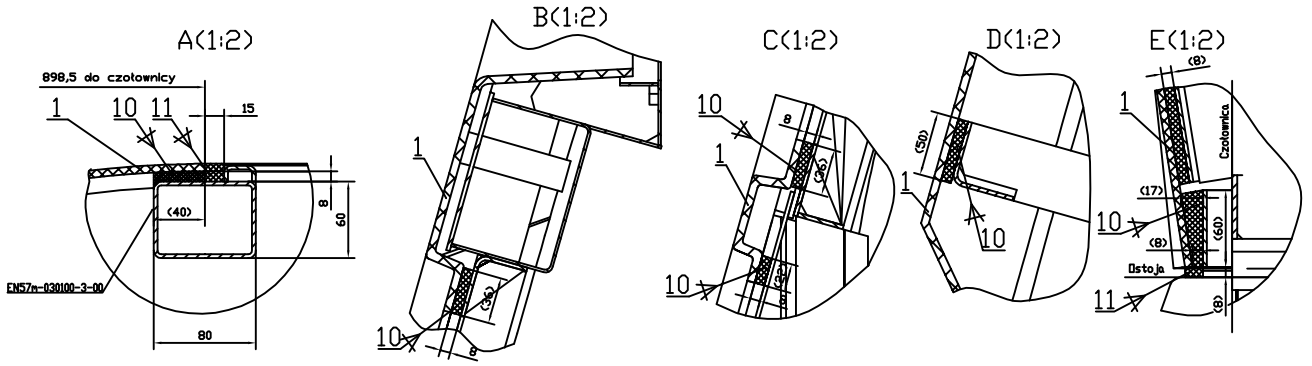

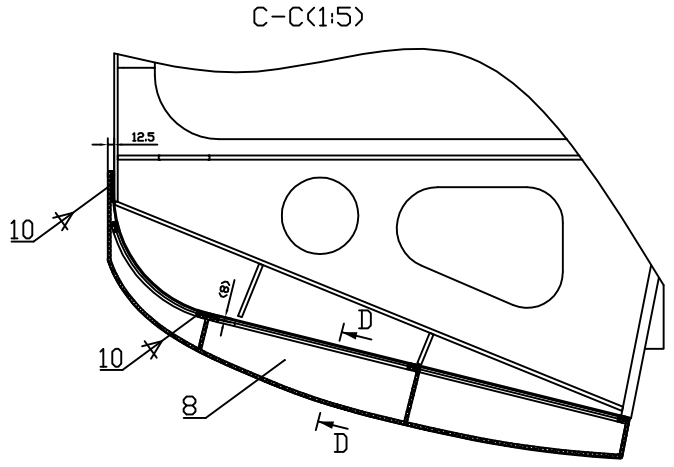

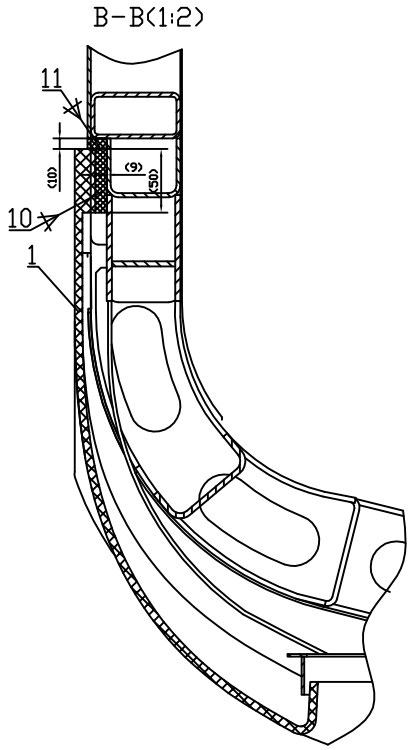

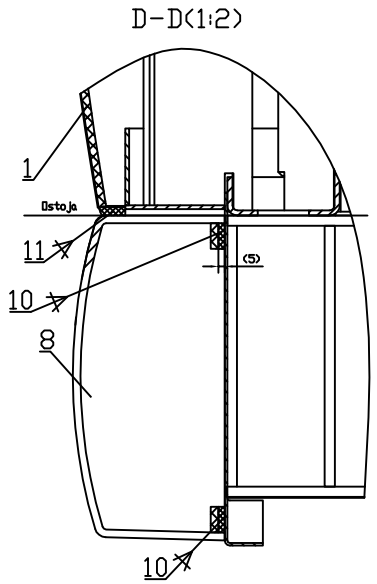

Uwaga:

1. Zgodnie z ustaleniami z producentem kleju SIKA POLAND Sp. z o.o.
   ul. Rzemieślnicza 1 62–081 Przeźmierowo k. Poznania tel. 0616523822
   istotny dla prawidłowego przyklejenia oraz sklejenia ze sobą elementów poz. 1,7 i 8
   jest sposób przygotowania powierzchni do klejenia:
   a) Laminat poliestrowo–szklany (od strony nakładania warstw)– oczyścić papierem ściernym S80, odtłuścić preparatem Sika Activator oraz zagruntować preparatem Sika Primer 206G+P.
   b) Stal – matowienie powierzchni drobnym papierem ściernym lub włókniną np. Scotch Brite firmy 3M, odtłuszczanie środkiem Sika Activator, gruntowanie Sika Primer 206G +P.

   Zaleca się także aby podkładki dystansowe były wykonane z gumy twardości 55–60°Sh oraz aby przyklejać je klejem Sikaflex 252 .
2. Materiały niemetalowe muszą spełniać wymogi norm:
   PN–K–02511 dotyczącej bezpieczeństwa przeciwpożarowego i własności dymowe materiałów.
3. Wymiary w nawiasach zgodnie z normą PN–ISO 129:1996 są wymiarami pomocniczymi i przedstawiają wartość przybliżoną.

Ilość	Nazwa przedmiotu	Nr rys. lub normy	Format	Poz.	Materiał	Masa 1 szt. w kg	Uwagi
				13			
				12			
wg pokrzeb	Sikaflex 222UV	DIN 5510–2		11			
wg pokrzeb	Sikaflex 252	DIN 5510–2		10			
				9			
1	Osłona narożna dolna–prawa	EN–57m 030002–1–00	A1	8		7.5	
1	Osłona narożna dolna–lewa	EN–57m 030001–1–00	A1	7		7.5	
				6			
				5			
				4			
				3			
				2			
1	Czoło kabiny	EN–57m 030000–2–01	A0	1		105	

Podziałka	Masa kompletu w kg	Format
1:10	1 ~120	A0

Konstr.	07/06	M.Fur
Rys.	07/06	M.Fur
Sprow.	07/06	J.Mielcarek
Weryf.	07/06	J.Mielcarek
Norm.	07/06	M.Szewska
Zatw.	07/06	Z.Marciniak
Kompletów	2	
Symbol	EN–57m	

Zabudowa czoła pojazdu

EN–57m
032000–2–00

INSTYTUT POJAZDÓW SZYNOWYCH w Poznaniu

Arkusz

Zastępuje rys.

Data:29.09.2005