12. Schemat szafki oświetleniowej.

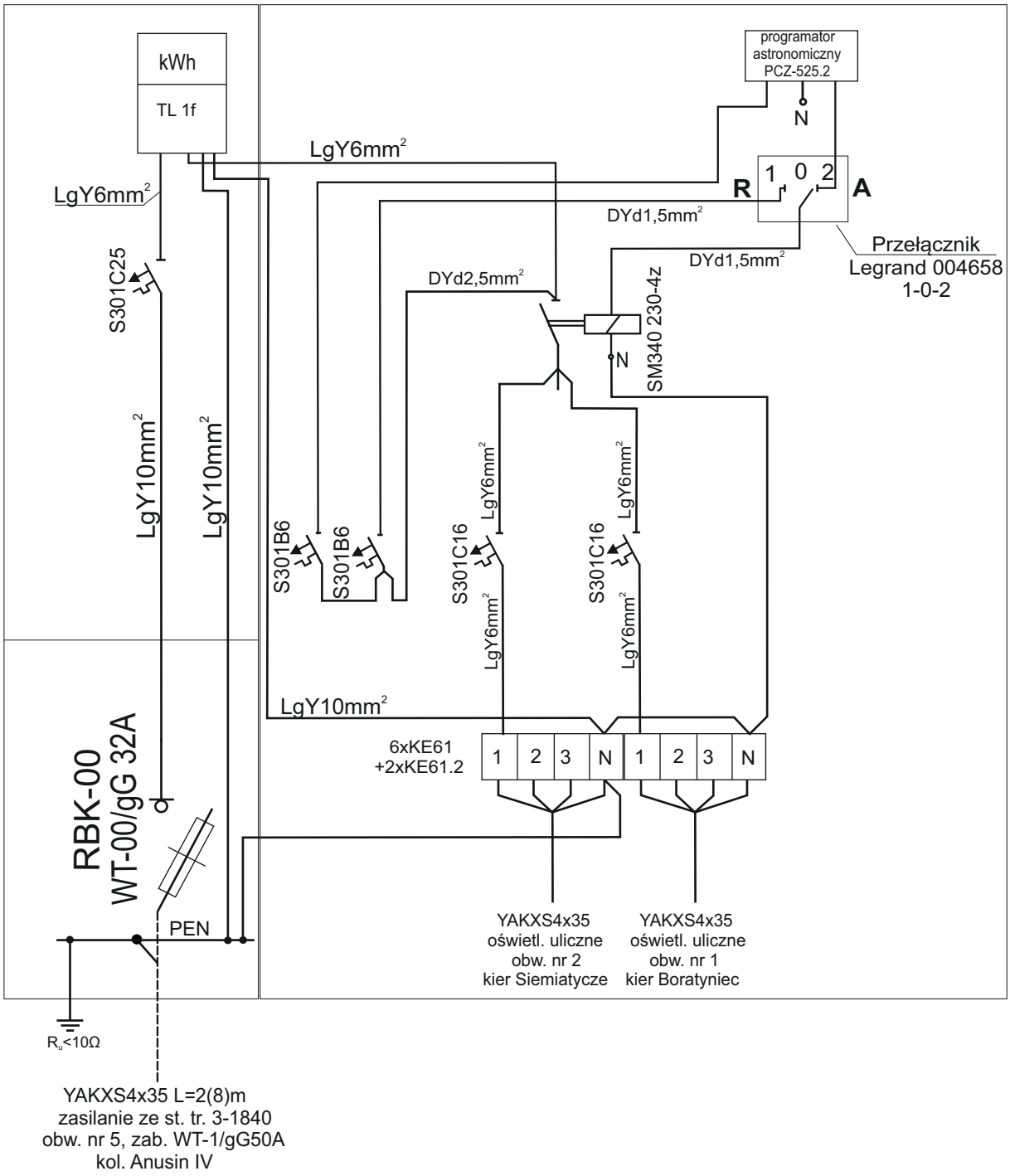

Uwaga.
Szafę oświetleniową SO wykonać w obudowie z estroduru zabezpieczonego przed działaniem czynników atmosferycznych i promieniowaniem UV. Część przedlicznikową przystosować do plombowania. Szafę przystosować do zamykania zgodnie z systemem Master Key przyjętym na terenie działalności PGE Dystrybucji S.A. Oddział Białystok. Szafkę opisać: SO 1840.

Projekty i Instalatorstwo Elektryczne Piotr Putko 17-300 Siemiatycze ul. A. Asnyka 10 tel. 0-606448364		
Inwestor: Gmina Siemiatycze ul. T. Kościuszki 35, 17-300 Siemiatycze		Data: 11.09.2019 rys. nr 2
Projektant: mgr inz. P. Putko upr.proj. PDL/0053/POOE/06	podpis	Miejscowość: kol. Anusin
obiekt: szafka oświetleniowa SO .		dz. nr 34