Nawierzchnia bezpodsypkowa z kostki betonowej

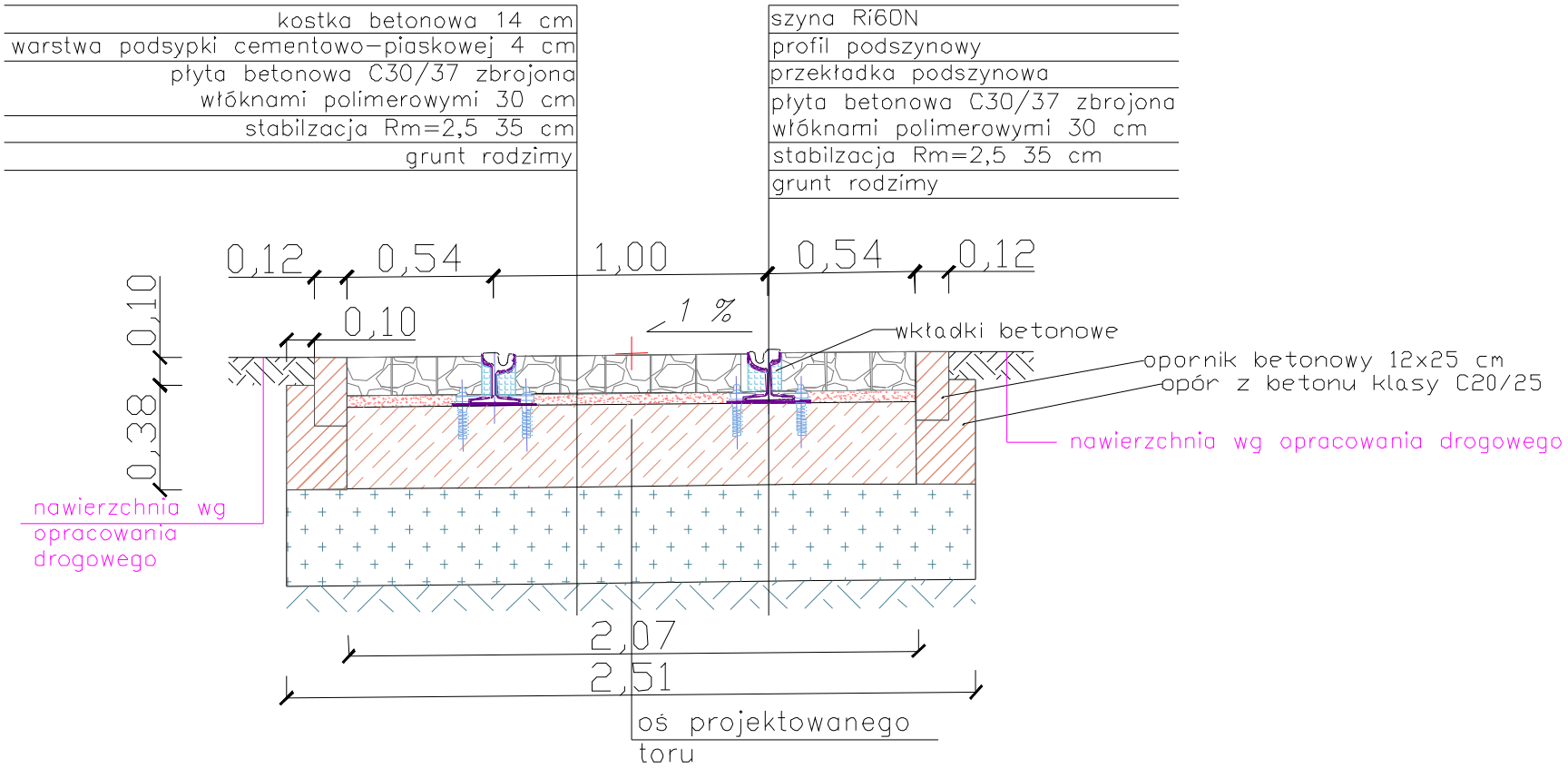

GRUPA ZUE BIURO PROJEKTÓW KOMUNIKACYJNYCH W POZNANIU Sp. z o.o.

Funkcja	Nazwisko	Uprawnienia	Podpis	Data	
PROJEKTANT	mgr inż. Robert Giemza	WKP/0254/POOD/08		03.2019	PROJEKT WYKONAWCZY Rozbudowa zajezdni tramwajowej przy ul. Toruńskiej 278 w Bydgoszczy
OPRACOWUJĄCY	mgr inż. Piotr Szarszoń	-		03.2019	
					Układ torowy
SPRAWDZAJĄCY	mgr inż. Krzysztof Olszewski	WKP/0314/PWOD/11		03.2019	Przekroje normalne
PRACOWNIA TL	ARKUSZ NR 2	SKALA 1:25			NR UMOWY 16180