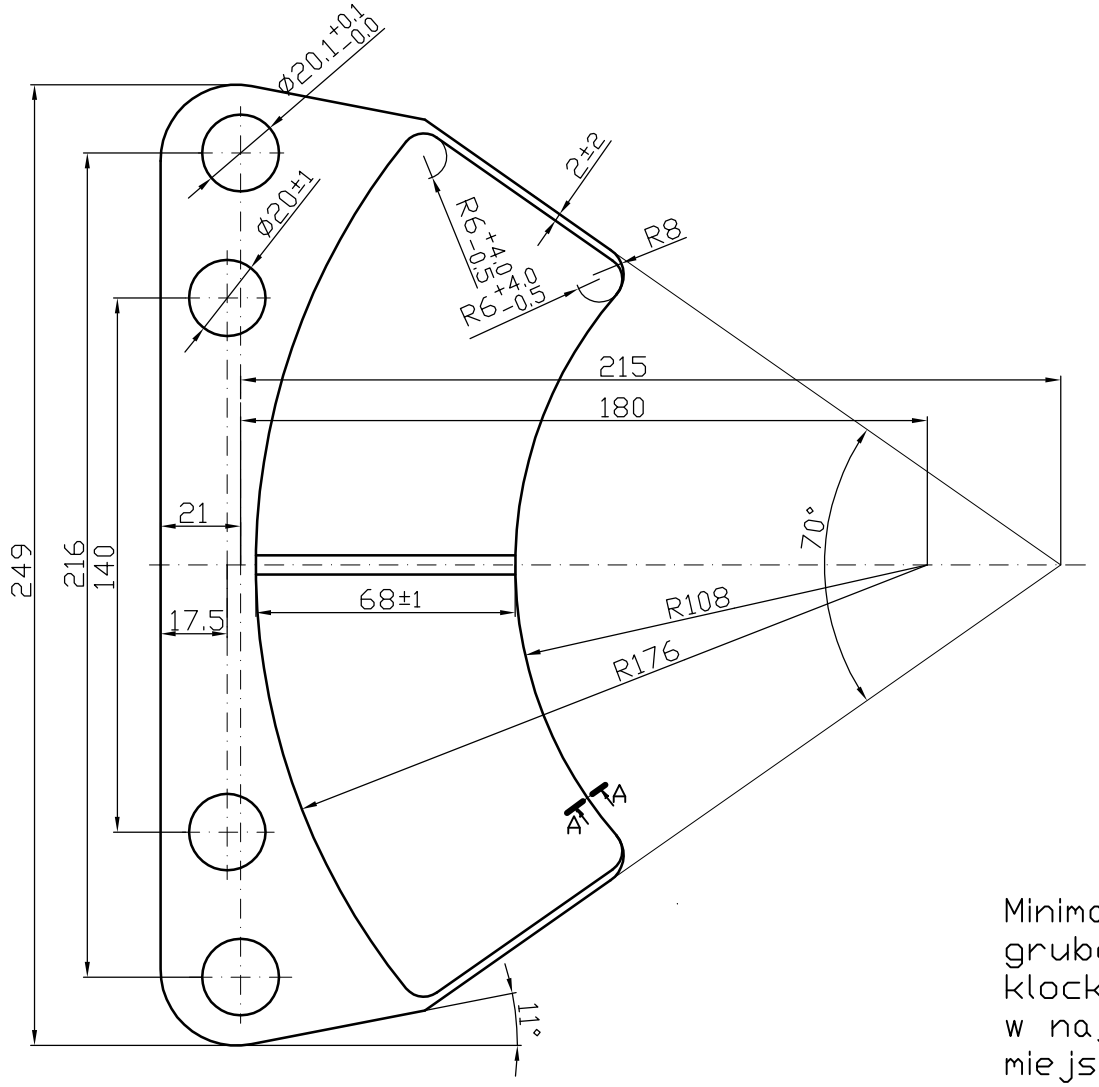

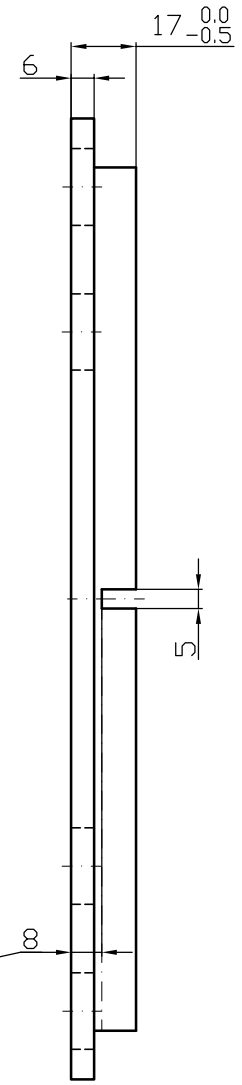

Minimalna grubość klocka(mierzona w najcieńszym miejscu).

A–A

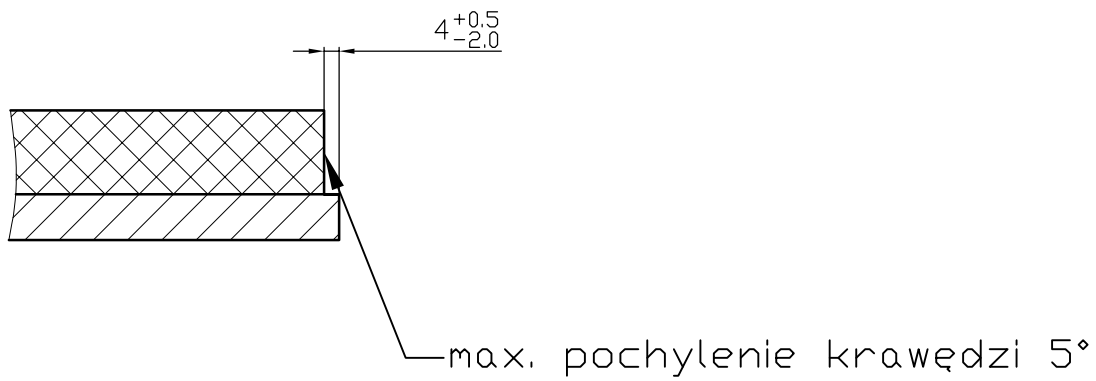

Uwagi:

1. Ostre krawędzie płyty stalowej stępione.
2. Otwory ⌀20.1 - dopuszczalny wymiar zużycia ⌀20.5 .Przy większym zużyciu klocki wymienić.
3. Na tylnej stronie płyty klocka oznaczenie producenta,numeru partii,oznaczenie materiału klocka,tydzień i rok produkcji.
4. Płyta klocka zabezpieczona czarną farbą antykorozyjną.
5. Surowce użyte do produkcji klocków nie mogą zawierać substancji występujących na liście substancji szkodliwych obowiązującej w Unii Europejskiej(azbest,kadm.ołów)

	DATA	PODPISY	Materiał:	MPK - Łódź Sp. z o.o.
Projekt.				
Kreślił	14.12.2017	R.Smulski		
Sprawdz.	14.12.2017	K.Kwiatkowski		
Skala 1:2	Klocek hamulcowy wózka napędowego			NF6D 080003-00