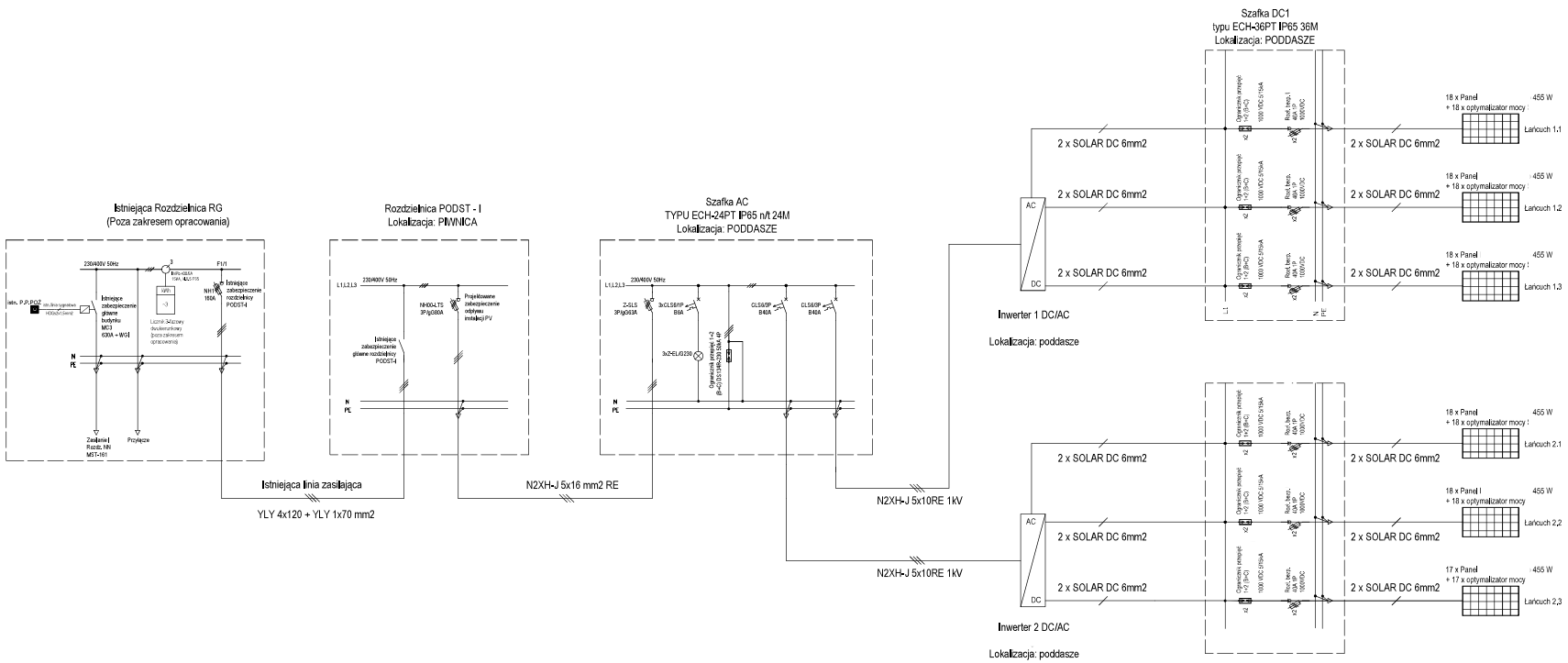

Nr rys.	Nr kol.	Nazwa korekty	Data

AUTORSKA PRACOWNIA ARCHITEKTONICZNA - JACEK BUŁAT
62-010 Pobiedziska ul. Strzelecka 7
tel./fax: +48 61 8126 127 kom: +48 606 456 271 e-mail: biuro@abulat.com.pl

INWESTYCJA	DOCIEPLENIE ELEWACJI TYLNYCH I REMONT ELEWACJI FRONTOWYCH WRAZ Z WYMIANĄ STOLARKI OKIENNEJ I DRZWIOWEJ, OSUSZENIE I IZOLACJA PIWNIC ORAZ MONTAŻ SIECIOWEJ INSTALACJI FOTOWOLTAICZNEJ NA DACHU BUDYNKU URZĘDU MIEJSKIEGO
ADRES	ul. LELETA 15-20, 61-706 POZNAŃ
DZIAŁKA	dz. nr ewid. 2/27 2/9, 3/1, ark.12, obręb 51
INWESTOR	MIASTO POZNAŃ Plac Kolegiacki 17, 61-841 POZNAŃ
ZESPÓŁ PROJEKTOWY	
PROJEKTANT	MGR INŻ. MARIUSZ GJERA — UPRAWNIENIA PODAST
ASYSTENT	INŻ. GRZEGORZ JANKOWSKI
SPRAWDZAJĄCY	MGR INŻ. JAKUB DANEK — UPRAWNIENIA PODAST
BRANŻA	ELEKTRYCZNA — STADIUM: PROJEKT WYKONAWCZY
DATA	07.2023 — SKALA: —
TREŚĆ RYS.	**Schemat ideowy instalacji fotowoltaicznej**

OZNACZ.	BRANŻA	PODBRANŻA	NR RYS.	ARKUSZ	REWIZJA
PW	IE		IE.02	1/1	00