PRZEKRÓJ KONSTRUKCYJNY

PRZEPUSTU DROGOWEGO

PKP-1

PRZEPUSTY

Lokalizacja, rodzaj, średnica i długość
za zgodność ze wskazaniem
na Planie Sytuacyjnym PLS/PZT.

Rury produkowane z HDPE / PEHD SN8 typu PECOR.
Rury karbowane, posiadające sztywność obwodową SN 8
przez. do budowy Przepustów Drogowych.
Polietylenowe rury przepustowe.

Zabruk kamienny z kamieni 100-200mm
układany na mokro/beton pół-mokry,
fugi wyk. z dodatkiem plastyfikatora,
zakończone na gładko.

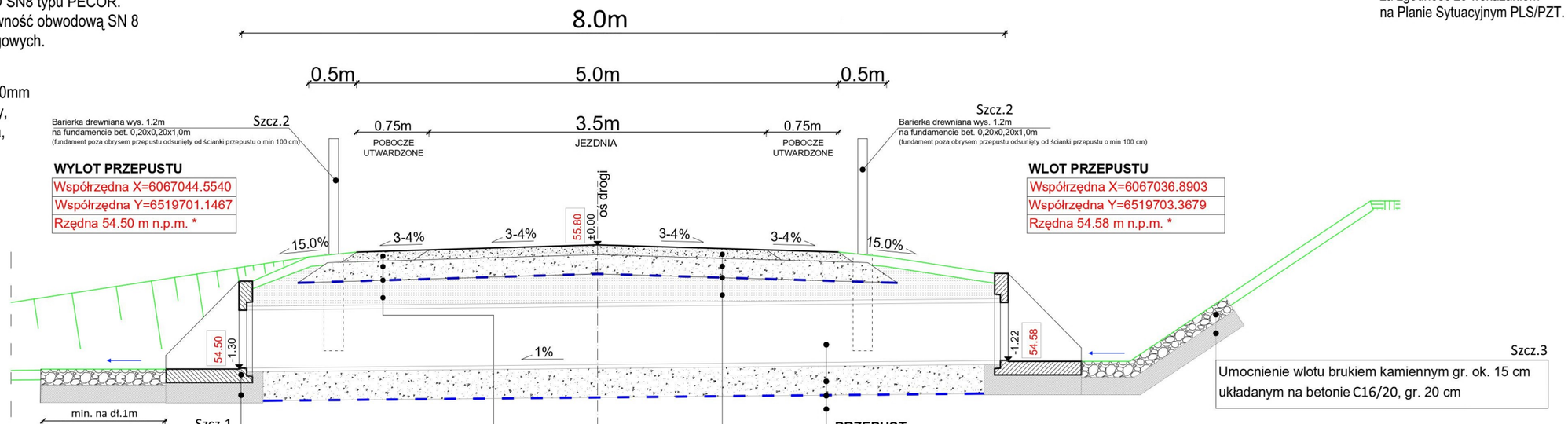

WYLOT PRZEPUSTU

Współrzędna X=6067044.5540
Współrzędna Y=6519701.1467
Rzędna 54.50 m n.p.m. *

WLOT PRZEPUSTU

Współrzędna X=6067036.8903
Współrzędna Y=6519703.3679
Rzędna 54.58 m n.p.m. *

Umocnienie wlotu brukiem kamiennym gr. ok. 15 cm
układanym na betonie C16/20, gr. 20 cm

ŚCIANKA OPOROWA PRZEPUSTU

Ścianka prosta przepustu
Ława z betonu C16/20 gr. 21 cm
Podłoże zag. do Is≥1.0

PRZEPUST

Przepust PEHD/HDPE SN8 DN 600 dł.8.00m typu PECOR / karbowany
Fundament z KŁSM 0/31.5mm C50/30 gr 30 cm
geotkanina separacyjno-wzmacniająca- polipropylenowa dwukierunkowa 70R
Podłoże/nawierzchnia istniejąca

POBOCZE UTWARDZONE

nawierzchnia z KŁSM 0/31.5mm C50/10 gr 10 cm (E_2 ≥150 MPa)
w-wa podbudowy z PBSM 0/63 mm gr. 20 cm (E_2 ≥130 MPa)
geotkanina separacyjno-wzmacniająca- polipropylenowa dwukierunkowa 70R
zasypka z mieszanki niezwiązanej 0/16 CNR gr. min 20 cm

JEZDNIA

nawierzchnia z KŁSM 0/31.5mm C50/10 gr 10 cm (E_2 ≥150 MPa)
w-wa podbudowy z PBSM 0/63 mm gr. 20 cm (E_2 ≥130 MPa)
geotkanina separacyjno-wzmacniająca- polipropylenowa dwukierunkowa 70R
zasypka z mieszanki niezwiązanej 0/16 CNR gr. min 20 cm

Szcz.1

Szczegół Prefabrykatu

(wymiary nie mniejsze niż wskazano na rysunku)
(podano w mm)

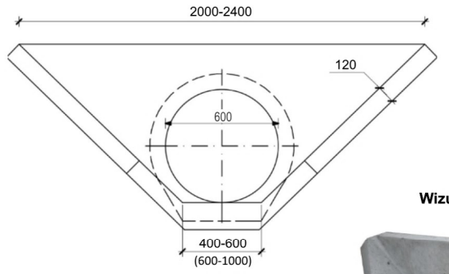

Wizualizacja Prefabrykatu

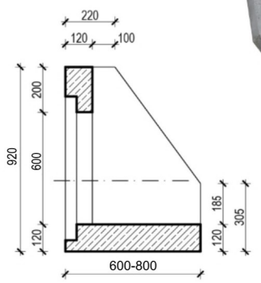

Grubość ścianki oporowej
i skośnej nie mniej jak 120mm
Prefabrykat Zbrojony z bet.
kl. min. C25/30
Połączenie z rurą przepustową
szczelne,zabezpieczone

Pref. z bet. min. B30 Zbrojony

UWAGA: Prefabrykaty dostosować do średnicy danego przepustu otwór rurowy dostosowany do rury przepustowej

Szcz.2

Barierka Wygrodzeniowa Drewniana

(ilość: 2 szt na każdy przepust)
(kolor jasny brąz lub tik)

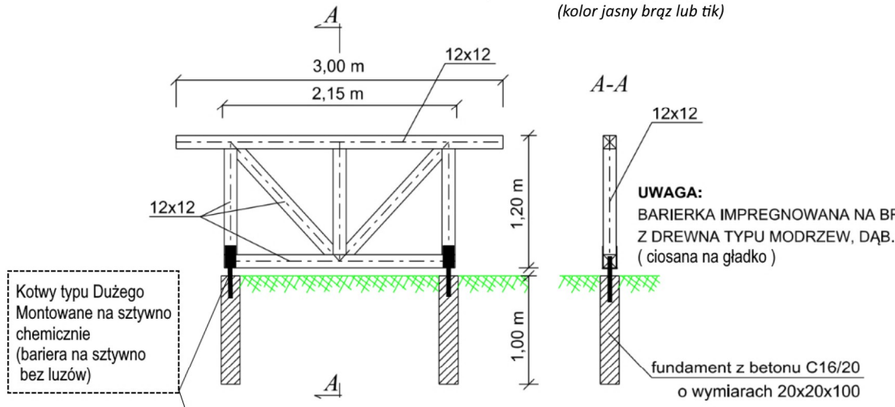

UWAGA:
BARIERKA IMPREGNOWANA NA BRĄZOWO
Z DREWNA TYPU MODRZEW, DĄB.
(ciosana na gładko)

Wymagany montaż wspornikowy na kilku kotwach
lub prętach min. fi16mm w sposób sztywny
i trwały z fundamentem betonowym.

Rury produkowane z HDPE / PEHD SN8 typu PECOR.
Rury karbowane, posiadające sztywność obwodową SN8
przez. do budowy Przepustów Drogowych.
Polietylenowe rury przepustowe.

Szcz.3

UMOCNIENIE SKARP I DNA ROWU W OBRĘBIE PRZEPUSTÓW

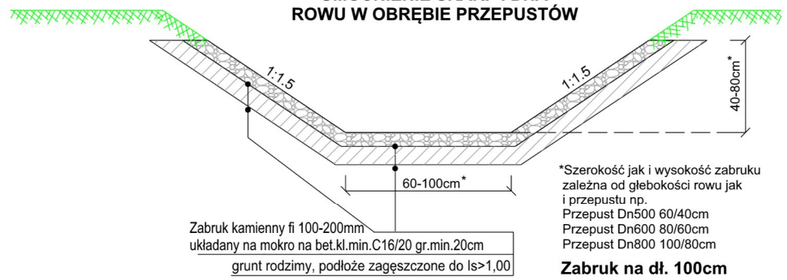

*Szerokość jak i wysokość zabruku
zależna od głębokości rowu jak
i przepustu np.
Przepust Dn500 60/40cm
Przepust Dn600 80/60cm
Przepust Dn800 100/80cm

Zabruk na dł. 100cm

TBI Budownictwo Specht Krystian
ul. Piaskowa 26
84-242 Luzino
tel. +48 695 980 326
e-mail: tbi@poczta.fm

Data: 03.2024

Inwestycja	Przebudowa odcinka drogi leśnej dł.400m wraz z składnicami drewna w L.Mechowo na Terenie Nadleśnictwa Wejherowo			
Adres	221107_2.0025 obr. Zdrada Gmina Puck, Powiat Pucki			
Działki	Dz.nr 85, 90			
Inwestor	Nadleśnictwo Wejherowo 84-200 Wejherowo, ul. Jana III Sobieskiego 247			
Rysunek	**PRZEKRÓJ KONSTRUKCYJNY PRZEPUSTU**		Skala 1:50	Nr rys. PKP-1
Stanowisko	Imię i nazwisko	Uprawnienia	Branża	Podpis
Projektant	mgr inż. Bartłomiej Ziółkowski	POM/0291/PBD/21	Drogowa	