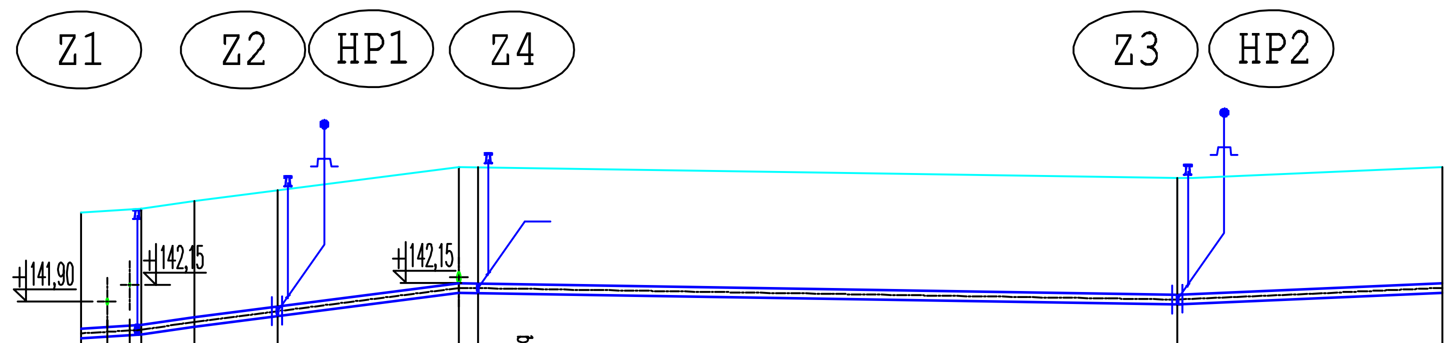

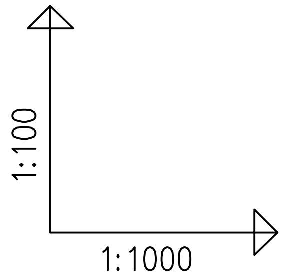

POZIOM PORÓW.
132.00 m n.p.m.

ODLEGŁOŚCI	RZĘDNA TERENU ISTN.	RZĘDNA OSI RUROCIĄGU	ZAGŁĘBIENIE OSI RUROC.	Opis
0,0	143,10	141,50	1,60	Wpięcie do istniejącej sieci wodociągowej ø110 poprzez trójnik równoprzelotowy ø110
3,5	143,12	141,52	1,60	Istniejąca sieć kanalizacji sanitarnej tłocznej ø90 PE (rzędne orientacyjne)
6,5	143,14	141,54	1,60	Istniejąca linia telekomunikacyjna (rzędne orientacyjne)
8,0	143,15	141,55	1,60	Zasuwa kołnierzowa DN100 z obudową teleskopową i skrzynką uliczną Zmiana kierunku trasy pod kątem 30°
15,0	143,25	141,65	1,60	Zmiana kierunku trasy pod kątem 5°
26,0	143,39	141,79	1,60	Trójnik redukcyjny PE De110/90 + odcinek ø90 PE + hydrant nadziemny wraz z zasuwą kołnierzową Dn80 mm z obudową teleskopową i skrzynką uliczną
50,0	143,70	142,10	1,60	Istniejące przyłącze kanalizacji sanitarnej ø160 PVC (rzędne orientacyjne) Zmiana kierunku trasy pod kątem 3°
52,5	143,70	142,10	1,60	Wpięcie projektowanego przyłącza wodociągowego ø32 PE + zasuwą do przyłącza domowego DN32 mm z obudową teleskopową i skrzynką uliczną
145,0	143,55	141,95	1,60	Trójnik redukcyjny PE De110/90 + odcinek ø90 PE + hydrant nadziemny wraz z zasuwą kołnierzową Dn80 mm z obudową teleskopową i skrzynką uliczną
180,0	143,70	142,10	1,60	Zaślepka dn110 PE

SPADKI, DŁUGOŚCI: 0,6% 8,0m; 1,4% 7,0m; 1,3% 35,0m; 0,2% 95,0m; 0,4% 8,0m

ŚREDNICA, MATERIAŁ: PE100 SDR17 De 110x6,6 PN10,0

ODLEGŁOŚCI (odcinki): 24,0; 92,5; 35,0

HEKTOMETRY: T1, T2, T3

Wpięcie przyłącza

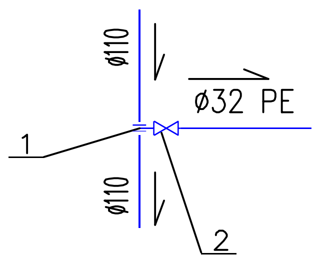

1 – Trójnik siodłowy dn 110/32
lub opaska do nawiercania dn110/32
2 – Zasuwa do przyłącza domowego DN32

Wpięcie do sieci

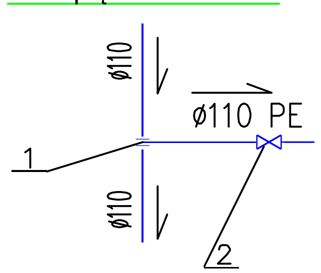

1 – Trójnik równoprzelotowy dn110
2 – Zasuwa odcinająca dn100

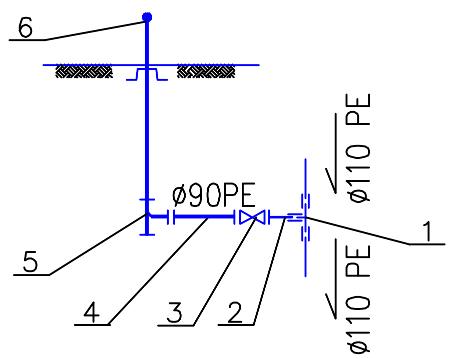

1 – Trójnik redukcyjny ø110/90
2 – Tuleja kołnierzowa PE Dn 90
3 – Zasuwa kołnierzowa typu E
Dn 80 mm
4 – Prostka PE Dn 90, L=1,0–2,0m
5 – Kolano kołnierzowe żeliwne ze stopą Dn80
6– Hydrant nadziemny Dn80

BIPROADAM
Usługi Projektowe "BIPROADAM"
inż. Bernard Adamczak
67-200 Głogów ul. Kaspra Eliana 10
tel./fax. - 76 852-13-92/76 852-16-99
tel.kom 602-277-361 , 600-936-660
e-mail: biuro@biproadam.pl
biproadam@wp.pl

Temat	BUDOWA ODCINKÓW SIECI WODOCIĄGOWEJ I KANALIZACJI SANITARNEJ ORAZ PRZYŁĄCZA WODOCIĄGOWEGO NA DZIAŁKACH NR 425/1, 516 I 399 W ŁAGOSZOWIE WIELKIM
Inwestor	GMINA RADWANICE 59-160 RADWANICE UL. PRZEMYSŁOWA 17
Data:	28.02.2018
Adres budowy	GM. RADWANICE MIEJSCOWOŚĆ ŁAGOSZÓW WIELKI DZIAŁKI NR 425/1, 516, 399 OBR. 0007 ŁAGOSZÓW WIELKI
Skala:	1:1000/1:100
Nazwa rysunku	PROFIL PODŁUŻNY ODCINKA SIECI WODOCIĄGOWEJ
Nr rys.	2.0
Kierownik biura Projektant specjalność instalacyjno-inżynieryjna konstrukcyjno-budowlana	inż. BERNARD ADAMCZAK upr. proj. nr 97/79/Lw , 302/94/Lw
Podpis	
Asystent projektanta Branża sanitarna:	mgr inż. MICHAŁ ADAMCZAK
Podpis	