RUSZT ZBROJENIOWY DEDYKOWANY DO URZĄDZEŃ – WG PRODUCENTA

FUNDAMENT

RZUT

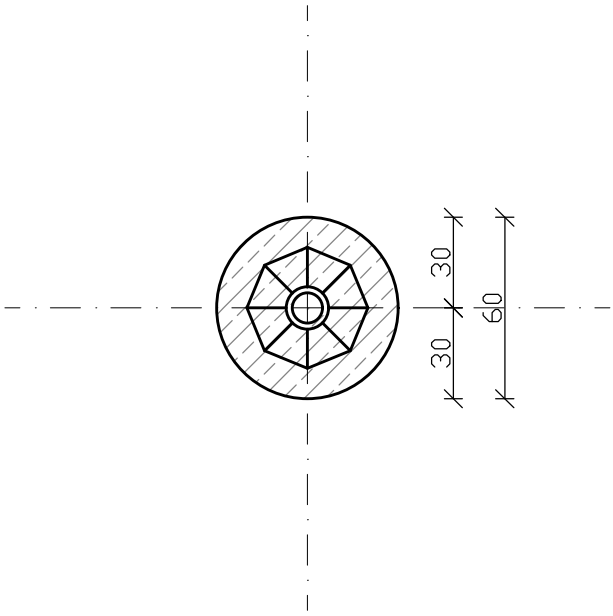

PRZEKRÓJ

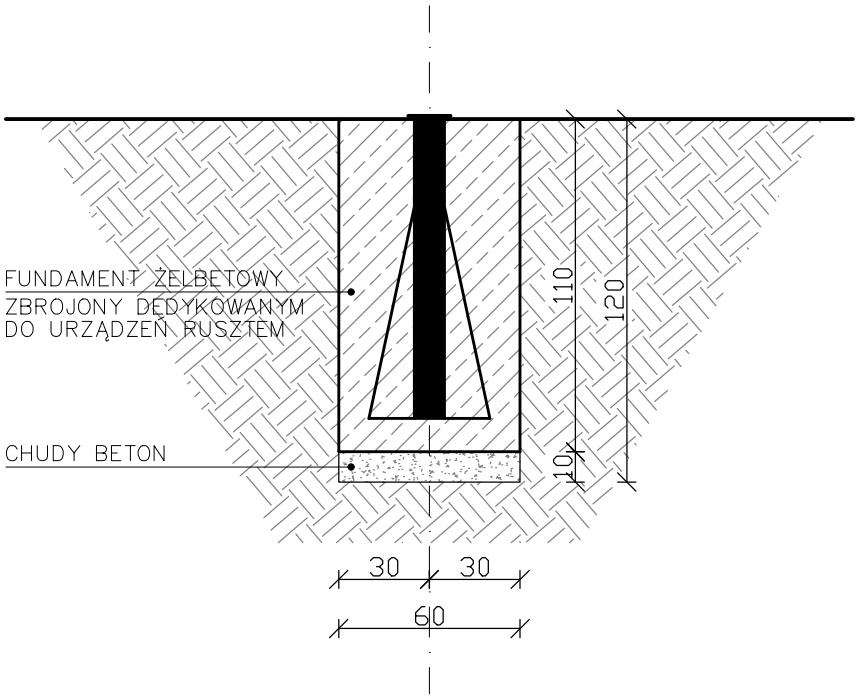

UWAGA !
1. Przed wykonaniem wszelkich elementów wykonawca jest zobowiązany do szczegółowego obmiaru na miejscu budowy.
2. W szczególnych przypadkach w celu ostatecznego uzgodnienia detalu wykonawca powinien skontaktować się z projektantem.
3. Wszystkie zmiany w projekcie wymagają zgody projektanta.
4. W przypadku stwierdzenia jakichkolwiek niezgodności, rozbieżności lub błędów w dokumentacji – natychmiast powiadomić projektanta.
5. Dokumentacje należy traktować łącznie – to znaczy: wszystkie rysunki wraz z częścią opisową.
6. Do realizacji przystąpić należy jedynie z kompletem dokumentacji – PROJEKT WYKONAWCZY, oraz jego rewizjami i aktualizacjami.
7. Dokumentacje projektową branży architektonicznej, konstrukcyjnej i instalacyjnej należy traktować łącznie.

NINIEJSZE OPRACOWANIE STANOWI DZIEŁO AUTORSKIE I PODLEGA OCHRONIE ZGODNIE Z USTAWĄ 83 Z DNIA 04.02.1994 O PRAWIE AUTORSKIM I PRAWACH POKREWNYCH

ALMAT pracownia projektowa

Almat s.c.
Elżbieta Dziedziniewicz
Wiesław Dziedziniewicz
34-500 Zakopane
ul. Antałówka na Wierch 36
tel. +48 602 370 243, +48 602 507 691

TEMAT	"Zagospodarowanie terenu Parku im. Lecha Kaczyńskiego Prezydenta RP w Zakopanem"		
ADRES INWESTYCJI	34–500 Zakopane dz. nr ewid.: 312/14; 550/2 obręb 006	RYS	STR
BRANŻA	konstrukcja	skala 1:25	
PRZEDMIOT	Rzut i przekrój fundamentu urządzeń siłowni i rekreacji dziecięcej	Styczeń 2024	
PROJEKTANT	mgr inż. arch. Mateusz Dziedziniewicz nr upr. MPOIA/080/2015 Uprawnienia do projektowania bez ograniczeń w specjalności architektonicznej		