1 x S.S.00.008
1:10 S355J2H (/C)

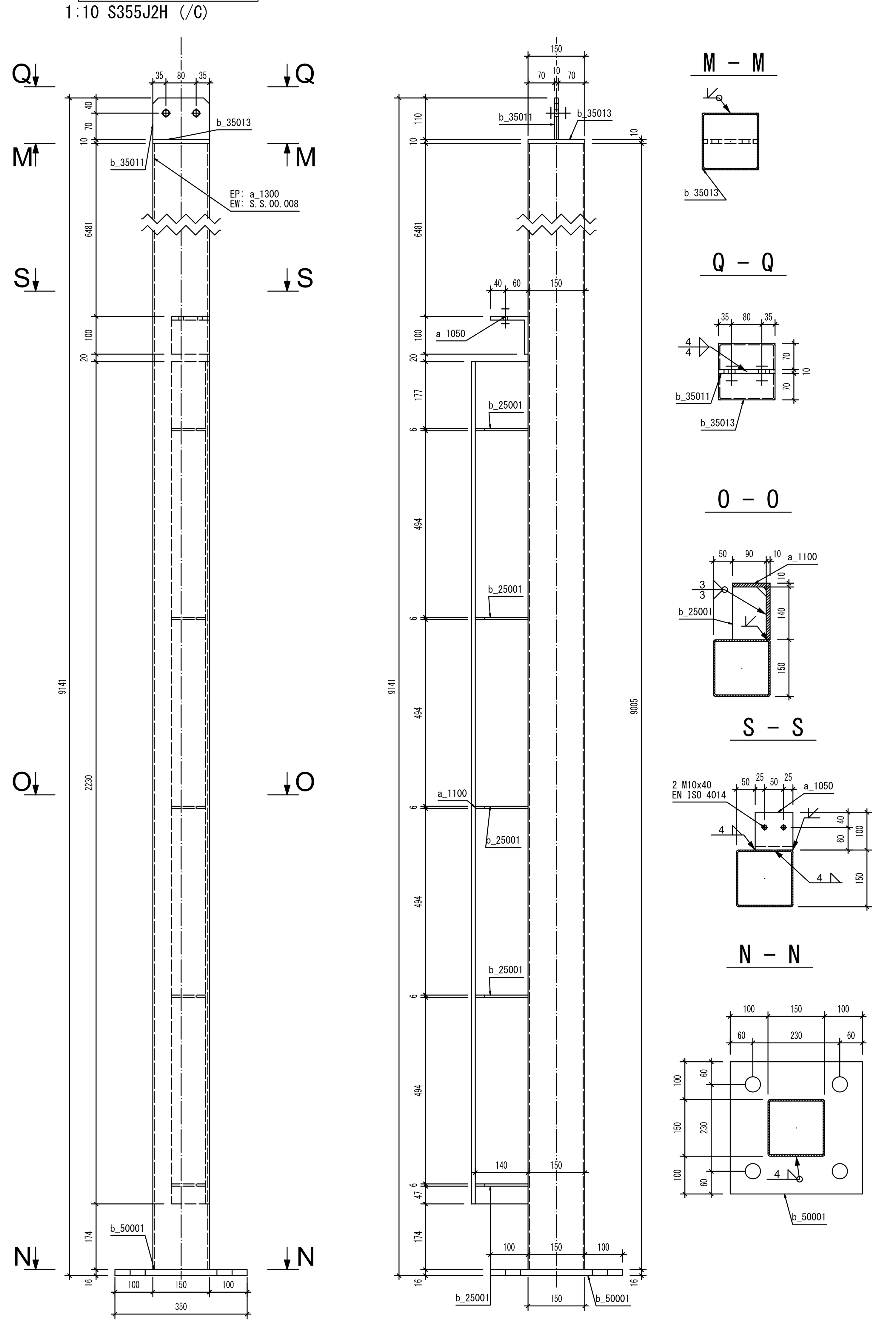

2 x S.S.00.010
1:10 S355J2H (/), (/)

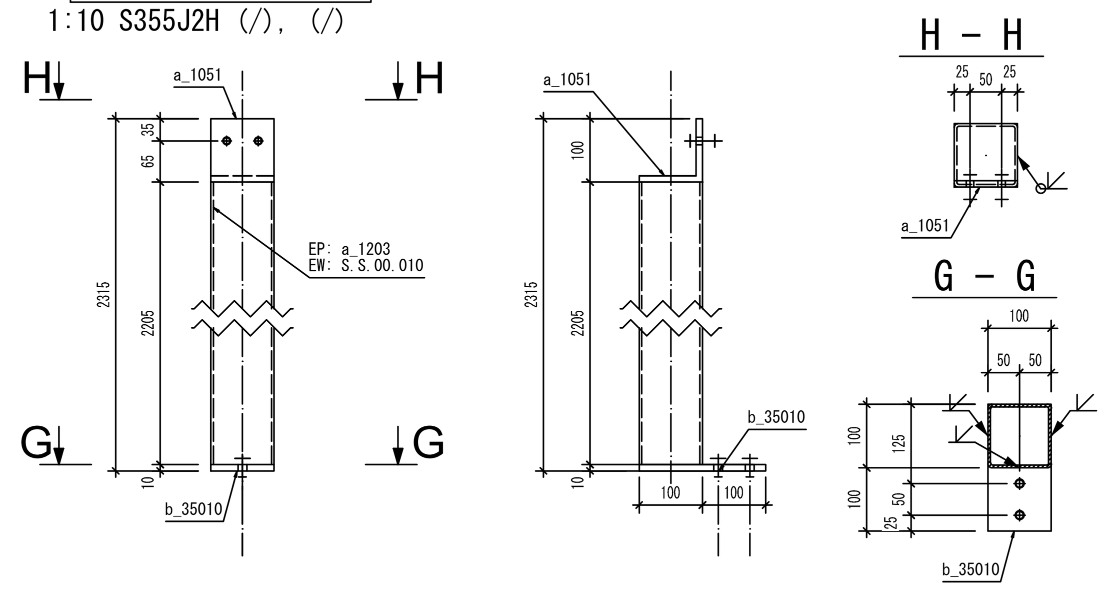

2 x S.S.00.010
1:10 S355J2H (/), (/)

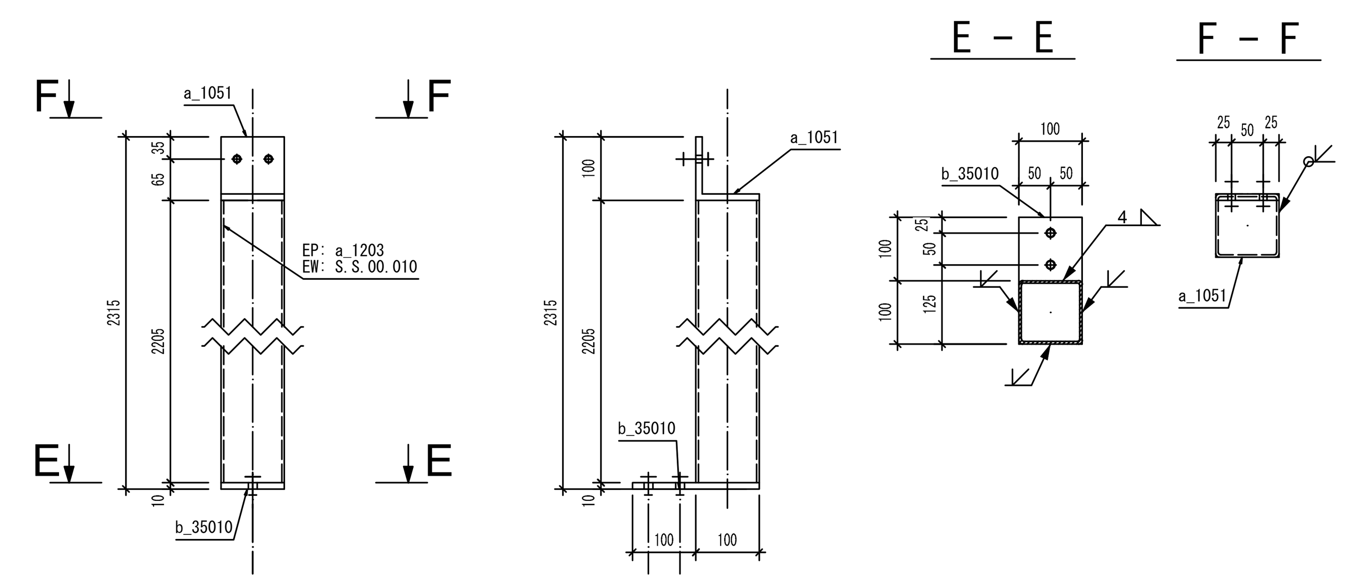

1 x S.S.00.011
1:10 S355J2H (/)

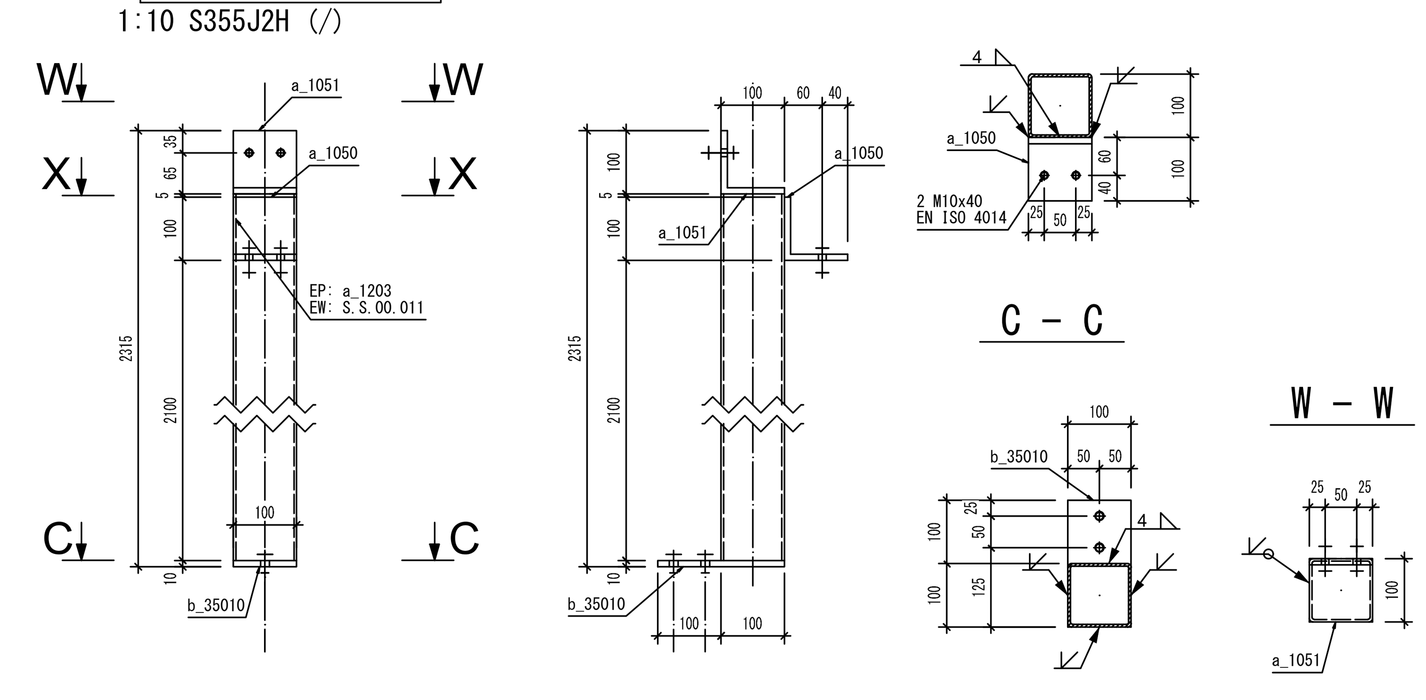

2 x S.S.00.009
1:10 S355J2H (/), (/)

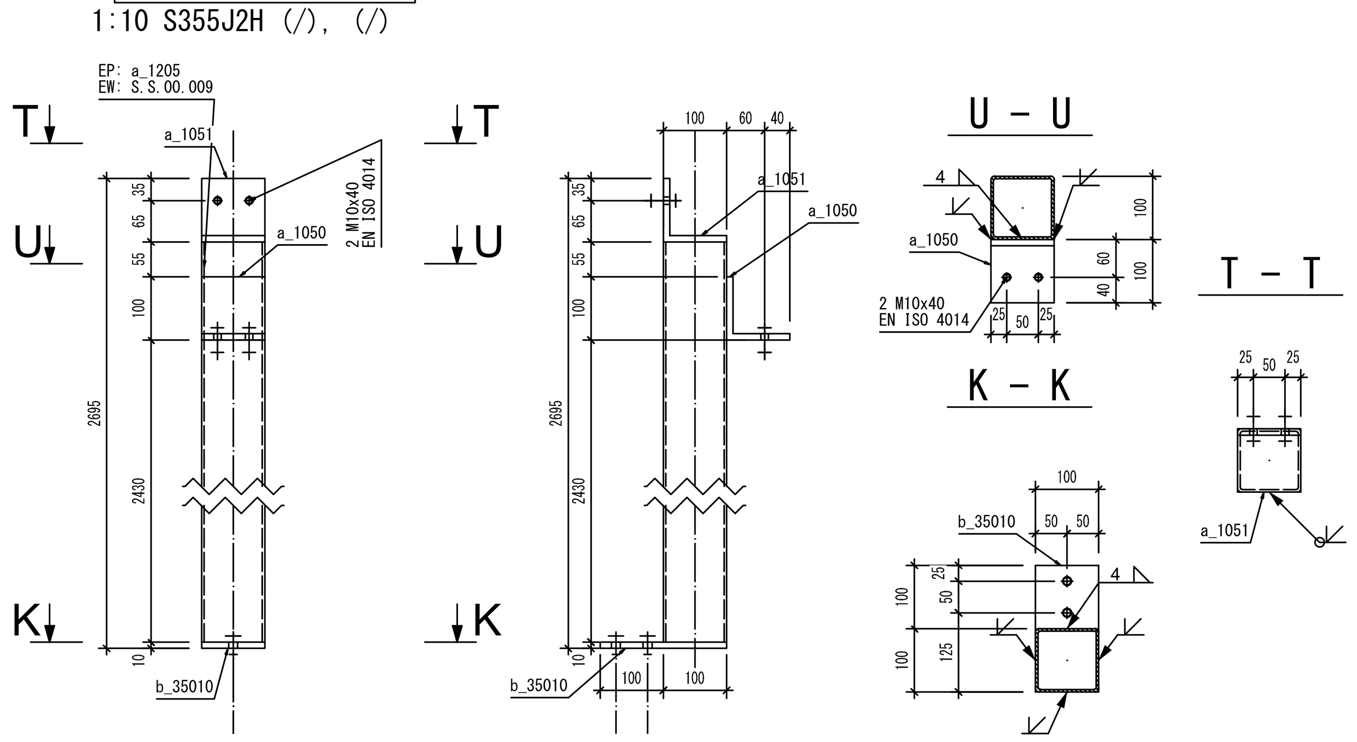

1 x S.S.00.012
1:10 S355J2H (/)

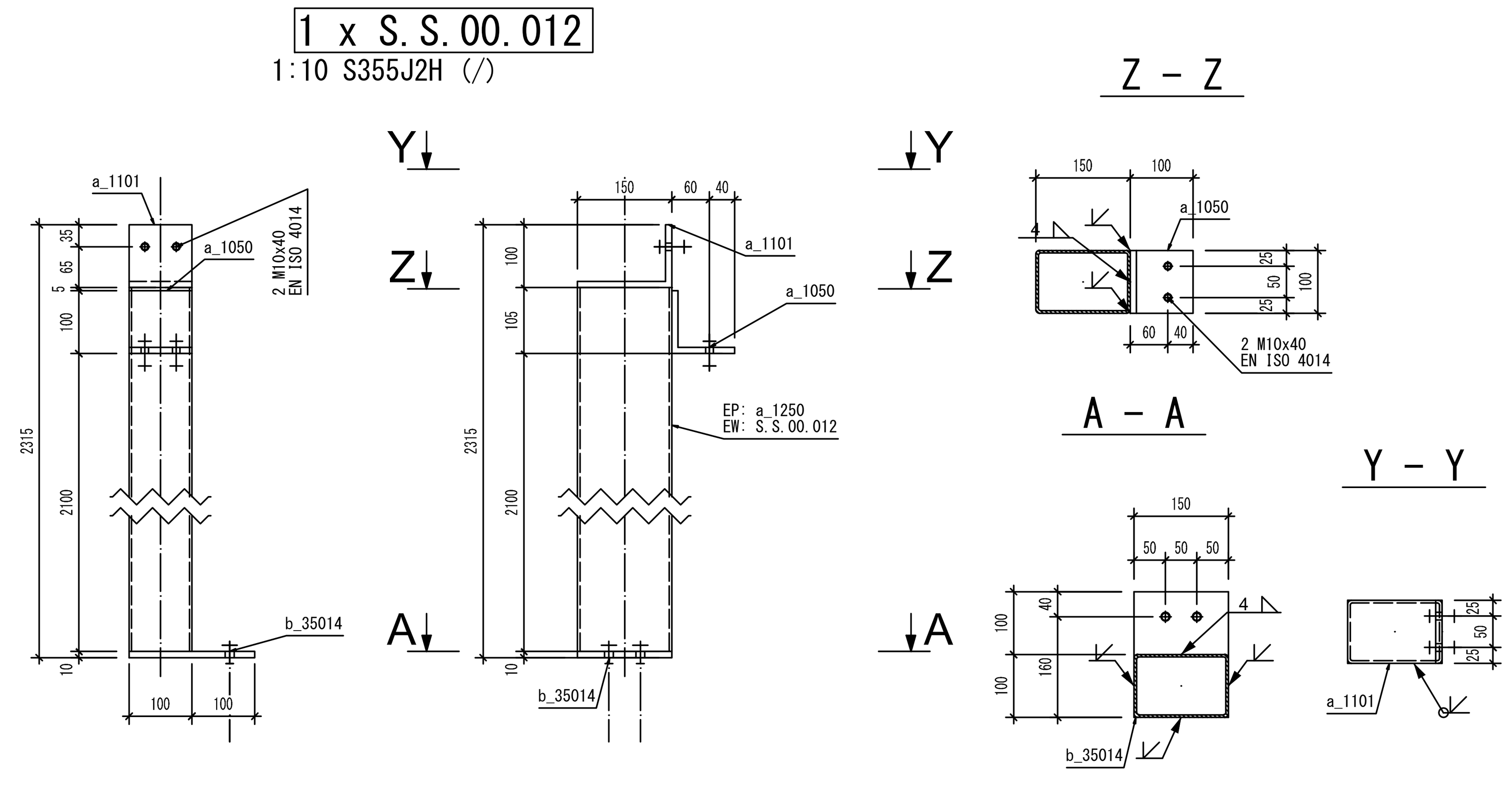

28 x S.S.00.013
1:10 S355J2H

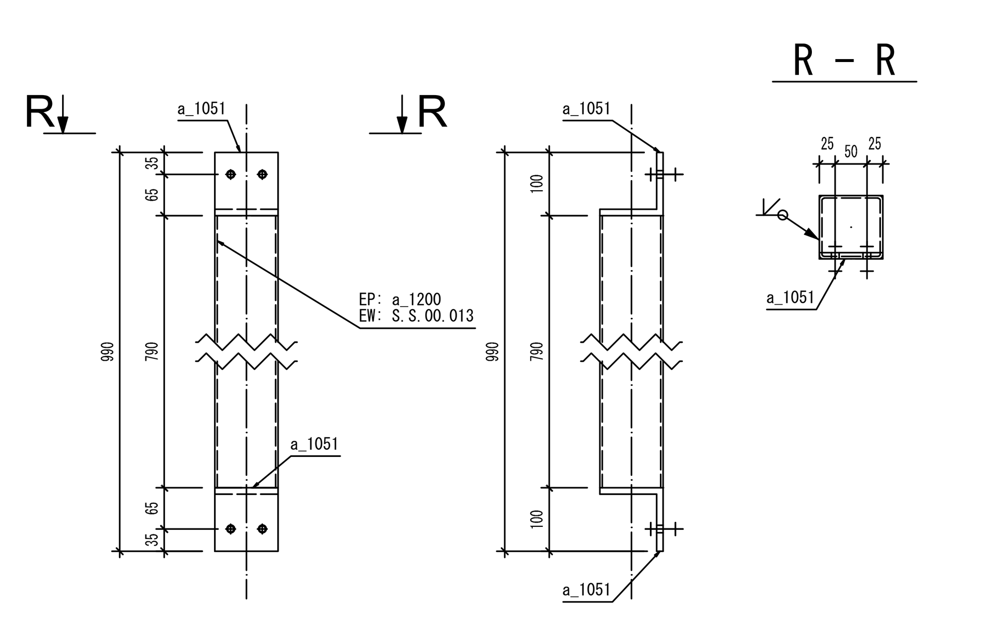

Pozycja	Nazwa	Ilość [szt.]	Długość [mm]	Materiał	Waga 1szt. [kg]	Waga całk. [kg]
S.S.00.008	wykonać x	1				
b_50001	BL16x350x350	1	350	S355J2	15.39	15.39
b_35013	BL10x150x150	1	150	S355J2	1.77	1.77
b_35011	BL10x150x110	1	150	S355J2	1.28	1.28
b_25001	BL6x140x90	5	140	S355J2	0.58	2.89
a_1300	RHS150x4	1	9005	S355J2H	160.29	160.29
a_1100	L150X100X10	1	2230	S355JR	42.37	42.37
a_1050	L100X10	1	100	S355JR	1.51	1.51
–	M16 8.8	2	45	8.8	0.15	0.31
Razem:		13				225.8
					Spoiny 1.8%	4.06
					Razem:	229.87
					x 1	229.87
S.S.00.009	wykonać x	2				
b_35010	BL10x200x100	1	200	S355J2	1.57	1.57
a_1205	RHS100x4	1	2585	S355J2H	30.76	30.76
a_1051	L100X10	1	100	S355JR	1.51	1.51
a_1050	L100X10	1	100	S355JR	1.51	1.51
–	M10 8.8	4	40	8.8	0.05	0.22
–	HILTI HAS M12x160/28	2	160	5.8	0.18	0.36
Razem:		10				35.93
					Spoiny 1.8%	0.65
					Razem:	36.58
					x 2	73.16
S.S.00.010	wykonać x	2				
b_35010	BL10x200x100	1	200	S355J2	1.57	1.57
a_1203	RHS100x4	1	2205	S355J2H	26.24	26.24
a_1051	L100X10	1	100	S355JR	1.51	1.51
–	M10 8.8	2	40	8.8	0.05	0.11
–	HILTI HAS M12x160/28	2	160	5.8	0.18	0.36
Razem:		7				29.79
					Spoiny 1.8%	0.54
					Razem:	30.33
					x 2	60.66
S.S.00.011	wykonać x	1				
b_35010	BL10x200x100	1	200	S355J2	1.57	1.57
a_1203	RHS100x4	1	2205	S355J2H	26.24	26.24
a_1051	L100X10	1	100	S355JR	1.51	1.51
a_1050	L100X10	1	100	S355JR	1.51	1.51
–	M10 8.8	2	40	8.8	0.05	0.11
–	HILTI HAS M12x160/28	2	160	5.8	0.18	0.36
Razem:		8				31.3
					Spoiny 1.8%	0.56
					Razem:	31.87
					x 1	31.87
S.S.00.012	wykonać x	1				
b_35014	BL10x200x150	1	200	S355J2	2.35	2.35
a_1250	RHS150x100x4	1	2205	S355J2H	33.3	33.3
a_1101	L150X100X10	1	100	S355JR	1.9	1.9
a_1050	L100X10	1	100	S355JR	1.51	1.51
–	M10 8.8	2	40	8.8	0.05	0.11
–	HILTI HAS M12x160/28	2	160	5.8	0.18	0.36
Razem:		8				39.53
					Spoiny 1.8%	0.71
					Razem:	40.25
					x 1	40.25
S.S.00.013	wykonać x	28				
a_1200	RHS100x4	1	790	S355J2H	9.4	9.4
a_1051	L100X10	2	100	S355JR	1.51	3.02
–	M10 8.8	4	40	8.8	0.05	0.22
Razem:		7				12.64
					Spoiny 1.8%	0.23
					Razem:	12.87
					x 28	360.29
					Całość razem:	796.09

UWAGI / NOTES:

1. RYSUNEK STANOWI INTEGRALN A CZĘŚĆ CAŁEGO PROJEKTU. PROJEKT NALEŻY ROZPATRYWAĆ ŁĄCZNIE Z POZOSTAŁYMI RYSUNKAMI / THE DRAWING IS AN INTEGRAL PART OF THE WHOLE PROJECT. THE PROJECT SHOULD BE CONSIDERED TOGETHER WITH THE OTHER DRAWINGS

2. WSZYSTKIE ZMIANY, WĄTPLIWOŚCI NALEŻY KONSULTOWAĆ Z PROJEKTANTEM / ALL CHANGES, DOUBTS SHOULD BE CONSULTED WITH THE DESIGNER

3. UŻYTE MATERIAŁY POWINNY BYĆ ZGODNE Z OBOWIĄZUJĄCYMI NORMAMI, APROBATAMI / ALL USED MATERIALS HAVE TO BE IN COMPLIANCE WITH APPLICABLE STANDARDS AND TECHNICAL APPROVALS.

4. WSZYSTKIE PRACE BUDOWLANE NALEŻY WYKONAĆ ZGODNIE Z "WARUNKAMI TECHNICZNYMI WYKONANIA I ODBIORU ROBÓT BUDOWLANO-MONTAŻOWYCH", ZASADAMISZTUKI BUDOWLANEJ I Z PRZEPISAMI BHP PRZEZ ODPOWIEDNIO KWALIFIKOWANYCH PRACOWNIKÓW, POD STAŁYM NADZOREM TECHNICZNYM. / ALL CONSTRUCTION WORK IS TO BE CARRIED OUT IN ACCORDANCE WITH THE "CONDITIONS TECHNICAL CONDITIONS FOR THE EXECUTION AND ACCEPTANCE OF CONSTRUCTION AND ASSEMBLY WORKS", THE PRINCIPLES OF THE RULES OF THE ART OF CONSTRUCTION AND HEALTH AND SAFETY BY SUITABLY QUALIFIED WORKERS, UNDER CONSTANT TECHNICAL SUPERVISION

5. PODANE WYMIARY / GIVEN DIMENSIONS:
- RYSUNKI ZESTAWCZE / GENERAL DRAWINGS [cm]
- RZĘDNE / ORDINATE [m]
- KONSTRUKCJA MONOLITYCZA / MONOLITIC CONSTRUCTION [cm]
- KONSTRUKCJA MUROWANA / MASONARY STRUCTURE[cm]
- KONSTRUKCJA PREFABRYKOWANA / PRECAST STRUCTURE [mm]
- KONSTRUKCJA STALOWA / STEEL STRUCTURE [mm]

6. REPREZANTACJA PRZESTRZNI TRÓWYMIAROWEJ NA PŁASZCZYŹNIE SKIEROWANA W DÓŁ, CHYBA, ŻE OZNACZONO INACZEJ / THE DOWNWARD REPRESENTATION OF A THREE-DIMENSIONAL SPACE ON A PLANE, UNLESS OTHERWISE INDICATED

R00	PIERWSZE WYDANIE	2024.05.17	A.M.
NUMER / NUMBER	OPIS / DESCRIPTION	DATA / DATE	PODPIS / SIGNATURE

LEGENDA / LEGEND:

ELEMENT KOSNTRUKCYJNY / STRUCTURE ELEMENT:

S.P.00.001

NUMER / NUMBER

- 0G – FUNDAMENT / FOUNDATION
- U9 – POZIOM -9 / LEVEL -9
- U8 – POZIOM -8 / LEVEL -8
- (...)
- U1 – POZIOM -1 / LEVEL -1
- 00 – POZIOM 0 / LEVEL 0
- 01 – POZIOM +1 / LEVEL +1
- (...)
- 08 – POZIOM +8 / LEVEL +8
- 09 – POZIOM +9 / LEVEL +9
- 0R – DACH / ROOF
- XX – WSZYSTKIE POZIOMY / ALL LEVELS

- P – PREFABRYKAT / PRECAST
- M – MONOLIT / MONOLITIC
- S – STALOWY / STEEL
- W – MUROWANY / MASONARY

/ VALUE:

- AT – ATTYKA / PARAPET
- B – BELKA / BEAM
- BP – BELKA PODWALINOWA / GROUND BEAM
- LW – ŁAWA FUNDAMENTOWA / CONTINUOUS FOOTING
- P – PŁATEW / PURLIN
- PS – PŁYTA / SLAB
- PK – PŁATEW KRATOWA / TRUSS PURLIN
- PO – PŁATEW OKAPOWA / EAVES PURLIN
- S – SŁUP / COLUMN
- SC – ŚCIANA / WALL
- SCH – SCHODY / STARIS
- SF – STOPA FUNDAMENTOWA / SPREAD FOOTING
- ST – STĘŻENIE / BRACING
- T – TĘŻNIK / BRACING
- TK – TĘŻNIK KRATOWY / BRACING TRUSS
- W – WIENIEC / TIE BEAM
- WK – WYMIAN KRATOWY / GIRDER
- WKD – DYLATACYJNY WYMIAN KRATOWY / EXPANSION JOINT GIRDER

FAZA PROJEKTU / PROJECT FASE:

- CP – PROJEKT KONCEPCYJNY / CONCEPT PROJECT
- BP – PROJEKT BUDOWALANY / BUILDING PROJECT
- EP – PROJEKT WYKONAWCZY / EXECUTIVE PROJECT
- WP – PROJEKT WARSZTATOWY / WORKSHOP PROJEKT
- TP – PROJEKT TECZNICZNY / TECHNICAL PROJEKT

TYP / TYPE:

- D – DETAL / DETAIL
- F – SZALUNEK / FRAMEWORK
- H – ZESTAWIENIE / SCHELDULE
- L – RZUT / LAYOUT
- M – MODEL / MODEL
- O – OPIS / DESCIPTION
- R – ZBROJENIE / REINFORCEMENT
- S – PRZEKRÓJ / SECTION
- T – STAL / STEEL
- V – WIDOK / VIEW

OZNACZENIA / SIGNS:

- KONSTRUKCJA MONOLITYCZNA / MONOLITIC STRUCTURE
- KONSTRUKCJA PREFABRYKOWANA / PRECAST STRUCTURE
- KONSTRUKCJA MUROWANA / MASONARY STRUCTURE

PROJEKT / PROJECT: PROJEKT BUDOWY HALI SPORTOWEJ, WRAZ Z ŁĄCZNIKIEM, SIECIAMI WEWNĘTRZNYMI: KANALIZACYJNĄ, WODCIĄGOWĄ, ELEKTRYCZNĄ, KANALIZACJI DESZCZOWEJ ORAZ UTWARDZENIEM TERENU

INWESTOR / INVESTOR: Gmina Jelcz-Laskowice
Ul. Wincentego Witosa 24
55-220 Jelcz-Laskowice

ADRES / ADDRESS: ul. Hirszfelda 92, dz. nr. 5/1
obręb ewidencyjny: Laskowice
identyfikator działki: 021503_4.0002.AR_34.5/1

JEDNOSTKA PROJEKTOWA / DESIGN UNIT: PRO - ART
PROJEKTOWANIE KONSTRUKCJI

FUNKCJA / FUNCTION:	IMIE I NAZWISKO / NAME AND SURNAME:	NUMER UPRAWNIEŃ / AUTHORIZATION NUMBER:	PODPIS / SIGNATURE:
PROJEKTANT / DESIGNER:	inż. Artur Mocki	POM/0110/POOK/10	
ZESPÓŁ PROJEKTOWY / PROJECT TEAM:	–	–	
	–	–	
	–	–	
SPRAWDZAJĄCY / VERIFIER:	–	–	

FAZA PROJEKTU / PROJECT FASE: PROJEKT WYKONAWCZY / EXECUTIVE PROJECT

BRANŻA / INDUSTRY: KONSTRUKCJA / STRUCTURE

NAZWA RYSUNKU / DRAWING NAME: SŁUP STALOWY S.S.00.008-013 / STEEL COLUMN S.S.00.008-013

NUMER / NUMBER:

AS036	EP	S	01	T	00005	R00
KOD PROJEKTU / PROJEKT CODE	FAZA PROJEKTU / PROJECT FASE	BRANŻA / INDUSTRY	TOM / VOLUME	TYP / TYPE	NUMER / NUMBER	REWIZJA / REVISION

DATA / DATE:	ROZMIAR PAPIERU / SHEET SIZE:	SKALA / SCALE:
2024.05	594 mm x 841 mm	1:10/1:5

NINIEJSZA DOKUMENTACJA ANI ŻADNA JEJ CZĘŚĆ NIE MOŻE BYĆ POWIELAN I A
ANI ROZPOWSZECHNIANA BEZ PISEMNEJ ZGODY POSIADACZA PRAW AUTORSKICH