C

B

poziom / ściana / okno	poddasze / A / 01
sala	poddasze
typ okna	krosnowe
kształt góry zew/wew	łuk
skrzynka na żaluzję	brak
żaluzja	—
ślemię	—
typ przeszklenia	przezroczyste
uwagi	—

poziom / ściana / okno	poddasze / A / 01
sala	poddasze
typ okna	krosnowe
kształt góry zew/wew	proste
skrzynka na żaluzję	brak
żaluzja	—
ślemię	—
typ przeszklenia	przezroczyste
uwagi	krosno osadzone w belkach dachu

poziom / ściana / okno	poddasze / A / 01
sala	poddasze
typ okna	krosnowe
kształt góry zew/wew	proste
skrzynka na żaluzję	brak
żaluzja	—
ślemię	—
typ przeszklenia	przezroczyste
uwagi	krosno osadzone w belkach dachu

poziom / ściana / okno	poddasze / A / 01
sala	poddasze
typ okna	krosnowe
kształt góry zew/wew	proste
skrzynka na żaluzję	brak
żaluzja	—
ślemię	—
typ przeszklenia	przezroczyste
uwagi	krosno osadzone w belkach dachu

poziom / ściana / okno	poddasze / A / 01
sala	poddasze
typ okna	krosnowe
kształt góry zew/wew	łuk
skrzynka na żaluzję	brak
żaluzja	—
ślemię	—
typ przeszklenia	przezroczyste
uwagi	krosna bez ramy

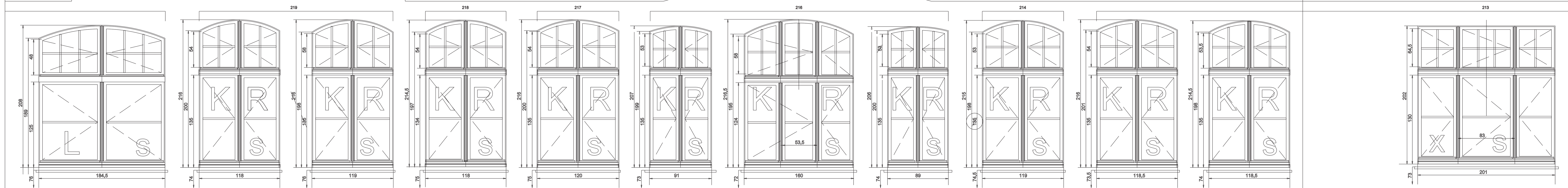

poziom / ściana / okno	2 piętro / C / 01
sala	220
typ okna	krosnowe
kształt góry zew/wew	łuk / łuk
skrzynka na żaluzję	brak
żaluzja	—
ślemię	bardzo szerokie płaskie
typ przeszklenia	przezroczyste
uwagi	loggia (?)

poziom / ściana / okno	2 piętro / C / 02
sala	219
typ okna	skrzynkowe
kształt góry zew/wew	łuk / proste
skrzynka na żaluzję	jest
żaluzja	roleta nowa aluminiowa
ślemię	szerokie
typ przeszklenia	przezroczyste
uwagi	okno oryginalne

poziom / ściana / okno	2 piętro / C / 03
sala	219
typ okna	skrzynkowe
kształt góry zew/wew	łuk / proste
skrzynka na żaluzję	jest
żaluzja	roleta nowa aluminiowa
ślemię	szerokie
typ przeszklenia	przezroczyste
uwagi	okno oryginalne

poziom / ściana / okno	2 piętro / C / 04
sala	218
typ okna	skrzynkowe
kształt góry zew/wew	łuk / proste
skrzynka na żaluzję	jest
żaluzja	zachowana stara (?)
ślemię	szerokie
typ przeszklenia	przezroczyste
uwagi	okno oryginalne

poziom / ściana / okno	2 piętro / C / 05
sala	217
typ okna	skrzynkowe
kształt góry zew/wew	łuk / proste
skrzynka na żaluzję	jest
żaluzja	zachowana stara
ślemię	szerokie
typ przeszklenia	przezroczyste
uwagi	okno oryginalne

poziom / ściana / okno	2 piętro / C / 06
sala	216
typ okna	skrzynkowe
kształt góry zew/wew	łuk / proste
skrzynka na żaluzję	jest
żaluzja	roleta nowa aluminiowa
ślemię	szerokie
typ przeszklenia	przezroczyste
uwagi	okno oryginalne

poziom / ściana / okno	2 piętro / C / 07
sala	216
typ okna	skrzynkowe
kształt góry zew/wew	łuk / proste
skrzynka na żaluzję	jest
żaluzja	roleta nowa aluminiowa
ślemię	szerokie, słupek stały
typ przeszklenia	przezroczyste
uwagi	okno oryg. łączone skrzydła 2+1

poziom / ściana / okno	2 piętro / C / 08
sala	216
typ okna	skrzynkowe
kształt góry zew/wew	łuk / proste
skrzynka na żaluzję	jest
żaluzja	roleta nowa aluminiowa
ślemię	szerokie
typ przeszklenia	przezroczyste
uwagi	okno oryginalne

poziom / ściana / okno	2 piętro / C / 09
sala	214
typ okna	skrzynkowe
kształt góry zew/wew	łuk / proste
skrzynka na żaluzję	jest
żaluzja	roleta nowa aluminiowa
ślemię	szerokie
typ przeszklenia	przezroczyste
uwagi	okno oryginalne

poziom / ściana / okno	2 piętro / C / 10
sala	213
typ okna	skrzynkowe
kształt góry zew/wew	łuk / proste
skrzynka na żaluzję	jest
żaluzja	roleta nowa aluminiowa
ślemię	szerokie
typ przeszklenia	przezroczyste
uwagi	okno oryginalne

poziom / ściana / okno	2 piętro / C / 11
sala	213
typ okna	skrzynkowe
kształt góry zew/wew	łuk / proste
skrzynka na żaluzję	jest
żaluzja	roleta nowa aluminiowa
ślemię	szerokie
typ przeszklenia	przezroczyste
uwagi	okno oryginalne

poziom / ściana / okno	2 piętro / B / 02
sala	213
typ okna	skrzynkowe
kształt góry zew/wew	proste / proste
skrzynka na żaluzję	nowa zewnętrzna
żaluzja	roleta nowa aluminiowa
ślemię	szerokie, słupki stałe
typ przeszklenia	przezroczyste
uwagi	okno późniejsze (wykute)

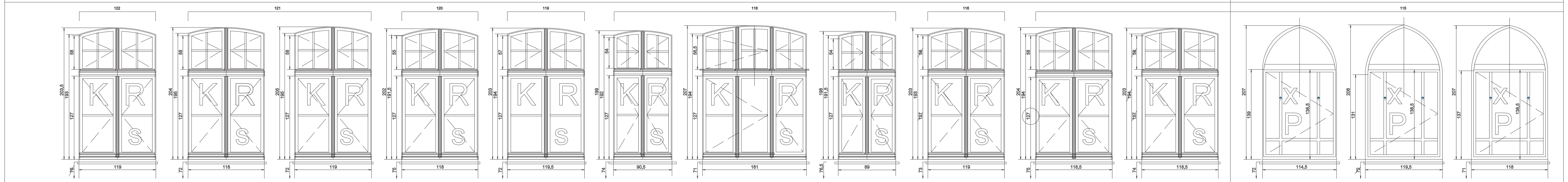

poziom / ściana / okno	1 piętro / C / 01
sala	122
typ okna	skrzynkowe
kształt góry zew/wew	łuk / proste
skrzynka na żaluzję	jest
żaluzja	roleta nowa aluminiowa
ślemię	szerokie
typ przeszklenia	przezroczyste
uwagi	okno oryginalne

poziom / ściana / okno	1 piętro / C / 02
sala	121
typ okna	skrzynkowe
kształt góry zew/wew	łuk / proste
skrzynka na żaluzję	jest
żaluzja	roleta nowa aluminiowa
ślemię	szerokie
typ przeszklenia	przezroczyste
uwagi	okno oryginalne

poziom / ściana / okno	1 piętro / C / 03
sala	121
typ okna	skrzynkowe
kształt góry zew/wew	łuk / proste
skrzynka na żaluzję	jest
żaluzja	roleta nowa aluminiowa
ślemię	szerokie
typ przeszklenia	przezroczyste
uwagi	okno oryginalne

poziom / ściana / okno	1 piętro / C / 04
sala	120
typ okna	skrzynkowe
kształt góry zew/wew	łuk / proste
skrzynka na żaluzję	jest
żaluzja	roleta nowa aluminiowa
ślemię	szerokie
typ przeszklenia	przezroczyste
uwagi	okno oryginalne

poziom / ściana / okno	1 piętro / C / 05
sala	119
typ okna	skrzynkowe
kształt góry zew/wew	łuk / proste
skrzynka na żaluzję	jest
żaluzja	roleta nowa aluminiowa
ślemię	szerokie
typ przeszklenia	przezroczyste
uwagi	okno oryginalne

poziom / ściana / okno	1 piętro / C / 06
sala	118
typ okna	skrzynkowe
kształt góry zew/wew	łuk / proste
skrzynka na żaluzję	jest
żaluzja	roleta nowa aluminiowa
ślemię	szerokie
typ przeszklenia	przezroczyste
uwagi	okno oryginalne

poziom / ściana / okno	1 piętro / C / 07
sala	118
typ okna	skrzynkowe
kształt góry zew/wew	łuk / proste
skrzynka na żaluzję	jest
żaluzja	roleta nowa aluminiowa
ślemię	szerokie, słupek stały
typ przeszklenia	przezroczyste
uwagi	okno oryg. łączone skrzydła 2+1

poziom / ściana / okno	1 piętro / C / 08
sala	118
typ okna	skrzynkowe
kształt góry zew/wew	łuk / proste
skrzynka na żaluzję	jest
żaluzja	roleta nowa aluminiowa
ślemię	szerokie
typ przeszklenia	przezroczyste
uwagi	okno oryginalne

poziom / ściana / okno	1 piętro / C / 09
sala	116
typ okna	skrzynkowe
kształt góry zew/wew	łuk / proste
skrzynka na żaluzję	jest
żaluzja	roleta nowa aluminiowa
ślemię	szerokie
typ przeszklenia	przezroczyste
uwagi	okno oryginalne

poziom / ściana / okno	1 piętro / C / 10
sala	115
typ okna	skrzynkowe
kształt góry zew/wew	łuk / proste
skrzynka na żaluzję	jest
żaluzja	roleta nowa aluminiowa
ślemię	szerokie
typ przeszklenia	przezroczyste
uwagi	okno oryginalne

poziom / ściana / okno	1 piętro / C / 11
sala	115
typ okna	skrzynkowe
kształt góry zew/wew	łuk / proste
skrzynka na żaluzję	jest
żaluzja	roleta nowa aluminiowa
ślemię	szerokie
typ przeszklenia	przezroczyste
uwagi	okno oryginalne

poziom / ściana / okno	1 piętro/ B / 01
sala	115
typ okna	zespolone, plastikowe
kształt góry zew/wew	łuk ostry
skrzynka na żaluzję	brak
żaluzja	—
ślemię	szerokie płaskie
typ przeszklenia	przezroczyste
uwagi	okno wymienione, złe podziały

poziom / ściana / okno	1 piętro / B / 02
sala	115
typ okna	zespolone, plastikowe
kształt góry zew/wew	łuk ostry
skrzynka na żaluzję	brak
żaluzja	—
ślemię	szerokie płaskie
typ przeszklenia	przezroczyste
uwagi	okno wymienione, złe podziały

poziom / ściana / okno	1 piętro / B / 03
sala	115
typ okna	zespolone, plastikowe
kształt góry zew/wew	łuk ostry
skrzynka na żaluzję	brak
żaluzja	—
ślemię	szerokie płaskie
typ przeszklenia	przezroczyste
uwagi	okno wymienione, złe podziały

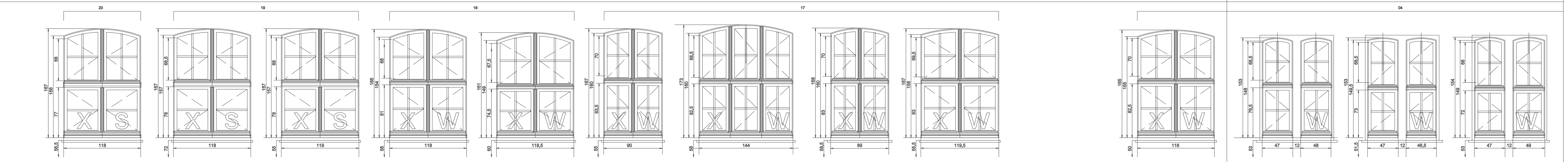

poziom / ściana / okno	przyziemie / C / 01
sala	20
typ okna	skrzynkowe
kształt góry zew/wew	łuk / proste
skrzynka na żaluzję	brak
żaluzja	—
ślemię	szerokie dorabiane
typ przeszklenia	dół szkło reliefowe
uwagi	okno zmienione

poziom / ściana / okno	przyziemie / C / 02
sala	19
typ okna	skrzynkowe
kształt góry zew/wew	łuk / proste
skrzynka na żaluzję	brak
żaluzja	—
ślemię	szerokie dorabiane
typ przeszklenia	dół szkło reliefowe
uwagi	okno zmienione

poziom / ściana / okno	przyziemie / C / 03
sala	19
typ okna	skrzynkowe
kształt góry zew/wew	łuk / proste
skrzynka na żaluzję	brak
żaluzja	—
ślemię	szerokie dorabiane
typ przeszklenia	dół szkło reliefowe
uwagi	okno zmienione

poziom / ściana / okno	przyziemie / C / 04
sala	18
typ okna	skrzynkowe
kształt góry zew/wew	łuk / łuk
skrzynka na żaluzję	brak
żaluzja	—
ślemię	wąskie, nieoryginalne
typ przeszklenia	dół szkło reliefowe
uwagi	okno zmieniane

poziom / ściana / okno	przyziemie / C / 05
sala	18
typ okna	skrzynkowe
kształt góry zew/wew	łuk / łuk
skrzynka na żaluzję	brak
żaluzja	—
ślemię	wąskie, nieoryginalne
typ przeszklenia	dół szkło reliefowe
uwagi	okno zmieniane

poziom / ściana / okno	przyziemie / C / 06
sala	17
typ okna	skrzynkowe
kształt góry zew/wew	łuk / proste
skrzynka na żaluzję	brak
żaluzja	—
ślemię	wąskie
typ przeszklenia	dół szkło reliefowe
uwagi	okno zmieniane

poziom / ściana / okno	przyziemie / C / 07
sala	17
typ okna	skrzynkowe
kształt góry zew/wew	łuk / łamana
skrzynka na żaluzję	brak
żaluzja	—
ślemię	wąskie
typ przeszklenia	dół szkło reliefowe
uwagi	okno zmieniane

poziom / ściana / okno	przyziemie / C / 08
sala	17
typ okna	skrzynkowe
kształt góry zew/wew	łuk / proste
skrzynka na żaluzję	brak
żaluzja	—
ślemię	wąskie
typ przeszklenia	dół szkło reliefowe
uwagi	okno zmieniane

poziom / ściana / okno	przyziemie / C / 09
sala	17
typ okna	skrzynkowe
kształt góry zew/wew	łuk / łuk
skrzynka na żaluzję	brak
żaluzja	—
ślemię	wąskie
typ przeszklenia	dół szkło reliefowe
uwagi	okno zmieniane

OKNO ZAMUROWANE

poziom / ściana / okno	przyziemie / C / 11
sala	04
typ okna	skrzynkowe
kształt góry zew/wew	łuk / proste
skrzynka na żaluzję	brak
żaluzja	—
ślemię	wąskie
typ przeszklenia	dół szkło reliefowe
uwagi	okno zmieniane

poziom / ściana / okno	przyziemie / B / 01
sala	04
typ okna	skrzynkowe
kształt góry zew/wew	łuk / proste
skrzynka na żaluzję	brak
żaluzja	—
ślemię	wąskie
typ przeszklenia	dół szkło reliefowe
uwagi	okno przerabiane od środka

poziom / ściana / okno	przyziemie / B / 02
sala	04
typ okna	skrzynkowe
kształt góry zew/wew	łuk / proste
skrzynka na żaluzję	brak
żaluzja	—
ślemię	wąskie
typ przeszklenia	dół szkło reliefowe
uwagi	okno przerabiane od środka

poziom / ściana / okno	przyziemie / B / 03
sala	04
typ okna	skrzynkowe
kształt góry zew/wew	łuk / proste
skrzynka na żaluzję	brak
żaluzja	—
ślemię	wąskie
typ przeszklenia	dół szkło reliefowe
uwagi	okno przerabiane od środka

piwnica

poziom / ściana / okno	piwnica / C / 07
sala	piwnica
typ okna	skrzynkowe
kształt góry zew/wew	łuk / łuk
skrzynka na żaluzję	brak
żaluzja	—
ślemię	—, słupek stały
typ przeszklenia	przezroczyste
uwagi	okno oryginalne

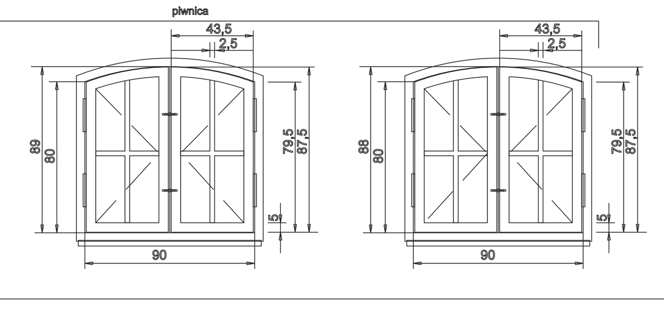

poziom / ściana / okno	piwnica / C / 08
sala	piwnica
typ okna	krosnowe
kształt góry zew/wew	łuk / łuk
skrzynka na żaluzję	brak
żaluzja	—
ślemię	—, słupek stały
typ przeszklenia	przezroczyste
uwagi	okno oryginalne

INWESTYCJA:	Inwentaryzacja istniejącej stolarki okiennej Collegium św. Marii Magdaleny		
ADRES INWESTYCJI:	ul. św Marii Magdaleny 61-861 Poznań		
JEDNOSTKA PROJEKTOWA:	Grzegorz Klemens PROJEKTOWANIE W ZAKRESIE ARCHITEKTURY I KONSTRUKCJI 61-695 Poznań, ul.Macieja Rataja154 Regon 630400789,NIP 972-055-07-62		
A/A	IMIĘ i NAZWISKO	NR UPRAWNIEŃ	PODPIS
PROJEKTANT:	mgr inż. arch. Grzegorz Klemens	OKK/UpB/31/2005 122/89/PW	
PROJEKTANT:	dr Krzysztof Kwiatkowski		
SPRAWDZAJĄCY:			
STADIUM:	Inwentaryzacja		
BRANŻA:	ARCHITEKTURA		
TYTUŁ RYSUNKU:	Inwentaryzacja okien - ściany B,C		
NR PROJEKTU: 4/1/13	DATA: 12.2013 r.	SKALA:	NR RYSUNKU: 8

PRAWA AUTORSKIE ZASTRZEŻONE-Ustawa z dnia 04.02.1994 r. (Dz.U. 1994. Nr 24 poz. 83)
Powielanie we wszelkiej postaci bez pisemnej zgody Autora zabronione