PRZEKRÓJ NORMALNY 1 - 1

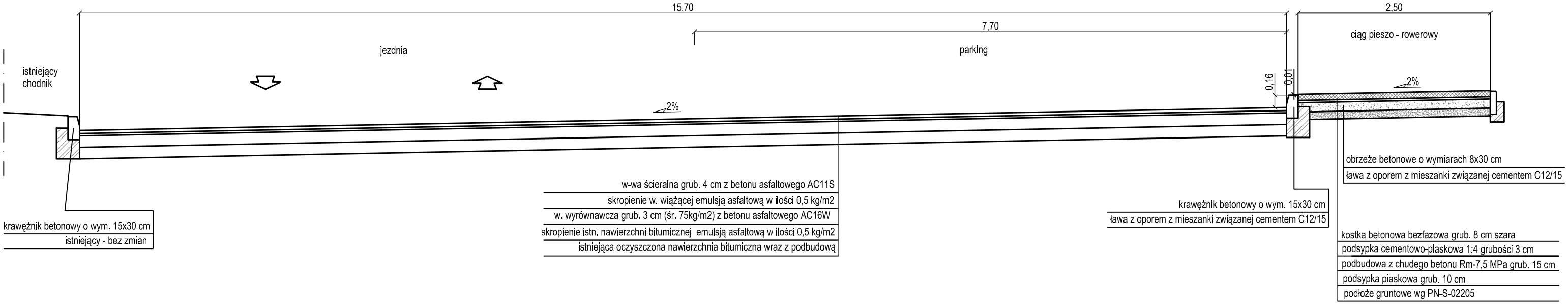

PRZEKRÓJ NORMALNY 2 - 2

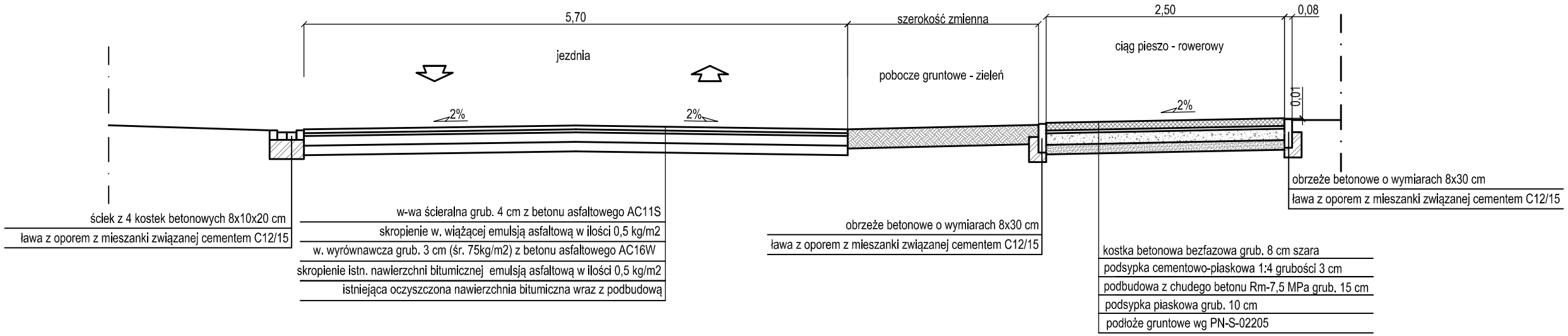

PRZEKRÓJ NORMALNY 3 - 3

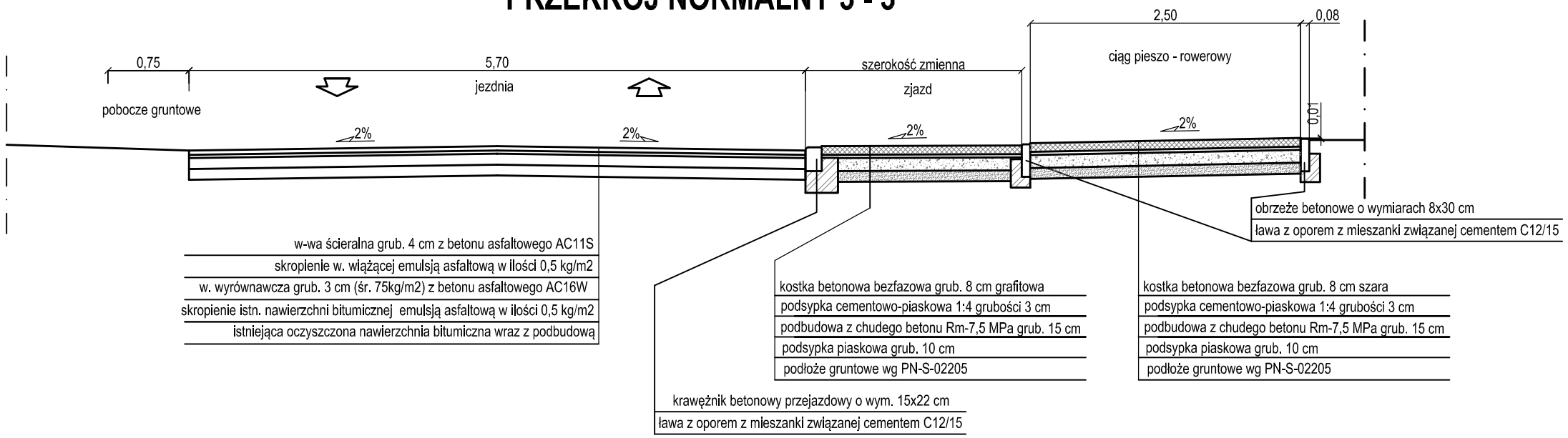

Biuro Inżynieryjno - Techniczne "K I E R" 62-200 Gniezno Os. Wł. Łokietka 18/5 tel. 61 425 22 11 lub 507 172 128 NIP 784-125-99-64 REGON 634460624				Inwestor Gmina Żnin ul. 700-lecia 39 88-400 Żnin	
OBIEKT: Przebudowa ul. Przemysłowej w Żninie.					
RYSUNEK: Przekrój normalny.					Nr 3
STANOWISKO	IMIĘ I NAZWISKO		Nr UPR.	DATA	PODPIS
Kier. projektu	mgr inż. Mieczysław Łebedyński		164/88/PW	IV 2022	
Projektant	mgr inż. Iwona Łebedyńska		WKP/0125/ PWOD/18	IV 2022	
Asystent proj.	inż. Janusz Łebedyński			IV 2022	
BRANŻA Drogowa	STADIUM DP	ROK OPR. 2022	NR ZLEC.	SKALA 1: 50	EGZEMPLARZ