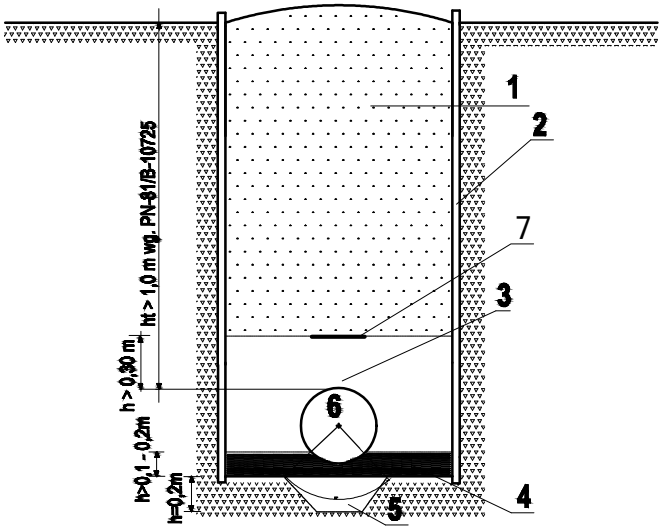

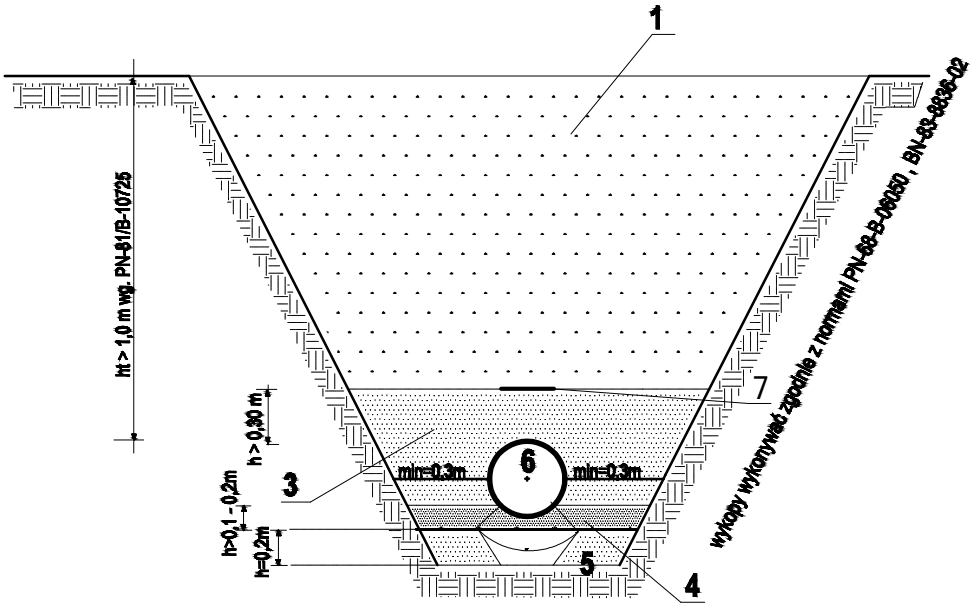

1 – wypełnienie
2 – ściana wykopu – szalunek klatkowy atestowany typ "WRONKI"
3 – wypełnienie wokół rury , piaskiem drobnym lub średnim na wysokość 30 cm nad rurociąg
4 – podsypka , piasek drobny lub średni gr. min 10 cm
5 – ewentualne wzmocnienie gruntu
6 – projektowany rurociąg
7 - taśma lokalizacyjno-ostrzegawcza - dotyczy przewodu przył. wodociągowego

Uwaga ! jeżeli grunty naturalne stanowią piaski drobne, średnie i grube o śr. zast. ziarna 2>d>0,05mm nie zawierajace kamieni nie stosuje się po dsypki
podsypkę kształtuje naturalne podloże uformowane na kąt 90 stopni

architektura i wnętrza

15 - 197 Białystok; ul. Puchalskiego 64/1

nazwa i adres inwestycji	BUDOWA PRZYŁĄCZA WODOCIĄGOWEGO ORAZ KANALIZACJI SANITARNEJ W ZWIĄZKU Z BUDOWĄ "BUDYNKU ŻŁOBKA WRAZ Z NIEZBĘDNYMI URZĄDZENIAMI BUDOWLANYMI W GRANICACH DZIAŁEK NR GEOD. 83/1, 83/2 W DOBRZYNIEWIE DUŻYM. OBRĘB 0003 DOBRZYNIEWO DUZE".	data opracowania	06.2024
nr rys. S6	nazwa	SPOSÓB UŁOZENIA RUR W WYKOPIE	skala -

ZESPÓŁ AUTORSKI

branża	projektant	nr uprawnień	podpis
sanitarna	mgr inż. **Maciej Sawicki**	**BŁ/22/00**	
sanitarna	mgr inż. **Sebastian Tylicki**		