PRACOWNIA PROJEKTOWA
Bartłomiej Dynowski
ul. Zofii Kossak 3A
59-220 LEGNICA

NIP 695-139-19-54 **tel/fax 76 819 72 75**
REGON 021641458 **tel kom. 790 456 770**
e-mail bdynowski@wp.pl

DOKUMENTACJA TECHNICZNA

Temat: **Modernizacja istniejących dróg wewnętrznych na terenie Składnicy Rządowej Agencji Rezerw Strategicznych w Lisowicach**

Inwestor: **Rządowa Agencja Rezerw Strategicznych**
00-844 Warszawa; ul. Grzybowska 44

Adres: **Rządowej Agencji Rezerw Strategicznych w Lisowicach**
59-230 Prochowice

Nr działki: **działka nr 632 obręb Lisowicach**

Projektanci:

Imię i nazwisko	Uprawnienia nr / specjalność	Podpis
Projektant branży drogowej mgr inż. Bartłomiej Dynowski	upr. nr 50/DOŚ/08 do projektowania bez ograniczeń w specjalności drogowej	

Legnica - 15 grudzień 2021

OŚWIADCZENIE

Na podstawie z art.20, ust.4 ustawy Prawo budowlane (tekst jednolity: (Dz.U.2010 nr 243 poz. 1623) z późniejszymi zmianami)

oświadczam, że dokumentacja techniczna

Modernizacja istniejących dróg wewnętrznych na terenie Składnicy Rządowej Agencji Rezerw Strategicznych w Lisowicach

Inwestor: Rządowa Agencja Rezerw Strategicznych
00-844 Warszawa; ul. Grzybowska 44

został sporządzony zgodnie z obowiązującymi przepisami oraz zasadami wiedzy technicznej.

Imię i nazwisko	Uprawnienia nr / specjalność	Podpis
Projektant branży drogowej mgr inż. Bartłomiej Dynowski	upr. nr 50/DOŚ/08 do projektowania bez ograniczeń w specjalności drogowej	

Legnica - 15 grudzień 2021

SPIS ZAWARTOŚCI

- BRANŻA DROGOWA
- INFORAMCJA DOTYCZĄCA BEZPIECZEŃSTWA I OCHRONY ZDROWIA
- ZAŁĄCZNIKI FORMALNO-PRAWNE

BRANŻA DROGOWA

SPIS TREŚCI

SPIS TREŚCI 5
OPIS TECHNICZNY 6
1. Przedmiot opracowania 6
2. Podstawa opracowania 6
3. Istniejący stan zagospodarowania terenu 6
3.1. Ukształtowanie terenu 6
3.2. Zagospodarowanie terenu 6
3.3. Powiązania komunikacyjne 7
4. Warunki gruntowo-wodne 7
5. Projektowane zagospodarowanie terenu 7
5.1. Zapisy miejscowego planu zagospodarowania przestrzennego 7
5.2. Ukształtowanie i zagospodarowanie terenu 7
6. Warunki gruntowo-wodne 7
7. Konstrukcja nawierzchni drogi 7
7.1. Pochylenia poprzeczne 8
8. Odwodnienie 8
9. Kolizje z istniejącą infrastrukturą techniczną 9
10. Zestawienie powierzchni zagospodarowania terenu 9
11. Roboty ziemne 9
12. Zieleń 9
13. Informacja o wpisie nieruchomości do rejestru zabytków 9
14. Informacja o wpływie eksploatacji górniczej 9
15. Zgodność rozwiązań projektowych z MPZP 10
16. Wpływ obiektu na środowisko 10
17. Wytyczne realizacji robót 10
ZESTAWIENIE CZĘŚCI GRAFICZNEJ
– Projekt zagospodarowania terenu rys. nr D1
– Przekroje konstrukcyjne rys. nr D2

OPIS TECHNICZNY

1. Przedmiot opracowania

Przedmiotem opracowania jest projekt remontu istniejących dróg wewnętrznych na terenie Składnicy Rządowej Agencji Rezerw Strategicznych w Lisowicach działka nr 632 obręb Lisowice.

2. Podstawa opracowania

- Zlecenie inwestora
- Podkłady mapowe
- Wizja lokalna w terenie
- Wypis z miejscowego plany zagospodarowania przestrzennego
- Uzgodnienie funkcji z użytkownikiem
- Rozporządzenie Ministra Transportu i Gospodarki Morskiej z dnia 2 marca 1999r. w sprawie warunków technicznych jakim powinny odpowiadać drogi publiczne i ich usytuowanie
- Rozporządzenie Ministra Infrastruktury z dnia 12 kwietnia 2002 r. w sprawie warunków technicznych, jakim powinny odpowiadać budynki i ich usytuowanie.
- Rozporządzenie Ministra Transportu, Budownictwa i Gospodarki z dnia 25.04.2012 r. w sprawie szczegółowego zakresu i formy projektu budowlanego (Dz. U. z dnia 27 kwietnia 2012 r.).
- Katalog typowych konstrukcji nawierzchni podatnych i półsztywnych – Warszawa 1997.

3. Istniejący stan zagospodarowania terenu

Przedmiotowy teren zabudowany jest obiektami magazynowymi. Dotychczasowy transport odbywał się za pomocą zjazdu z drogi gminnej na teren Składnicy. Na terenie Składnicy odbywa się ruch samochodów Ciężarowych, załadunek oraz wyładunek do magazynów odbywa się przez rampy załadunkowo-wyładowcze. Teren jest ogrodzony oraz oświetlony.

3.1. Ukształtowanie terenu

Działka nr 632 w strefie objętej opracowaniem płaska, oparta na rzędnych 101.60-101.87 m n.p.m.

3.2. Zagospodarowanie terenu

Składnica w Lisowicach stanowi dział zamiejscowy w ramach Biura Infrastruktury i Logistyki Rządowej Agencji Rezerw Strategicznych. Na terenie składnicy znajduje się 31 obiektów budowlanych, z czego 11 stanowią budynki magazynowe. Pozostałe obiekty to budynki techniczne, gospodarcze, mieszkalne, administracyjnych oraz budowle. Teren zamknięty, ogrodzony i strzeżony.

Teren objęty opracowaniem stanowić będzie fragment działki 632 znajdujący się od zjazdu do Składnicy oraz teren za „Starymi Magazynami.

3.3. Powiązania komunikacyjne

Dostęp i dojazd do obszaru objętego opracowaniem z ulicy Kościuszki poprzez wewnętrzną drogę dojazdową oraz drogę pożarową.

4. Warunki gruntowo-wodne

Na podstawie Rozporządzenia Ministra Transportu, Budownictwa i Gospodarki Morskiej z dnia 25 kwietnia 2012r. w sprawie ustalania geotechnicznych warunków posadawiania obiektów budowlanych (Dz. U. z dnia 27 kwietnia 2012 r.), przedmiotową inwestycję należy zaliczyć do pierwszej kategorii geotechnicznej o prostych warunkach geotechnicznych.

5. Projektowane zagospodarowanie terenu

5.1. Zapisy miejscowego planu zagospodarowania przestrzennego

Obszar projektowanego zamierzenia objęty został miejscowym planem zagospodarowania przestrzennego miasta Prochowice.

5.2. Ukształtowanie i zagospodarowanie terenu

W ramach zadania planuje się remont istniejących nawierzchni dróg wewnętrznych, oraz chodnika do budynku administracyjnego.

W ramach odrębnego zadania planuje się likwidację oraz budowę nowego oświetlenia placu.

6. Warunki gruntowo-wodne

Na podstawie Rozporządzenia Ministra Transportu, Budownictwa i Gospodarki Morskiej z dnia 25 kwietnia 2012r. w sprawie ustalania geotechnicznych warunków posadawiania obiektów budowlanych (Dz. U. z dnia 27 kwietnia 2012 r.), przedmiotową drogę należy zaliczyć do pierwszej kategorii geotechnicznej o prostych warunkach geotechnicznych.

Wydzielono dwie główne warstwy geotechniczne:

- Warstwa I – piaski pylaste i piaski drobne barwy brązowej, brązowoszarej, żółtej, żółtobrązowej, jasnoszarej,
- Warstwa II – piaski średnie i piaski grube.

7. Konstrukcja nawierzchni drogi

Przyjęto grupę podłoża jako:

- G1 ze względu na wysadzinowość

KONSTRUKCJA NAWIERZCHNI DROGI (podłoże G1)

- warstwa ścieralna AC11S 4 cm

wiązanie międzywarstowe z emulsji asfaltowej, szybkorozpadowej C60 BP3 ZM o zużyciu 0,3 kg / m^2

- warstwa wiążąca AC16W 6 cm

wiązanie międzywarstowe z emulsji asfaltowej , szybkorozpadowej C60 BP3 ZM o zużyciu 1,2 kg / m^2

- podbudowa zasadnicza z betonu asfaltowego AC22P 10 cm

wiązanie międzywarstowe z emulsji asfaltowej , wolnorozpadowej C60 B5 ZM o zużyciu 0,7 kg / m^2

- podbudowa mieszanki kruszywa kamiennego łamanego niesortowanego o uziarnieniu ciągłym 0/31,5 mm 20 cm

- warstwa odsączająca z kruszywa kruszywa kamiennego łamanego niesortowanego o uziarnieniu ciągłym 0/63 mm 22 cm

razem = 62 cm

7.1. Pochylenia poprzeczne

Projektuje się spadek poprzeczny jezdni manewrowej oraz placu ładunkowego 0,6-2%.

Konstrukcje nawierzchni dróg wykonywać w oparciu o Ogólne Specyfikacje Techniczne wykonania i odbioru oraz obowiązujące normy:
D-04.04.02 Podbudowy z kruszywa łamanego stabilizowanego mechanicznie.
D-04.04.01 Podbudowy z kruszywa naturalnego łamanego stabilizowanego mechanicznie.
D-04.05.01 Podbudowa i ulepszone podłoże z gruntu lub kruszywa stabilizowanego cementem.
D-05.03.11 Frezowanie D-04.03.01 Oczyszczenie i skropienie warstw konstrukcyjnych.
D-04.07.01 Podbudowa z betonu asfaltowego.
D-05.03.05 Nawierzchnia z betonu asfaltowego.
PN-84/S -96023 Konstrukcje drogowe. Podbudowa i nawierzchnia z tłucznia kamiennego.
PN-S-06102:1997 Drogi samochodowe. Podbudowy z kruszyw stabilizowanych mechanicznie.
BN-B/11113:1996 Kruszywa mineralne. Kruszywa łamane do nawierzchni drogowych.

Konstrukcje obramowań dróg wykonywać w oparciu o Ogólne Specyfikacje Techniczne wykonania i odbioru oraz obowiązujące normy:
D-08.01.01 Krawężniki betonowe.
BN-63/B-14051 Krawężniki i obrzeża betonowe.
BN-64/8845-02 Krawężniki uliczne. Warunki techniczne wykonania i odbioru.

8. Odwodnienie

Odwodnienie istniejącej drogi manewrowej, która zostanie przebudowana realizowane będzie powierzchniowo przez projektowane spadki podłużne i pochylenia poprzeczne powierzchniowo na teren zielony oraz do istniejącego rowu.

Odwodnienie projektowanych dróg należy wykonać zgodnie z Polską Normą:
PN-S-02204:1997 Drogi samochodowe. Odwodnienie dróg

9. Kolizje z istniejącą infrastrukturą techniczną

SIECI TELETECHNICZNE

W rejonie inwestycji stwierdza się brak kolizji z istniejącymi sieciami teletechnicznymi.

SIECI ENERGETYCZNE

W rejonie inwestycji nie występują kolizje z istniejącymi sieciami energetycznymi.

10. Zestawienie powierzchni zagospodarowania terenu

Powierzchnia działek nr 632 w granicach opracowania	6846,0 m²
Powierzchnia placu manewrowego dla załadunku, droga dojazdowa	6356,9 m²
Powierzchnia chodnika	206,5 m²
Powierzchnia pobocza	282,6 m²

11. Roboty ziemne

Roboty ziemne należy wykonać zgodnie z normą PN-S-02205:1998 Drogi samochodowe, Roboty ziemne, Wymagania i badania. Sposób wykonania robót: ręczny i mechaniczny. Sposób ręczny w miejscach niedostępnych dla sprzętu. W ramach robót ziemnych dla robót drogowych przewiduje się wykonanie wykopu – koryta. Urobek z wykopów należy usunąć poprzez wywiezienie poza granicę robót zgodnie z ustaleniami z Inwestorem i przedmiarem robót.

W związku z projektowanymi robotami inwestycję zalicza się do pierwszej kategorii geotechnicznej zgodnie z podstawie Rozporządzeniem Ministra Transportu, Budownictwa i Gospodarki Morskiej z dnia 25 kwietnia 2012r. w sprawie ustalania geotechnicznych warunków posadawiania obiektów budowlanych (Dz. U. z dnia 27 kwietnia 2012 r.).

Wykopy należy wykonywać tak, aby zapewnić odprowadzenie wód opadowych poprzez odpowiednie wyprofilowanie płaszczyzn wykopu.

Nasypy należy wykonać z gruntów niewysadzinowych (piasek, pospółka). Nasypy należy budować i zagęszczać warstwą grubości 25cm. Dno koryta należy chronić przed nawodnieniem i przemarznięciem.

Roboty ziemne należy wykonać zgodnie z BN – 72/8932 – 01 „Budowle drogowe i kolejowe. Roboty ziemne”

Roboty ziemne wykonywać w oparciu o Ogólne Specyfikacje Techniczne wykonania i odbioru oraz obowiązujące normy:
D-04.01.01 Koryto wraz z profilowaniem i zagęszczeniem podłoża
PN-S-02205 Drogi samochodowe. Roboty ziemne. Wymagania i badania.
D-02.00.00. Roboty ziemne.

12. Zieleń

W ramach zadania nie projektuje się zieleni.

13. Informacja o wpisie nieruchomości do rejestru zabytków

Teren, na którym zamierzona jest inwestycja nie jest wpisany do rejestru zabytków oraz nie podlega ochronie konserwatorskiej.

14. Informacja o wpływie eksploatacji górniczej

Teren planowanej inwestycji nie leży w obszarze wpływów eksploatacji górniczej.

15. Zgodność rozwiązań projektowych z MPZP

Zgodnie z ustaleniami Miejscowego Planu Zagospodarowania Terenu Rady Miasta i Gminy Prochowice (UCHWAŁA NR XII/54/2003 z dnia 27 listopada 2003 roku) teren objęty opracowaniem należy do jednostki 2.PG\PS.28 – tereny działalności gospodarczej związanej z drobną przetwórczością, rolnictwem w tym fermami, oznaczonymi symbolem PH, magazynami, składami, techniczna obsługa rolnictwa, motoryzacji, budownictwa z rzemiosłem produkcyjnym.

Projekt realizuje założenia m.p.z.p.- podtrzymuje i rozbudowuje funkcję magazynową i składową na terenie objętym zapisami planu.

Powyższy projekt jest zgodny z zapisami m.p.z.p.

16. Wpływ obiektu na środowisko

Inwestycja nie została objęta obowiązkiem sporządzenia Raportu Oddziaływania na Środowisko wg Rozporządzenia Rady Ministrów z dnia 9 listopada 2004 r. w sprawie określenia rodzajów przedsięwzięć mogących znacząco oddziaływać na środowisko oraz szczegółowych uwarunkowań związanych z kwalifikowaniem przedsięwzięcia do sporządzenia raportu o oddziaływaniu na środowisko (Dz.U. Nr 257, poz. 2573 z późn. zm.).

17. Wytyczne realizacji robót

Projektuje się organizację budowy w sposób nieodbiegający od przeciętnych warunków organizacyjno – technicznych dla robót inżynieryjnych. Stosowana technologia nie odbiega od przyjętej podstawy ustalania nakładów i czasu realizacji.

Przyjęto mechaniczny sposób wykonania robót ziemnych. Sposób ręczny stosować w miejscach zbliżeń do sieci oraz niedostępnych dla sprzętu.

Przed przystąpieniem do robót jak i podczas realizacji należy spełnić wszystkie warunki zawarte w uzgodnieniach administratora drogi i użytkowników sieci podziemnych jak i wskazanych służb publicznych.

Roboty wykonywać zgodnie z warunkami technicznymi wykonania robót i odbioru oraz zgodnie z obowiązującymi przepisami BHP.

Roboty prowadzić w uzgodnieniu z zarządcą drogi w oparciu o zaakceptowany harmonogram, organizację ruchu drogowego na czas budowy, plan BiOZ oraz obowiązujące normy techniczne.

Opracował:
mgr inż. Bartłomiej Dynowski

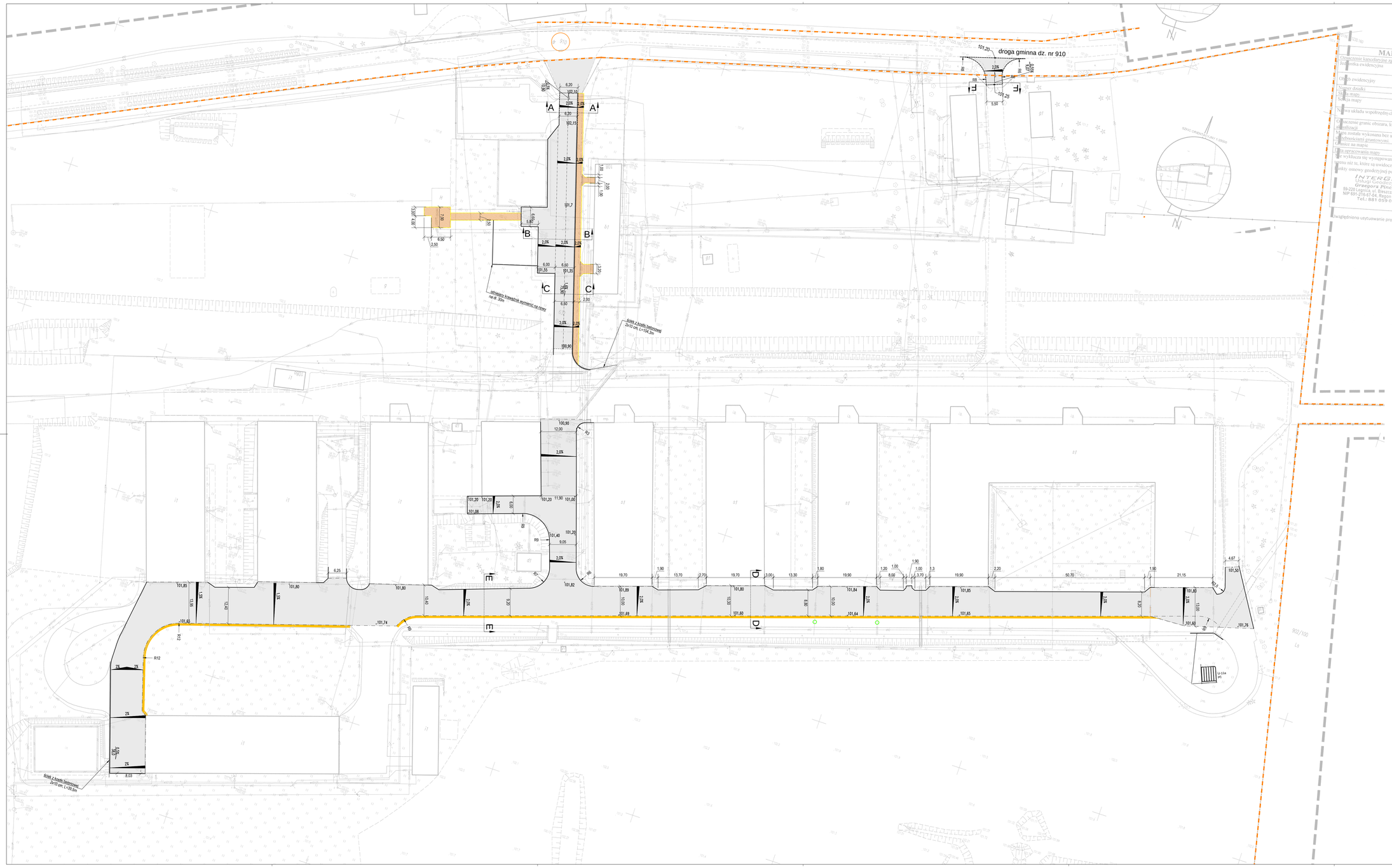

MAPA DO CELÓW PROJEKTOWYCH

Oznaczenie kancelaryjne zgłoszenia pracy geodezyjnej		GK.6640.1398.2020
Jednostka ewidencyjna	identyfikator	020907_5
	nazwa	Przechowice
Obręb ewidencyjny	identyfikator	0007
	nazwa	Lisowice
Numer działki		632
Skala mapy		1: 500
Nazwa układu współrzędnych	prostokątnych płaskich	5.152.33.01.1.4, 5.152.33.01.3.1, 5.152.33.01.3.2, 5.152.33.01.3.3, 5.152.33.01.3.4
	układ wysokości	2000-5
Oznaczenie granic obszaru, który był przedmiotem obsługi		Kronsztadt
Mapa została wykonana bez ustalenia obciążeń obwiedziami granicznymi.		Nie ustalano
Granice na mapie		zgodne z mapą ewidencji gruntów i budynków
Data opracowania mapy		23.12.2020r

Nie wyklucza się występowania na zakreślonym obszarze innych elementów podziemnego uzbrojenia terenu niż te, które są uwidocznione na danej mapie w zakresie opracowania.

Punkty osnowy geodezyjnej podlegają ochronie – art. 15 ust. 1 Prawo Geodezyjne i Kartograficzne.

INTERGEO
Usługi Geodezyjne
Grzegorz Pinczuk
59-220 Legnica ul. Brzeszcze 35/10
NIP 691-215-67-04, Regon 022371274
Tel.: 881 059 020

inż. Grzegorz Pinczuk
geodeta uprawniony do wykonywania samodzielnych prac geodezyjnych
Legnica, dnia 23.12.2020
Świadectwo nr 21/27

Niezbędne usytuowanie projektowanych sieci uzbrojenia terenu: brak.

Protokół z czynności dokumentacji zastałej opracowanej w wyniku prac geodezyjnych i kartograficznych, których rezultaty zostaną oparte o technikę pozytywnie nieweryfikowalną (dokumentacja informacji, na relacji) przez:	GK.6640.1398.2020
Identyfikator zgłoszenia prac geodezyjnych	
Organ służby geodezyjnej, który otrzymał zgłoszenie	STAROSTA LEGNICKI Wydział Usługi Geodezyjne Grzegorz Pinczuk
Wykonawca prac geodezyjnych	INTERGEO Usługi Geodezyjne Grzegorz Pinczuk
Nr oraz data sporządzenia dokumentu zawierającego wynik pozytywnej weryfikacji	Protokół inwentaryzacji GK.6640.1398.2020 z dnia 23.12.2020
Imię i nazwisko oraz nr uprawnień zawodowych kierownika prac	Grzegorz Pinczuk Nr uprawnień 21/27

LEGENDA:

- GRANICA OPRACOWANIA
- GRANICA DZIAŁKI
- PROJEKTOWANE JEZDNIE (BETON ASFALTOWY)
- PROJEKTOWANE CHODNIKI (KOSTKA BETONOWA - 8cm - KOLOR SZARY)
- PROJEKTOWANE POBOCZE (MIAŁ KAMIENNY)
- KRAWĘŻNIKI BETONOWE 15x30cm
- KRAWĘŻNIKI BETONOWE 15x30cm ZANIŻONY
- OBRZEŻA BETONOWE 8x30cm
- ŚCIEK Z KOSTKI BETONOWEJ 2 x 10 cm

PRACOWNIA PROJEKTOWA BARTŁOMIEJ DYKOWSKI
ul. Ks. Piotra Skargi 19, 59-220 Legnica
tel. 76 723 40 19, kom. 606 246 370

obiekt:	Modernizacja istniejących dróg wewnętrznych w Składnicy Rządowej Agencji Rezerw Strategicznych w Lisowicach
adres inwestycji:	Lisowice dz. nr 632 obręb Lisowice
inwestor:	Rządowa Agencja Rezerw Strategicznych ul. Grzybowska 45; 00–844 Warszawa
projektant: tr. drogowej	mgr inż. Bartłomiej Dykowski nr uprawnień 50/D05/08
temat rysunku:	PROJEKT ZAGOSPODAROWANIA TERENU — drogowa
data: 15.12.2021	rysował: PB
skala: 1:500	nr rysunku: D1

PRZEKRÓJ A-A
skala 1:25

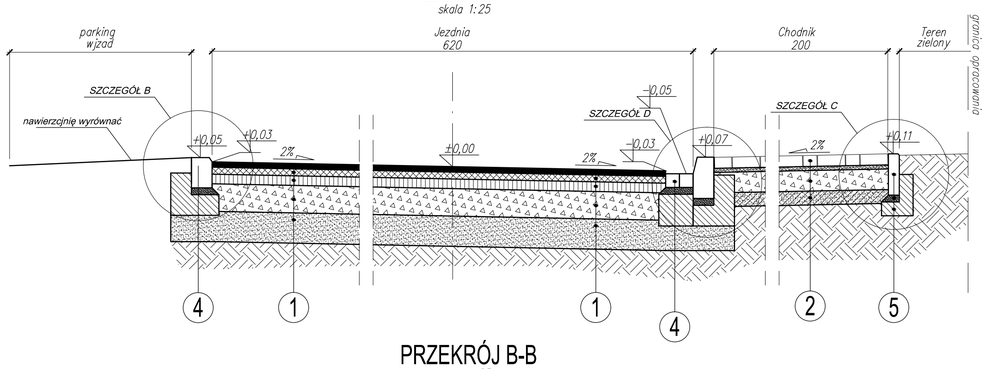

SZCZEGÓŁ A
skala 1:10

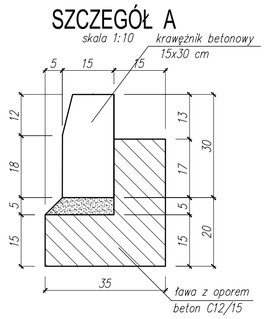

PRZEKRÓJ B-B
skala 1:25

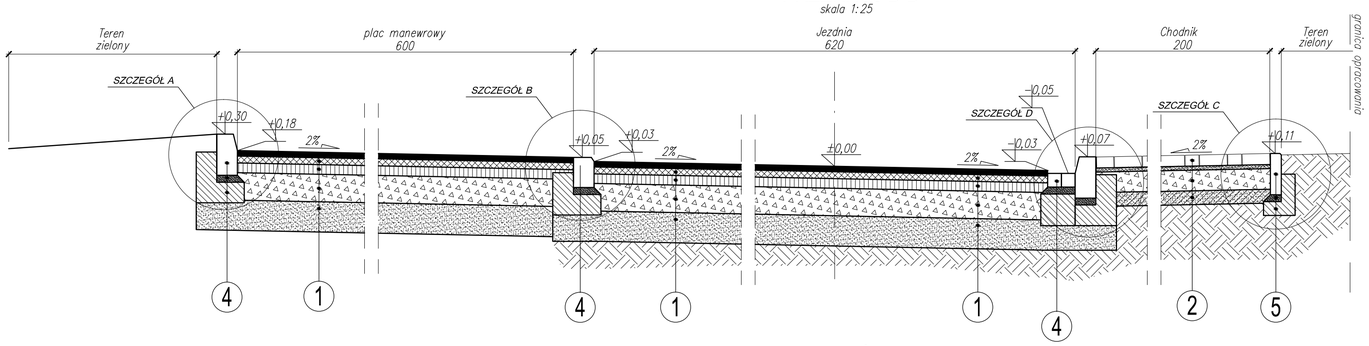

SZCZEGÓŁ B
skala 1:10

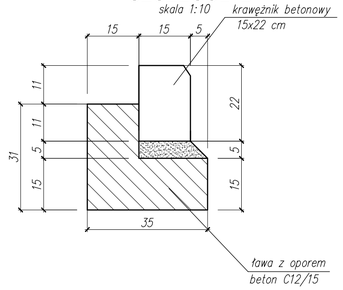

SZCZEGÓŁ D
skala 1:10

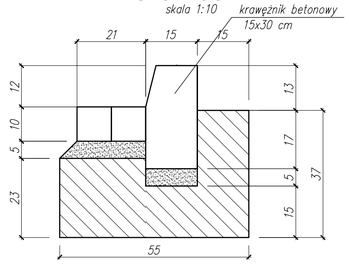

PRZEKRÓJ C-C
skala 1:25

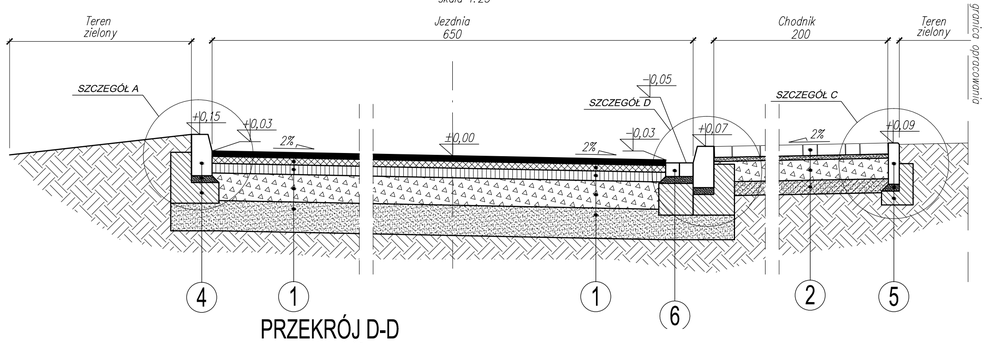

SZCZEGÓŁ C
skala 1:10

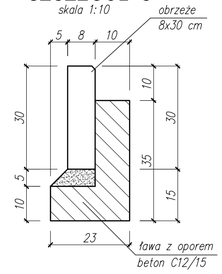

PRZEKRÓJ D-D
skala 1:25

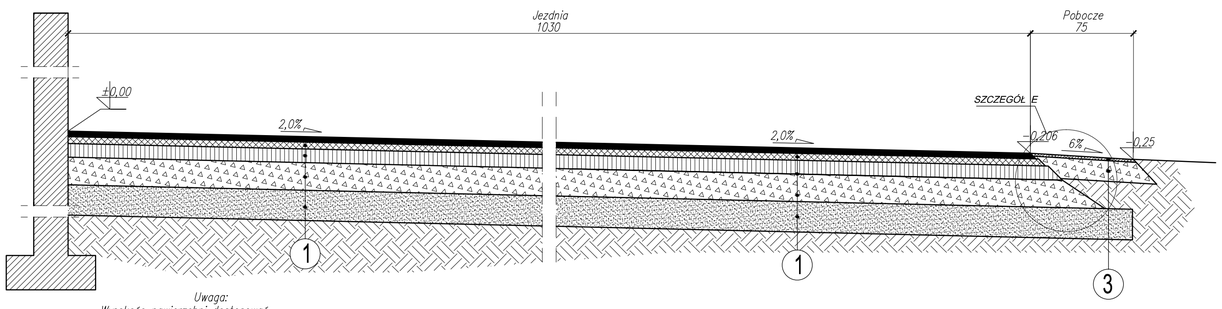

Uwaga:
Wysokośc nawierzchni dostosować do wejścia do magazynu

SZCZEGÓŁ E
skala 1:10

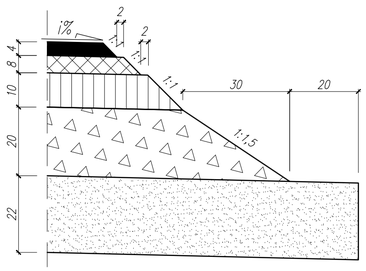

PRZEKRÓJ E-E
skala 1:25

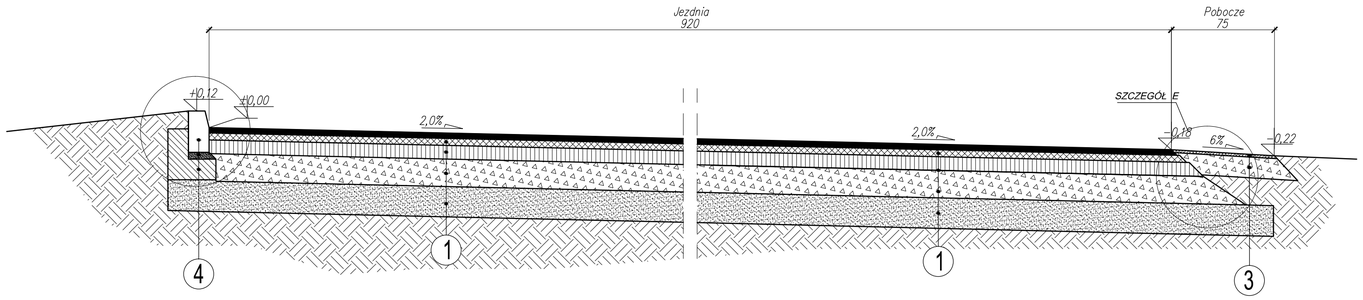

JEZDNIA KR4

1

warstwa ścieralna – AC11S	4 cm
wiązanie międzywarstwowe z emulsją asfaltową, szybkorozpadowej C60 BP3 2M o zużyciu 0,3kg/m2	
warstwa wiążąca – AC16W	6 cm
wiązanie międzywarstwowe z emulsją asfaltową, szybkorozpadowej C60 BP3 2M o zużyciu 1,2kg/m2	
podbudowa zasadnicza z betonu asfaltowego AC22P	10 cm
siatka przeciwspękaniowa geosyntetyczna z włókien szklanych impregnowana polimeroasfaltem zespolonej z geowłókniną polipropylenową przy pomocy kleju	
wiązanie międzywarstwowe z emulsją asfaltowej , wolnorozpadowej C60 B5 2M o zużyciu 0,7kg/m2	
podbudowa z mieszanki kruszywa kamiennego łamanego niesortowanego o ciągłym uziarnieniu 0/31,5	20 cm
warstwa odsączająca z kruszywa kamiennego łamanego niesortowanym 0/63mm	22 cm
podłoże rodzime G1	

CHODNIK

2

kostka betonowa kolor szary	8 cm
miał kamienny	5 cm
podbudowa z mieszanki kruszywa kamiennego łamanego niesortowanego o ciągłym uziarnieniu 0/31,5	15 cm
warstwa odsączająca z piasku gruboziarnistego	10 cm
podłoże rodzime G1	

POBOCZE

3

miał kamienny 0–4mm	gr. 2 cm
pobocze umocnione z kruszywa łamanego 0/31,5	15 cm
podłoże rodzime G1	

4

krawężnik betonowy	15x30 cm
podsypka cem–piaskowa 1:4	5 cm
ława z oporem –beton C 12/15	

5

obrzeże betonowe	8x30 cm
podsypka cem–piaskowa 1:4	5 cm
ława z oporem –beton C 12/15	

6

ściek z kostki betonowej	2x10x8 cm
podsypka cem–piaskowa 1:4	5 cm
ława z oporem –beton C 12/15	

PRACOWNIA PROJEKTOWA BARTŁOMIEJ DYNOWSKI
35-232 Łagiewniki
ul. Żelki Kossak 34
tel.: 787 720845; tel. 792 456 770

obiekt:	Modernizacja istniejących dróg wewnętrznych w Składnicy Rządowej Agencji Rezerw Strategicznych w Lisowicach
adres inwestycji:	Lisowice dz. nr 632 obręb Lisowice
inwestor:	Rządowa Agencja Rezerw Strategicznych ul. Grzybowska 45; 00–844 Warszawa
projektant: br. drogowej	mgr inż. Bartłomiej Dynowski nr uprawnień 50/DOS/08
temat rysunku:	PRZEKROJE KONSTRUKCYJNE — drogowa

data:	stadium:	skala:	nr rysunku:
15.12.2021	PB	1:25; 1:10	D2

PRACOWNIA PROJEKTOWA
Bartłomiej Dynowski
ul. Zofii Kossak 3A
59-220 LEGNICA

NIP 695-139-19-54 **tel/fax 76 819 72 75**
REGON 021641458 **tel kom. 790 456 770**
e-mail bdynowski@wp.pl

INFORMACJA DOTYCZĄCA BEZPIECZEŃSTWA I OCHRONY ZDROWIA

Temat:	**Modernizacja istniejących dróg wewnętrznych na terenie Składnicy Rządowej Agencji Rezerw Strategicznych w Lisowicach**
Inwestor:	**Rządowa Agencja Rezerw Strategicznych** **00-844 Warszawa; ul. Grzybowska 44**
Adres:	**Rządowej Agencji Rezerw Strategicznych w Lisowicach** **59-230 Prochowice**
Nr działki:	**działka nr 632 obręb Lisowicach**

I. SPIS TREŚCI

I. SPIS TREŚCI 14
II. INFOMACJA DOTYCZĄCA BEZPIECZEŃSTWA I OCHRONY ZDROWIA 15
1. Zakres robót całego przedsięwzięcia 15
2. Elementy zagospodarowania działki lub terenu, które mogą stwarzać zagrożenie bezpieczeństwa i zdrowia ludzi 15
3. Przewidywane zagrożenia podczas realizacji robót: 15
4. Sposób prowadzenia instruktażu pracowników przed przystąpieniem do realizacji robót szczególnie niebezpiecznych 16
5. Środki techniczne i organizacyjne, zapobiegające niebezpieczeństwom wynikającym z wykonywanych robót budowlanych 17

II. INFOMACJA DOTYCZĄCA BEZPIECZEŃSTWA I OCHRONY ZDROWIA

1. Zakres robót całego przedsięwzięcia

Zakres robót obejmuje:

- Roboty przygotowawcze polegające na rozbiórce istniejącej nawierzchni dróg, chodników,
- Roboty drogowe polegające na:
  - wykonaniu koryta lub nasypu
  - wykonaniu rozbiórek
  - wykonaniu budowy kanalizacji deszczowej
  - wykonaniu warstw konstrukcyjnych nawierzchni drogowej
  -odtworzenie warstwy humusu.

Kolejność wykonywanych robót:

- zagospodarowanie placu budowy
- roboty przygotowawcze, rozbiórkowe
- roboty ziemne
- wykonanie kanalizacji deszczowej
- korytowanie/ wykonanie nasypów
- roboty drogowe

2. Elementy zagospodarowania działki lub terenu, które mogą stwarzać zagrożenie bezpieczeństwa i zdrowia ludzi

Podczas prowadzenia prac budowlanych zagrożenie bezpieczeństwa ludzi i mienia stwarzać będzie ruch technologiczny sprzętu budowlanego ze względu na ograniczoną przestrzeń pomiędzy istniejącymi posesjami oraz na istniejące sieci infrastruktury technicznej, toteż wszystkie prace wykonywać należy ze szczególnym zachowaniem zasad BHP.

W bezpośrednim sąsiedztwie wykonywanych robót zlokalizowana jest napowietrzna linia energetyczna – prace w jej w sąsiedztwie należy wykonać ręcznie, należy używać sprzętu o odpowiednim zasięgu.

Należy przestrzegać przepisów BHP przy pracy w sąsiedztwie odkrytego cieku wodnego, urządzeń elektroenergetycznych.

3. Przewidywane zagrożenia podczas realizacji robót:

- ryzyko przysypania przy wykonywaniu wykopów rowów,
- ryzyko potrącenia przez ruch samochodów podczas zmiany organizacji ruchu
- ryzyko wypadku przy wykonywaniu prac ziemnych sprzętem zmechanizowanym np. możliwość potrącenia przez samochody poruszające się na placu budowy, potrącenie łyżką koparki pracownika bądź osoby postronnej w przypadku braku ogrodzenia, możliwość upadku z wysokości
- wibracja- zagęszczanie gruntu,
- ryzyko wpadnięcia do wykopu pracownika lub osoby postronnej w przypadku braku ogrodzenia wykopu balustradami lub przykrycia wykopu,
- ryzyko poślizgnięcia się na tym samym poziomie – namoknięty grunt, lód i śnieg,

- prace montażowe – praca na wysokości, praca przy montażu ciężkich elementów,
- wykopy powyżej 1m od poziomu gruntu,
- roboty ziemne w terenie uzbrojonym,
- praca w pobliżu czynnych sieci elektroenergetycznych, możliwość porażenia prądem przy wykonywaniu robót, transporcie pojazdów, urządzeń, materiałów
- możliwość porażenia prądem przy pracy z urządzeniami elektrycznymi.
- możliwość oparzeń termicznych przy pracy ze spawarką i zgrzewarką.
- możliwość utonięcia przy zalaniu wykopu wodą gruntową.
- robót na wysokości :
- upadek z wysokości,
- uderzenie spadającym przedmiotem osób pracujących na niższej kondygnacji,
- zatrucie lub uczulenie spowodowane obcowaniem z wyrobami do impregnacji,
- oparzenie substancjami (preparatami) chemicznymi,
- pożar, wybuch,
- robót ogólnobudowlanych
  - upadek z wysokości,
  - uderzenie spadającymi przedmiotami,
  - stosowanie elektronarzędzi,
  - transport ręczny, przygniecenie,
- robót zbrojarskich i betoniarskich :
  - zagrożenie związane z elementami ostrymi i wystającymi,
  - ciężar,
- robót montażowych :
  - zagrożenia związane z przemieszczaniem się ludzi i sprzętu
  - ciężar, śliskie powierzchnie,
- robót spawalniczych :
  - promieniowanie optyczne,
  - zapylenie, poparzenie,
  - zagrożenie pożarem i/lub wybuchem,
  - porażenie prądem elektrycznym,
  - używanie elektronarzędzi,
- wybuch lub zatrucie przy stosowaniu benzenu lub innych rozpuszczalników
- robót rozbiórkowych :
  - obalenie, przygniecenie,
  - ręczne prace transportowe

4. Sposób prowadzenia instruktażu pracowników przed przystąpieniem do realizacji robót szczególnie niebezpiecznych

- pracownicy, kierowcy, operatorzy, nadzór techniczny każdego szczebla odbędą szkolenie podstawowe (ogólne)
- Pracownicy przed przystąpieniem do prac powinni być przeszkoleni w zakresie wykonywanej pracy.
- pracownicy wykonujący roboty niebezpieczne zostaną przeszkolone na konkretnym stanowisku

pracy przed jej rozpoczęciem,

- szkolenie stanowiskowe powinno być odnotowane w zeszycie szkoleń.
- Pracownicy przed przystąpieniem do prac powinni być przeszkoleni w zakresie wykonywanej pracy.
- Powierzenie robót szczególnie niebezpiecznych może być powierzone wyłącznie osobom posiadającym odpowiednie wiedzę i uprawnienia.
- Pracownicy powinni posiadać odpowiednie środki ochrony osobistej.
- Powierzenie robót szczególnie niebezpiecznych może być powierzone wyłącznie osobom posiadającym odpowiednie wiedzę i uprawnienia.

5. Środki techniczne i organizacyjne, zapobiegające niebezpieczeństwom wynikającym z wykonywanych robót budowlanych

- wszelkie prace drogowe „pod ruchem technologicznym" będą wykonywane przy zabezpieczeniu robót na czas budowy,
- teren prowadzenia robót powinien zostać ogrodzony lub zabezpieczony zastawami ochronnymi, oznakowany i oświetlony w porze nocnej,
- stanowisko pracy należy zabezpieczyć przed dostępem osób niepowołanych;
- materiały niebezpieczne należy składować w miejscach wyznaczonych do tego, zabezpieczonych przed wpływami osób niepowołanych oraz warunków atmosferycznych.
- sprzęt mechaniczny należy zabezpieczyć przed działalnością osób niepowołanych.
- wykop należy oznakować i zabezpieczyć.

Osoba kierująca pracownikami jest obowiązana:

- organizować stanowiska pracy zgodnie z przepisami i zasadami bezpieczeństwa i higieny pracy,
- dbać o sprawność środków ochrony indywidualnej oraz ich stosowania zgodnie z przeznaczeniem,
- organizować, przygotowywać i prowadzić prace, uwzględniając zabezpieczenie pracowników przed wypadkami przy pracy, chorobami zawodowymi i innymi chorobami związanymi z warunkami środowiska pracy,
- dbać o bezpieczny i higieniczny stan pomieszczeń pracy i wyposażenia technicznego, a także o sprawność środków ochrony zbiorowej i ich stosowania zgodnie z przeznaczeniem,

Kierownik budowy powinien podjąć stosowne środki profilaktyczne mające na celu:

- zapewnić organizację pracy i stanowisk pracy w sposób zabezpieczający pracowników przed zagrożeniami wypadkowymi oraz oddziaływaniem czynników szkodliwych i uciążliwych,
- zapewnić likwidację zagrożeń dla zdrowia i życia pracowników głównie przez stosowanie technologii, materiałów i substancji nie powodujących takich zagrożeń,
- egzekwować od pracowników stosowanie właściwych środków ochrony indywidualnej, odzieży i obuwia roboczego oraz właściwych narzędzi i sprzętu.

W razie stwierdzenia bezpośredniego zagrożenia dla życia lub zdrowia pracowników osoba kierująca pracownikami obowiązana jest do niezwłocznego wstrzymania prac i podjęcia działań w celu usunięcia tego zagrożenia.

Pracownicy zatrudnieni na budowie, powinni być wyposażeni w środki ochrony indywidualnej oraz odzież i obuwie robocze, zgodnie z tabelą norm przydziału środków ochrony indywidualnej oraz odzieży i obuwia roboczego opracowaną przez pracodawcę.

Kierownik budowy obowiązany jest informować pracowników o sposobach posługiwania się tymi środkami.

Roboty związane z niniejszą inwestycją należy wykonywać zgodnie z ogólnymi przepisami BHP a w szczególności przestrzegając zasad podanych w:

- Rozrządzeniu Ministra Komunikacji oraz Administracji Terenowej i Ochrony Środowiska z dnia 10 lutego 1977r. W sprawie bezpieczeństwa i higieny pracy przy wykonywaniu robót drogowych i mostowych Dz. U. Nr 7 poz.30
- Dz. U. Nr 22/53 poz.89 BHP Transport ręczny
- Rozporządzenie MBiPMB z 01.10.93 r. w sprawie BHP przy eksploatacji, remontach i konserwacji sieci kanalizacyjnych (Dz. U. Nr 96 poz.437)

Przed rozpoczęciem robót Wykonawca sporządzi stosowny Plan Bezpieczeństwa i Ochrony Zdrowia.

Opracował:
mgr inż. Bartłomiej Dynowski

ZAŁĄCZNIKI FORMALNO-PRAWNE