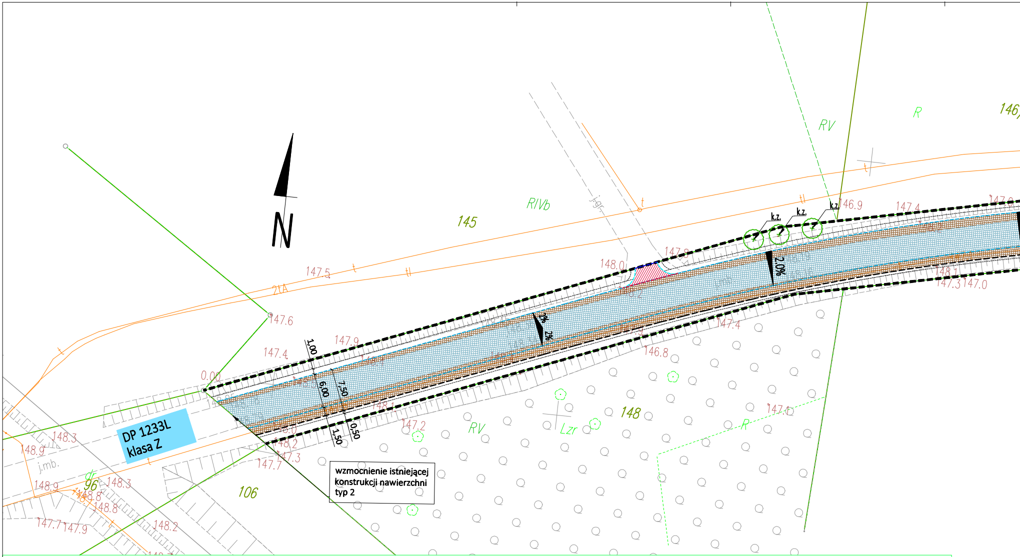
N
DP 1233L
klasa Z
wzmocnienie istniejącej
konstrukcji nawierzchni
typ 2
145
106
148
96
146/
RIVb
RV
R
Lzr
k.z.
k.z.
k.z.
2.0%
2%
2%
1,00
6,00
7,50
0,50
1,50
0.00
147.5
147.6
147.4
147.9
148.0
147.8
146.9
147.4
147.0
148.1
147.3
147.0
147.4
146.8
147.1
147.2
148.3
148.9
148.9
148.8
148.8
148.3
148.2
147.7
147.9
147.7
148.2
147.3
j.mb.
j.gr.
dr
t
tt
2tA

LEGENDA:

- Pas drogowy
- Granice działek
- Oś drogi
- Krawędź jezdni
- Krawędź pobocza bitumicznego
- Krawędź pobocza gruntowego/kruszywowego
- Krawędź skarpy
- Proj. krawężnik betonowy wystający 20x30x100
- Proj. obrzeże betonowe 8x30x100
- Proj. krawężnik betonowy obniżony 20x30x100
- Proj. krawężnik najzadowy 15x22
- Proj. krawężnik na płask 30x20
- Proj. opornik 12x25
- Proj. ogrodzenia dla pieszych
- Proj. chodnik z kostki betonowej
- Proj. zjazd z asfaltu
- Proj. zjazd z kostki betonowej
- Proj. zjazd z asfaltu –publiczny
- Proj. pełna konstrukcja jezdni i pobocza bitumicznego
- Proj. wzmocnienie nawierzchni istn.
- Proj. umocnienie płytą ażurową
- Przepust pod drogą do przebudowy
- Proj. drenaż z kruszywa 40–63 mm
- Proj. wpust krawężnikowy z przykanalikiem
- Proj. wpust uliczny z przykanalikiem
- Ogrodzenie w pasie dr do rozbiórki
- Proj. słup doświetlenia przejść dla pieszych
- Zakres inwestycji
- k.z. Proj. nasadzenia drzew – k.z. =klon zwyczajny l.d. =lipa drobnolistna
- 443 Drzewa zinwentaryzowane w terenie
- Krzewy zinwentaryzowane w terenie
- 446 Drzewa do wycinki
- Krzewy do wycinki
- Pniak do wykarczowania
- Drzewo do zabezpieczenia na czas prowadzenia robót
- Proj. ściek przykrawężnikowy
- proj. trasa kabla eN
- proj. trasa kabla eN do usunięcia
- Proj. kabel teletechniczny
- Likwidacja kabla teletechnicznego

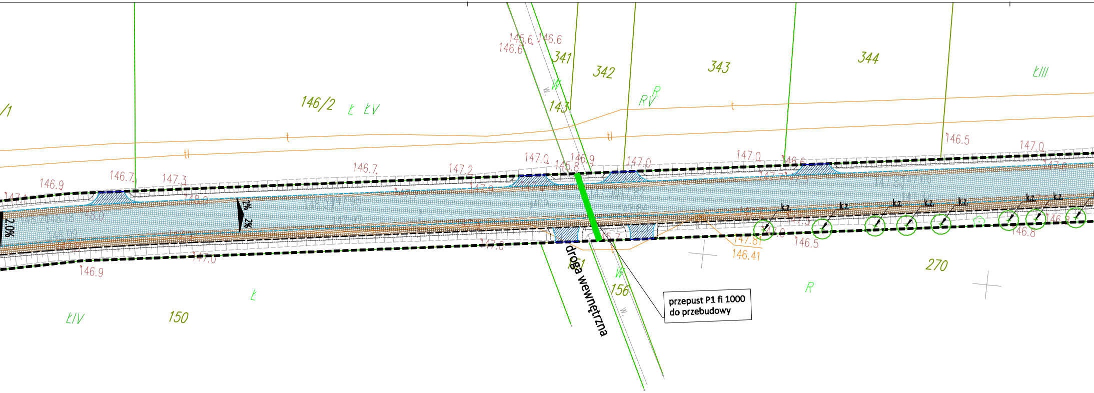
146/2
341
342
343
344
ŁIII
ŁV
RV
R
143
150
156
270
ŁIV
Ł
W
droga wewnętrzna
2%
2.0%
kz
146.9
146.7
147.3
146.7
147.2
147.0
146.9
146.8
147.0
147.0
146.6
146.5
147.0
145.6
146.6
146.6
147.0
146.9
147.0
146.5
146.41
147.81
146.8

przepust P1 fi 1000
do przebudowy

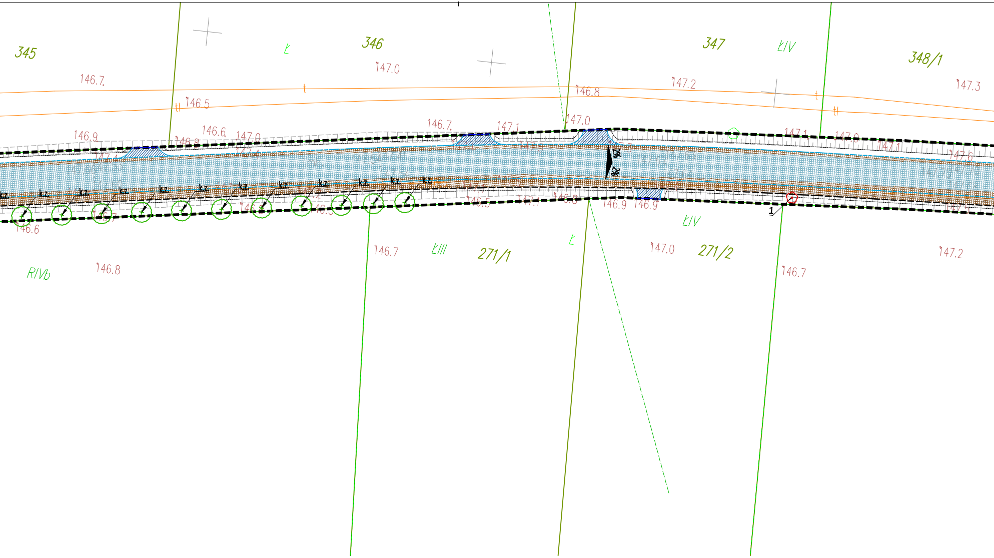
345
Ł
346
347
ŁIV
348/1
146.7
147.0
147.2
147.3
146.5
146.8
t
tl
146.9
146.6
147.0
146.8
146.7
147.1
147.0
147.1
147.0
147.1
147.6
2%
2%
kz
146.6
146.7
146.5
147.1
146.8
146.9
146.9
1
ŁIV
146.7
ŁIII
271/1
Ł
147.0
271/2
147.2
RIVb
146.8
146.7

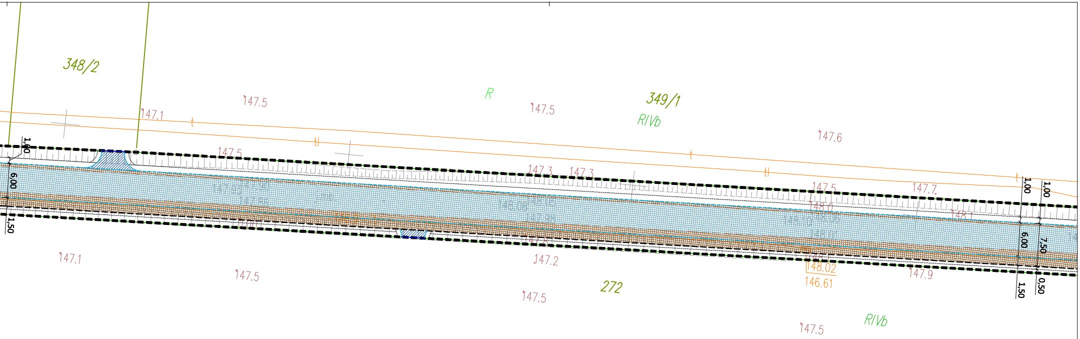
348/2
R
349/1
RIVb
272
RIVb
147.5
147.1
147.5
147.5
147.6
147.3
147.3
147.5
147.7
148.1
147.1
147.5
147.2
147.5
148.02
146.61
147.9
147.5
1,00
6,00
1,50
1,00
1,00
6,00
7,50
1,50
0,50

Oświadczenie

Projekt sporządzony na kopii mapy do celów projektowych:
w skali 1:1000, arkusz 1,
jednostka ewidencyjna: 061508_2 Wohyń,
układ współrzędnych prostokątnych płaskich: 2000/24 strefa 8,
układ odniesienia wysokościowy: PL-EVRF2007-NH"AMSTERDAM"

wpisanej do ewidencji materiałów państwowego zasobu geodezyjnego i kartograficznego w dniu **23.02.2022 r.** i zaewidencjonowany Protokołem Weryfikacji **Nr GN.I.6640.1207.2021_1.**

Skala została zmieniona z 1:1000 na 1:500.

Za zgodność z oryginałem projektant:

mgr inż. ARTUR ŁOMAŃSKI
LUB/0002/PBD/16 w specjalności inżynieryjnej drogowej

JEDNOSTKA PROJEKTOWA	INWESTOR
NETRO PIOTR SZOSTAK **NETRO Piotr Szostak** Trzeszczany Pierwsze 47, 22-554 Trzeszczany e-mail: netro.szostak@gmail.com, tel.: 795 923 382	**Powiat Radzyński -** **Zarząd Dróg Powiatowych** **w Radzyniu Podlaskim** **ul. Warszawska 100** **21-300 Radzyń Poslaski**

TEMAT ZADANIA

Przebudowa drogi powiatowej nr 1233L od przejazdu kolejowego - Lisiowólka - Ostrówki od km 8+050 do km 14+682

NAZWA RYSUNKU	NR RYSUNKU
Plan zagospodarowania terenu	2.1

FUNKCJA	IMIĘ I NAZWISKO / UPRAWNIENIA	PODPIS
Projektant	**mgr inż. Artur Łomański** **LUB/0002/PBD/16 w specjalności inżynieryjnej drogowej**	
Projektant		
Projektant		
Opracował	**inż. Piotr Szostak**	

STADIUM	DATA	BRANŻA	SKALA
Wycinka	05.2022	**Drogowa**	1:500