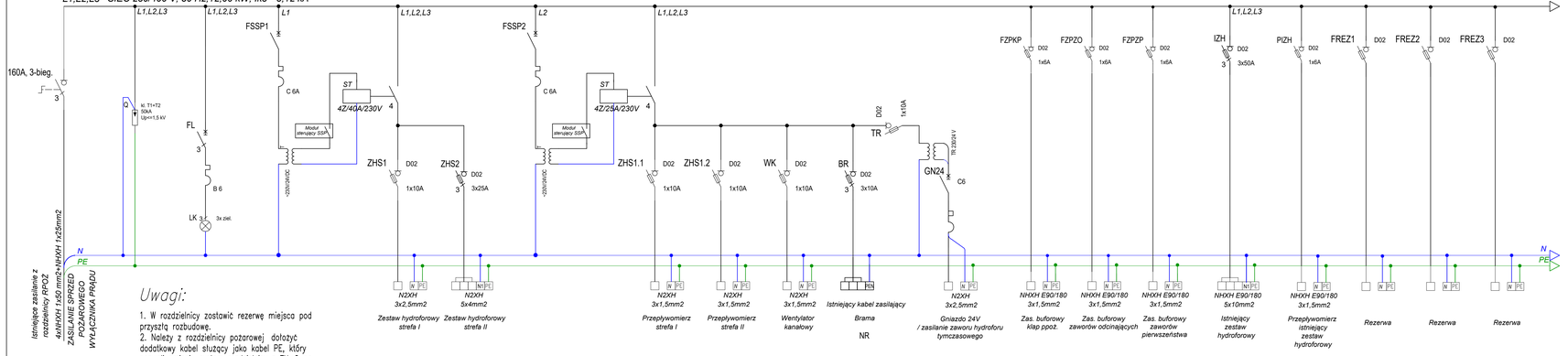

Uwagi:

1. W rozdzielnicy zostawić rezerwę miejsca pod przyszłą rozbudowę.
2. Należy z rozdzielnicy pożarowej dołożyć dodatkowy kabel służący jako kabel PE, który pozwoli zmienić system rozdzielnicy z TN–C na TN–S.
Należy przy tym zachować równe odległości względem pozostałych przewodów zasilających.
3. Na czas prac tymczasowych należy zamontować projektowaną rodzielnicę w jak najbliższym sąsiedztwie z istniejącą rozdzielnicą R–H skąd na czas prac remontowych należy zasilić projektowaną rozdzielnicę przewodem N2XH 5x4mm^2 (wkładka D02 35A), a następnie zasilić tymczasowy hydrofor, przepływomierz oraz zawór. Zawór na czas prac zasilić z obowdu zasilającego gniazdo 24V.
4. Zasilanie docelowe z istniejącej rozdzielnicy do rozdzielnicy projektowanej należy przepiąć w trakcie przenoszenia tymczasowego zestawu pompowego w miejsce docelowe.

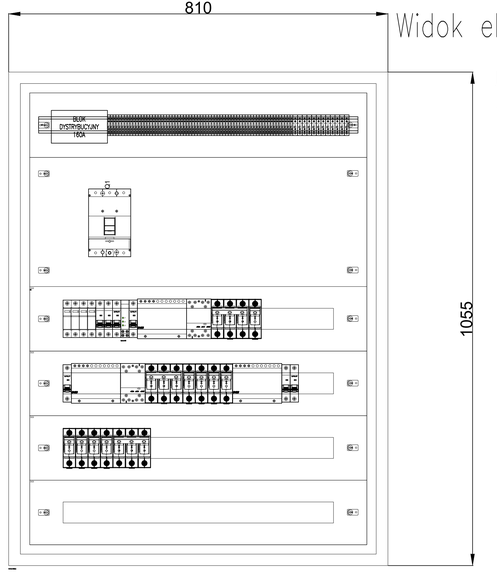

Widok elewacji w skali 1:5

LEGENDA

1. SZAFA O STOPNIU IP54
2. GŁĘBOKOŚĆ SZAFY 250 MM
3. ODPORNOŚĆ NA UDERZENIA: IK08
4. KOLOR (RAL 7035)
5. DRZWI PEŁNE, ZAMYKANE, WYPOSAŻONE W ZAMEK

obiekt	**Hydroforownia w budynku Collegium Altum**
inwestor	ul. Powstańców Wielkopolskich 16 61-895 Poznań
wykonawca	Uniwersytet Ekonomiczny w Poznaniu Al. Niepodległości 10, 61-875 Poznań
projektant	mgr inż. Piotr Głowacki upr. nr. WKP/0185/POOE/13
sprawdzający	mgr inż. Michał Mądrzak upr. nr. 290/85/PW
sprawdzający	inż. Mariusz Borowski
branża	ELEKTRYCZNA
etap	PROJEKT TECHNICZNY
data	-:-
data	10.2024
budynek	CA
tytuł rys.	**Schemat rozdzielnicy R-H**
nr rys.	**PT-E-03**
rewizja	00