UKŁAD ARKUSZY

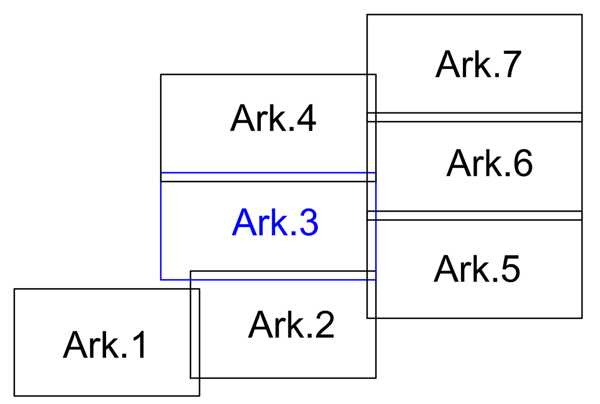

OZNACZENIA

- proj. kanalizacja deszczowa
- proj. wpusty deszczowe

SIECI WG ODRĘBNYCH OPRACOWAŃ

- proj. kanalizacja sanitarna
- proj. sieć wodociągowa
- proj. hydranty
- proj. przewód wody surowej
- proj. kanalizacja teletechniczna dla wody surowej
- proj. kabel oświetleniowy
- proj. słupy oświetleniowe
- proj. kanalizacja teletechniczna

Nawierzchnie wg projektu drogowego

projekt. nawierzchnia jezdni ulic SMA (KR 4)
projekt. nawierzchnia jezdni ulic SMA (KR 3)
projekt. nawierzchnia jezdni ulic SMA (KR 2)
projekt. nawierzchnia zatok autobusowych z kostki kamiennej
projekt. nawierzchnia chodnika z kostki betonowej
projekt. nawierzchnia ścieżki rowerowej z bet. asfaltowego
projekt. nawierzchnia ciągu pieszo–rowerowego z bet. asfaltowego
projekt. nawierzchnia parkingów z kostki betonowej
projekt. zieleń

Ark. 3

WIELOBRANŻOWE PRZEDSIĘBIORSTWO USŁUGOWO-PRODUKCYJNE „MELBUD" s.c. 87-100 Toruń ul. Tramwajowa 12		
Inwestor: **Toruńskie Wodociągi sp. z o.o. ul. Rybaki 31-35 87-100 Toruń**		
Przedsięwzięcie: **Uzbrojenie terenów na osiedlu JAR w Toruniu – etap III - ulice H. Strobanda, Ł. Watzenrodego, J. Heweliusza, E. Halleya, J. Rybińskiego, J. Keplera**		
Zadanie: **Kanalizacja deszczowa**		
Treść rysunku: **PROJEKT ZAGOSPODAROWANIA TERENU**		
Projektant: mgr inż. Agnieszka Bajerowska	*Specjalność:* instalacyjna KUP/0145/POOS/08	
Projektant: inż. Piotr Szefler	*Specjalność:* instalacyjna KUP/0158/ZOOS/06	
Sprawdzający: mgr inż. Marcin Grzelczyk	specjalność: instalacyjna KUP/0047/POOS/05	
Data: 03.2018r	*skala:* **1:500**	*nr rysunku* **2**