1+009,18

W – 0,29m2
N – 1,42m2
P.P.=50,00m n.p.m.

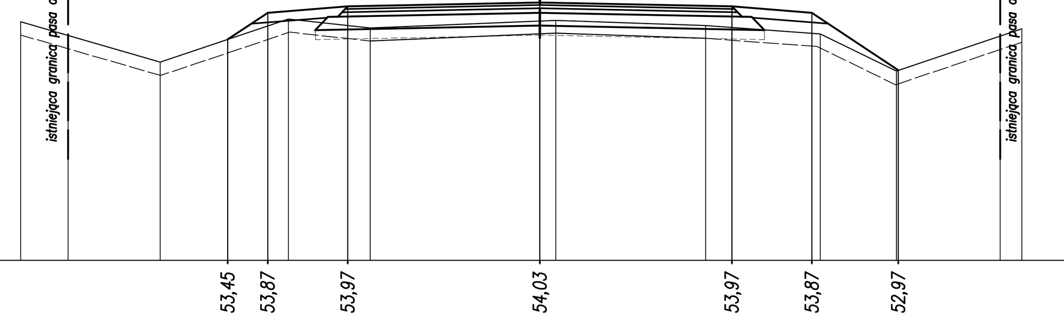

RZĘDNE PROJ.				53,45	53,87	53,97		54,03			53,97	53,87	52,97		
RZĘDNE TERENU	53,73	53,52	53,10		53,77		53,63	53,74	53,75	53,67		53,54	52,96	53,51	53,62
ODLEGŁOŚCI	-8,11	-7,37	-5,93	-4,88	-3,93	-3,00	-2,65	0,00	0,25	2,59	3,00	4,38	5,57	7,19	7,53

1+104,78

W – 0,00m2
N – 3,88m2
P.P.=50,00m n.p.m.

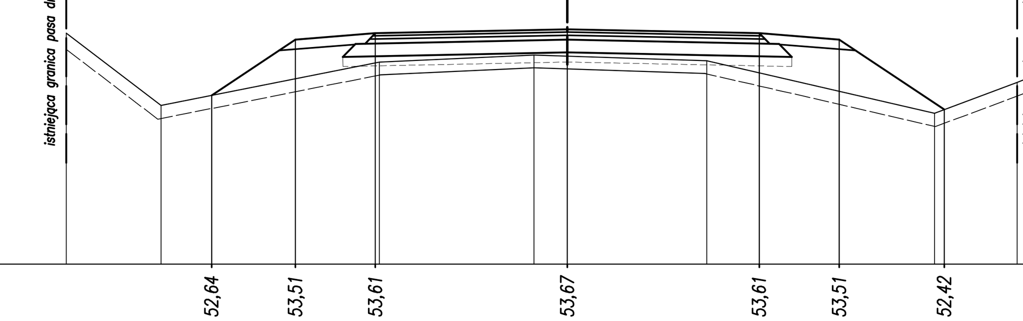

RZĘDNE PROJ.			52,64	53,51	53,61		53,67		53,61	53,51	52,42		
RZĘDNE TERENU	53,16	52,48			53,16	53,27	53,25	53,18			52,36	52,84	53,05
ODLEGŁOŚCI	-7,83	-6,35	-5,56	-4,25	-2,94	-0,52	0,00	2,18	3,00	4,25	5,74	7,03	7,55

1+204,05

W – 0,00m2
N – 4,19m2
P.P.=50,00m n.p.m.

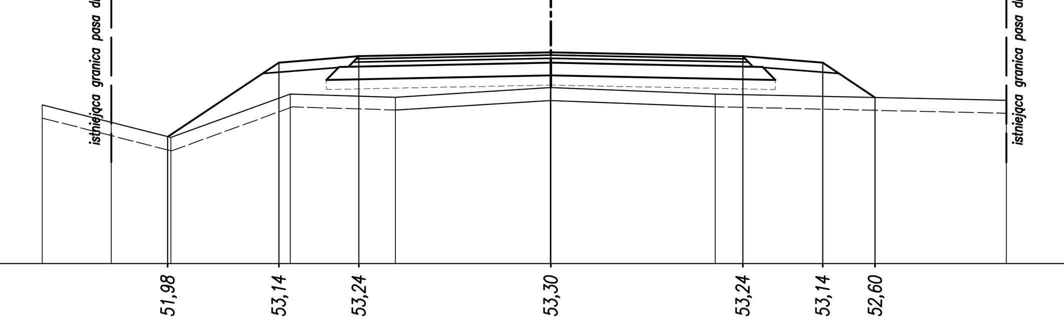

RZĘDNE PROJ.			51,98	53,14		53,24			53,30		53,24	53,14	52,60	
RZĘDNE TERENU	52,48	52,21	51,97		52,65		52,60	52,75	52,75	52,65				52,55
ODLEGŁOŚCI	-7,95	-6,87	-5,94	-4,25	-4,07	-3,00	-2,43	-0,01	0,00	2,57	3,00	4,25	5,07	7,12

1+275,68

W – 0,40m2
N – 2,48m2
P.P.=50,00m n.p.m.

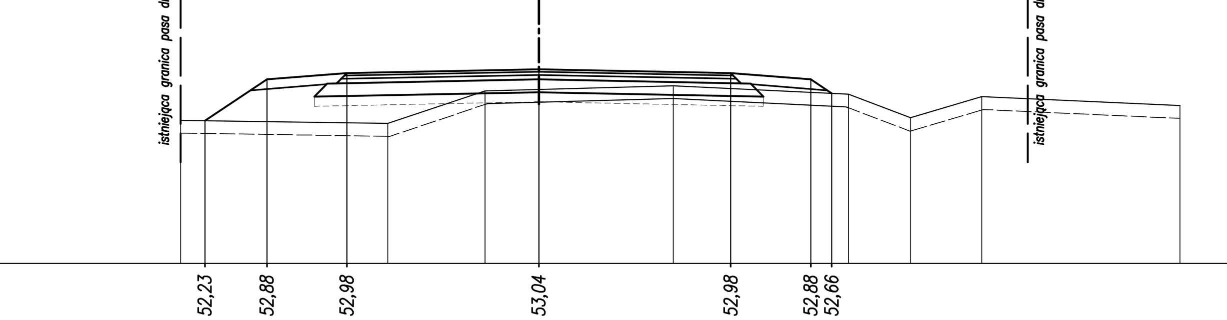

RZĘDNE PROJ.		52,23	52,88	52,98			53,04		52,98	52,88	52,66				
RZĘDNE TERENU	52,24				52,19	52,70	52,72	52,78				52,65	52,28	52,61	52,47
ODLEGŁOŚCI	-5,60	-5,22	-4,25	-3,00	-2,36	-0,84	0,00	2,10	3,00	4,25	4,58	4,84	5,81	6,92	10,02

1+059,83

W – 0,10m2
N – 1,41m2
P.P.=50,00m n.p.m.

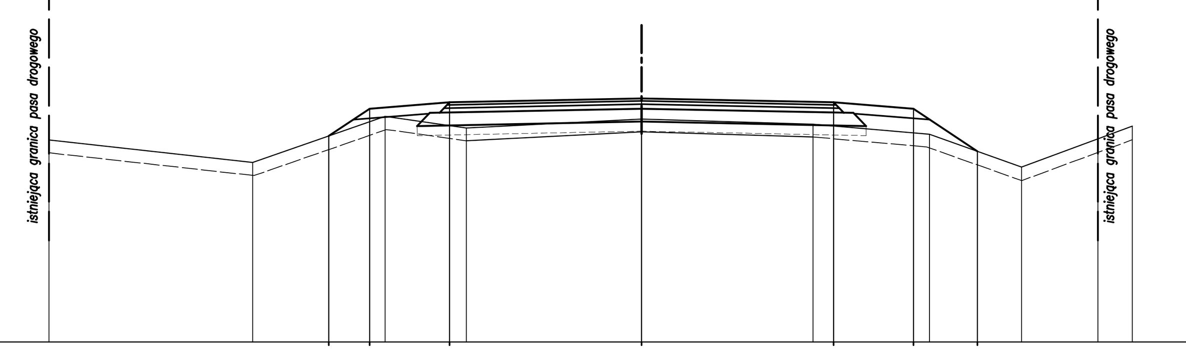

RZĘDNE PROJ.			53,21	53,64		53,74		53,80		53,74	53,64		52,98			
RZĘDNE TERENU	53,15	52,80			53,52		53,34	53,48	53,40			53,24		52,73	53,17	53,37
ODLEGŁOŚCI	-9,26	-6,08	-4,89		-4,01	-3,00	-2,74	0,00	2,68	3,00		4,50	5,25	5,94	7,13	7,67

1+154,49

W – 0,76m2
N – 0,96m2
P.P.=50,00m n.p.m.

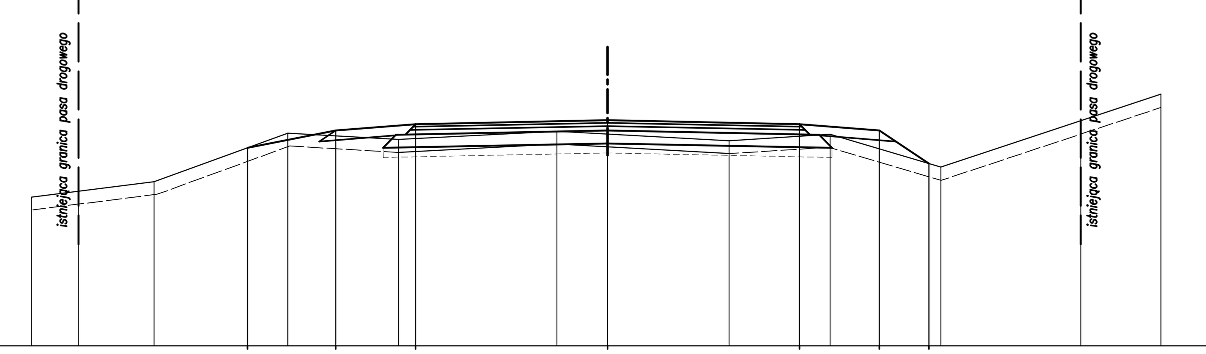

RZĘDNE PROJ.				53,09		53,36		53,46		53,52		53,46		53,36	52,85		
RZĘDNE TERENU	52,32	52,41	52,56		53,32		53,22		53,35	53,31	53,20		53,30		52,79	53,52	53,93
ODLEGŁOŚCI	-9,01	-8,27	-7,09	-5,63	-5,00	-4,25	-3,27	-3,00	-0,79	0,00	1,90	3,00	3,48	4,25	5,21	7,40	8,65

1+248,28

W – 0,01m2
N – 2,97m2
P.P.=50,00m n.p.m.

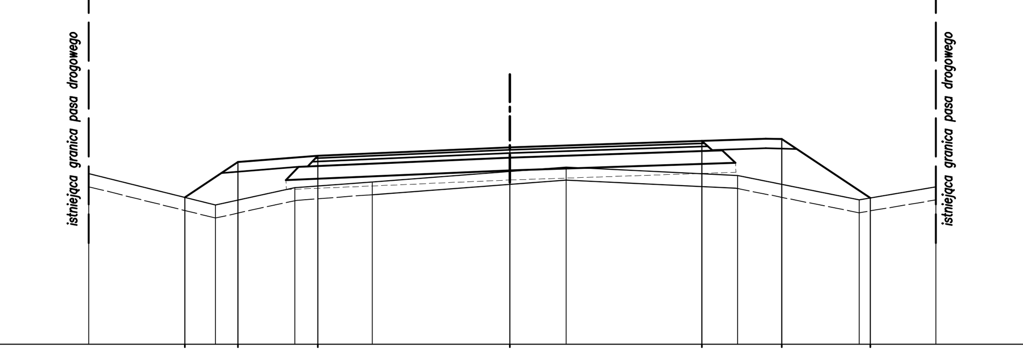

RZĘDNE PROJ.		52,30		52,85		52,95		53,08		53,18		53,21	52,29	
RZĘDNE TERENU	52,67		52,18		52,45		52,54	52,70	52,77		52,64		52,26	52,46
ODLEGŁOŚCI	-6,58	-5,08	-4,60	-4,25	-3,36	-3,00	-2,15	0,00	0,88	3,00	3,56	4,25	5,46	6,66

1+315,97

W – 0,40m2
N – 6,19m2
P.P.=50,00m n.p.m.

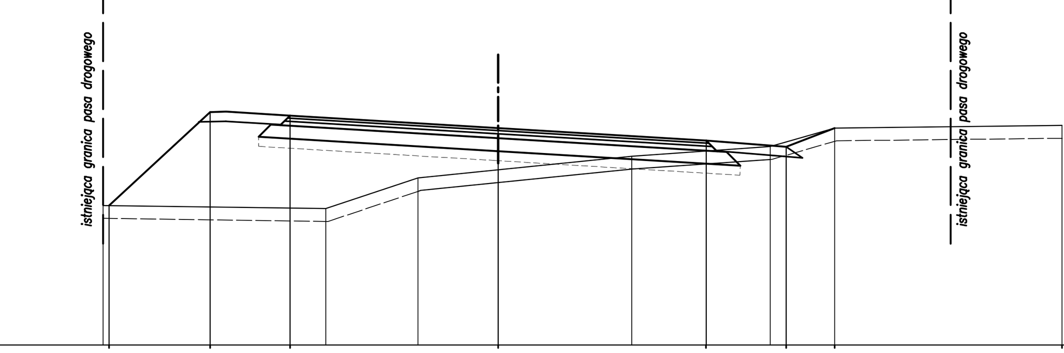

RZĘDNE PROJ.		52,18	53,64	53,59			53,39		53,20		53,10	53,39	75,93
RZĘDNE TERENU		52,18			52,13	52,61	52,73	52,95		53,10		53,39	53,43
ODLEGŁOŚCI	-6,17	-6,08	-4,50	-3,25	-2,69	-1,25	0,00	2,09	3,25	4,25	4,50	5,26	8,81

UPROSZCZONY PROJEKT TECHNICZNY

PROJEKTANT

Vegur Magdalena Nowak

VEGUR Magdalena Nowak
ul. Obornicka 149
62-002 Suchy Las
vegur@outlook.com
NIP: 606 003 23 89
REGON: 361232541

INWESTOR

Wielkopolski Zarząd Dróg Wojewódzkich w Poznaniu
ul. Wilczak 51
61-623 Poznań

INWESTYCJA

Wzmocnienie drogi wojewódzkiej nr 133 Chełst–Borzysko Młyn–Sieraków–Ryżyn––DW186 – odcinek Lichwin – Sieraków od km 0+996,09 do km 1+994,00

SKALA: 1:100

DATA: KWIECIEŃ 2022

ZAWARTOŚĆ

PRZEKROJE POPRZECZNE

ZESPÓŁ PROJEKTOWY

PROJEKTANT BR. DROGOWA: mgr inż. Monika Białasik
upr. nr ZAP/0178/POOD/10

NR RYS.	B02/22	D	DROGI	05	UPT	0	ARKUSZ: 1
	NR PROJ.:	OBIEKT:	BRANŻA:	NR RYS.:	STADIUM:	REWIZJA:	