przekroju
2:1

5 (√)

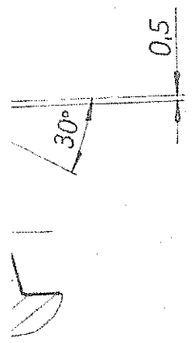

Zazębienie łukowe Gleasona
HIPOIDALNE – FORMATE

Charakterystyka uzębienia	
Ilość zębów	6
Moduł czołowy	9,070
Średni kąt przyporu strona wklęsła	22°33'
Średni kąt przyporu strona wypukła	22°27'
Kąt spirali	50°05'
Kierunek spirali	Lewy
Przesunięcie hipoidalne	44,45
Rzeczywista wysokość zęba	16,05
Wysokość pomiarowa zęba	10,74*
Grubość pomiarowa zęba	13,68*
Luz międzyzębny	0,25÷0,33
Klasa dokładności wg. PN-80/M-88522.03	7-B
Średnica głowicy	12,00"
Nr koła współpracującego	13N0707-3-2
Ilość zębów koła współpracującego.	43

Zmiany				
Symb. zm.	Nr pisma	Ilość	Data	Podpis

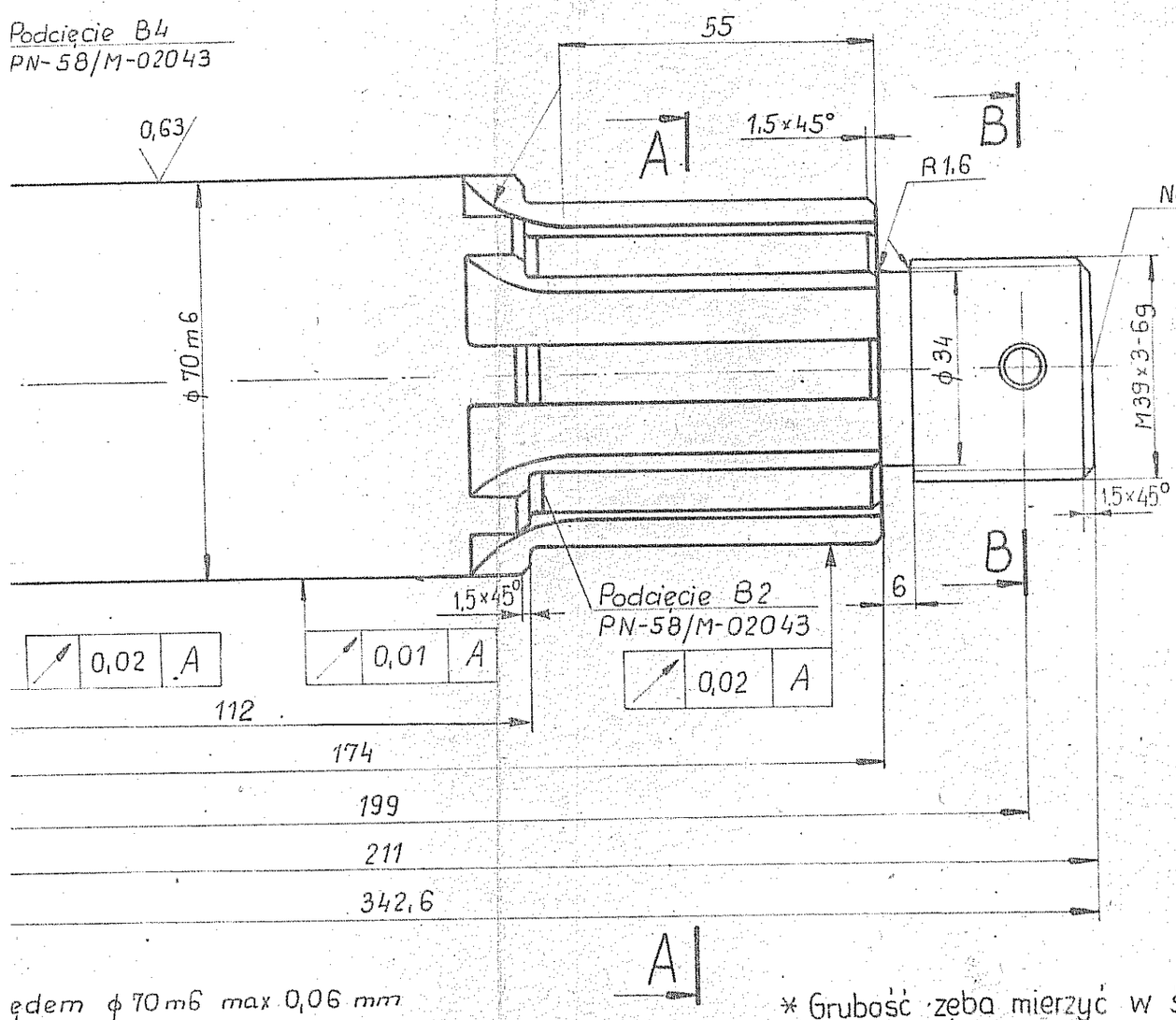

Obróbka cieplna:

Gwint chronić
Nawęglać na głębokość 1,0÷1,3 mm
Hartować
Odpuszczać
Twardość zębów min. 58 HRC
max 63 HRC
Ujawnianie byłego ziarna austenitu wg PN-84/H-04507/02. Wielkość i wzorzec wg ustaleń wytwórcy.

ędem ϕ70m6 max 0,06 mm
otem talerzowym nr 13N 0707-3-2
żność i ślad współpracy pary kół

trukcyjny wałka napędzającego.
ejny pary.
kę odległości montażowej wałka.
talerzowego nr 13N 0707-3-2
ić.

* Grubość zęba mierzyć w środku szerokości wieńca

Podziałka 1:1	Materiał 18HGM	7,84 Masa w kg	Wałek napędzający przekładni głównej	(5) 20PMa 070000-1-04
Format A 2				
Konstr. 88/7	L. Badoń		KONSTAL – CHORZÓW	Zastępuje rysunek:
Rys. 88/8	Treller			Zastąpiony przez rys.:
Spram. 88.09	Scelina			
Norm. 88.09	Juraszek		Symbol 105Na 805Na	
Zatw.	Lipiński			

6

Wymiar	Odchyłki		Wymiar kresowy
$\phi 40k5$	g	+0,013	
	d	+0,002	
$\phi 70m6$	g	+0,030	
	d	+0,011	
	g		
	d		
	g		
	d		

A-A

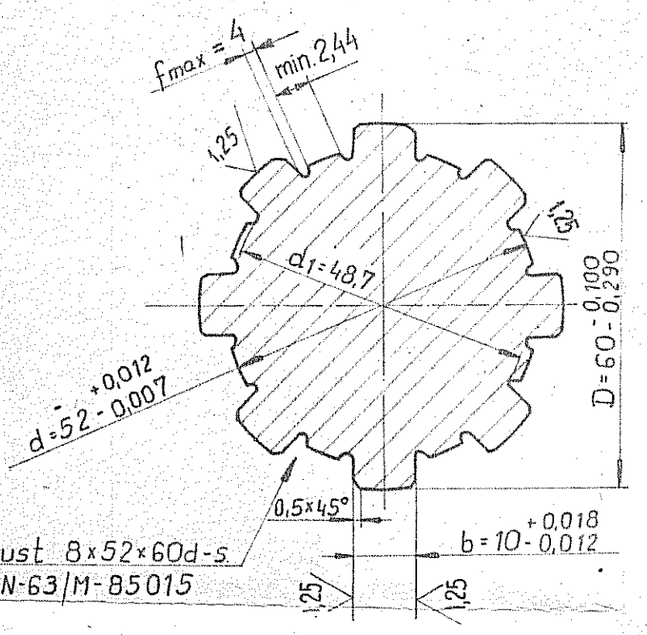

Wielowypust 8×52×60d-s
PN-63/M-85015

B-B

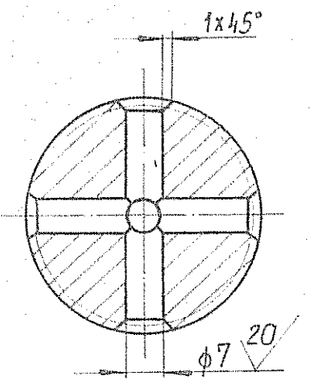

Zarys zęba w normalnym

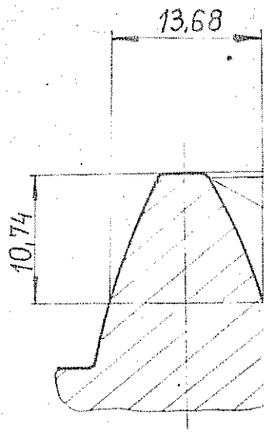

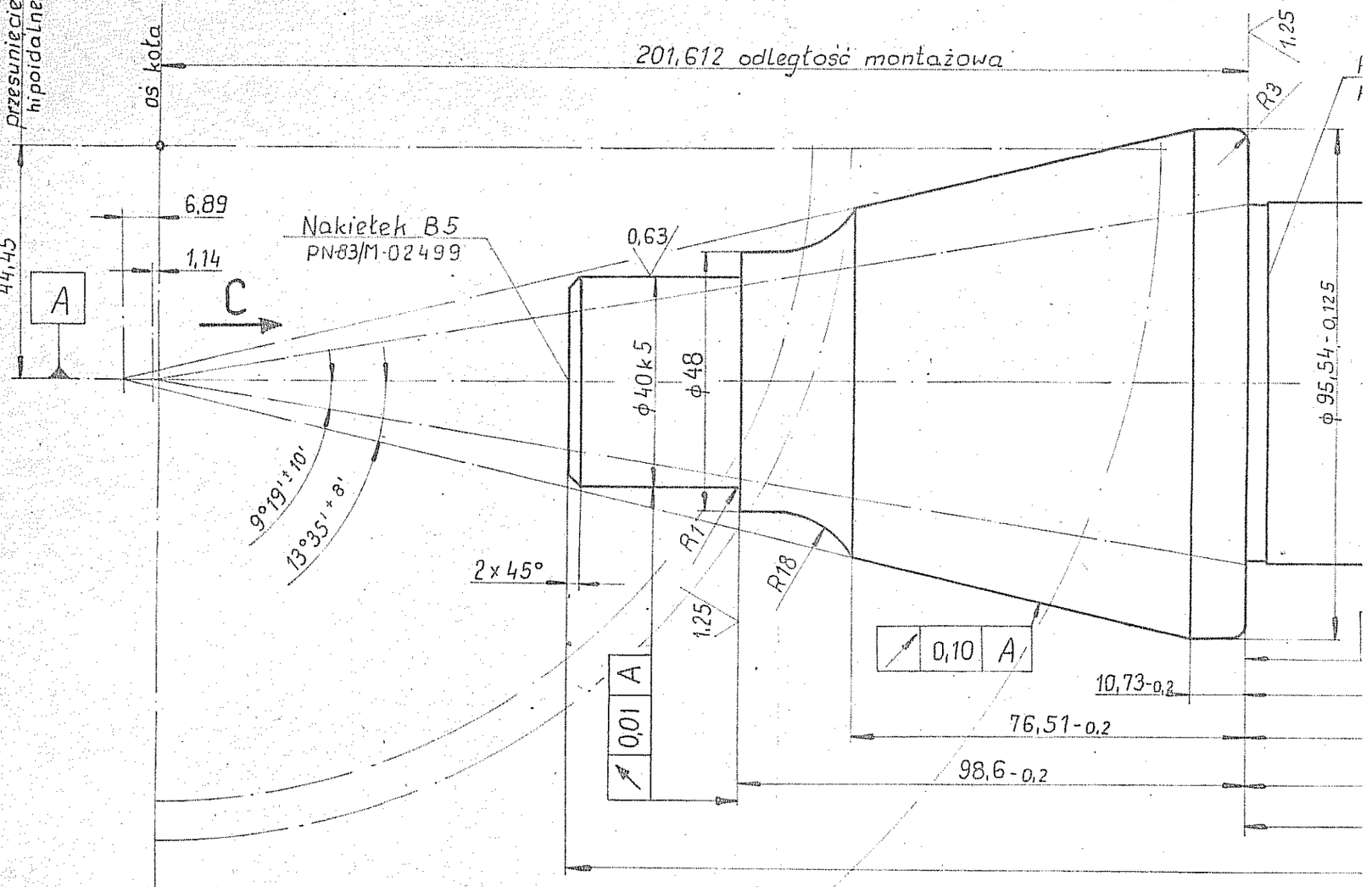

C

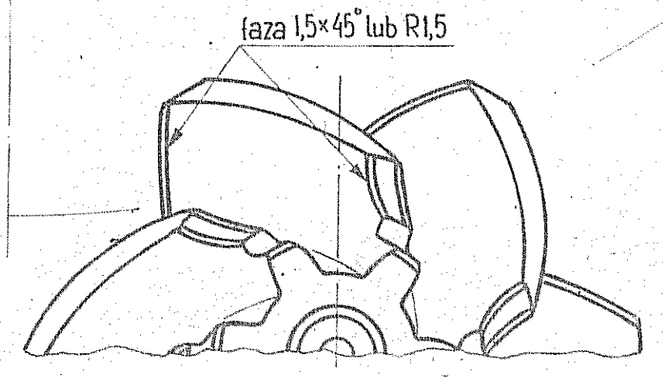

Uwaga: 1. Dopuszczalne bicie uzębienia względ
2. Uzębienie docierać z dobranym kołe
3. Dotarte i sprawdzone na cichobieżn
znakować
Znakowanie obejmuje:
a). nr konstru
b). nr kolejn
c). odchyłkę
4. Ślad współpracy wg śladu koła tal
5. Wszystkie ostre krawędzie stępić.
6. Uzębienie fosforanować.