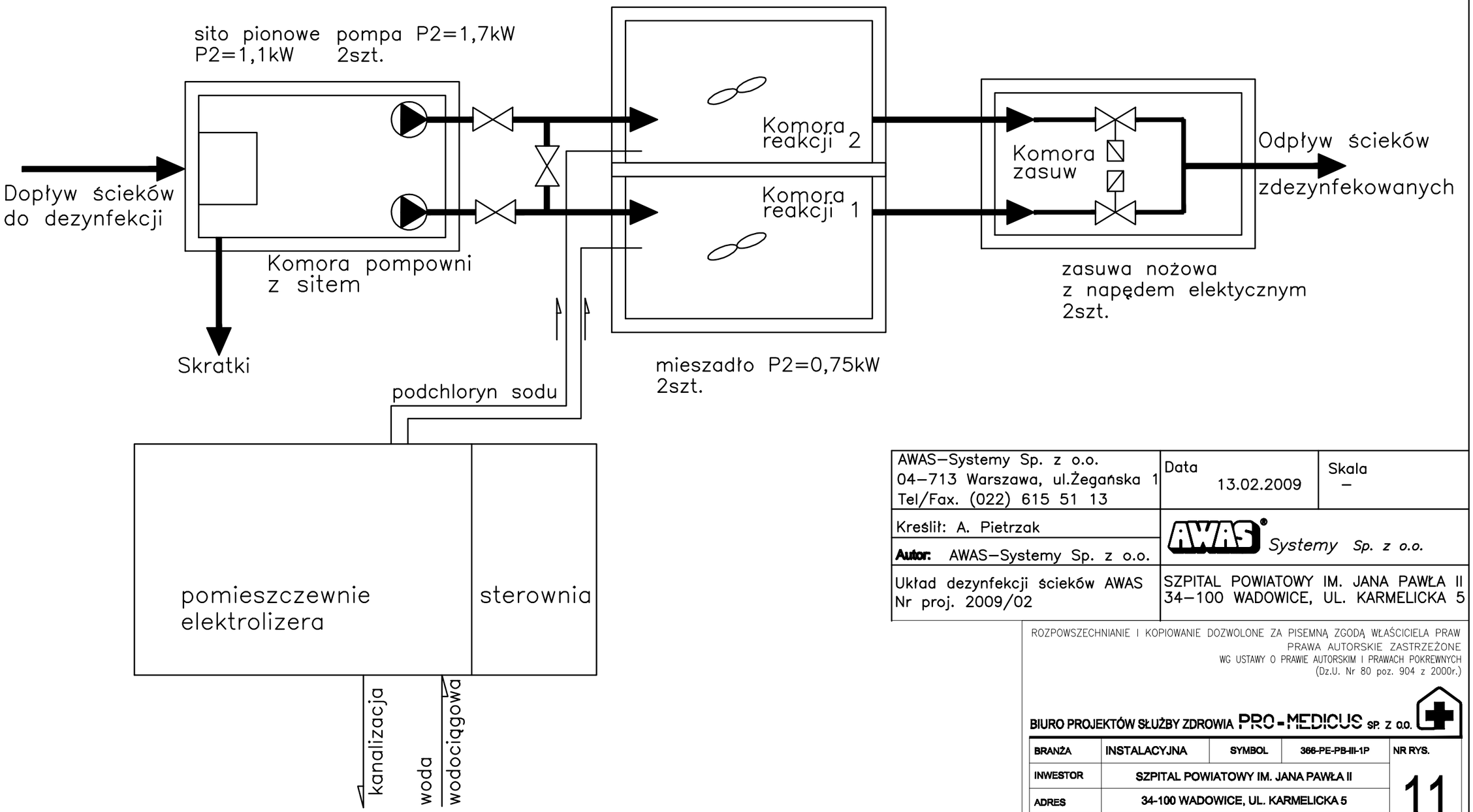

AWAS–Systemy Sp. z o.o. 04–713 Warszawa, ul.Żegańska 1 Tel/Fax. (022) 615 51 13	Data 13.02.2009	Skala –
Kreślił: A. Pietrzak **Autor:** AWAS–Systemy Sp. z o.o.	AWAS® Systemy Sp. z o.o.	
Układ dezynfekcji ścieków AWAS Nr proj. 2009/02	SZPITAL POWIATOWY IM. JANA PAWŁA II 34–100 WADOWICE, UL. KARMELICKA 5	

ROZPOWSZECHNIANIE I KOPIOWANIE DOZWOLONE ZA PISEMNĄ ZGODĄ WŁAŚCICIELA PRAW
PRAWA AUTORSKIE ZASTRZEŻONE
WG USTAWY O PRAWIE AUTORSKIM I PRAWACH POKREWNYCH
(Dz.U. Nr 80 poz. 904 z 2000r.)

BIURO PROJEKTÓW SŁUŻBY ZDROWIA PRO-MEDICUS SP. Z O.O.

BRANŻA	INSTALACYJNA	SYMBOL	366-PE-PB-III-1P	NR RYS.
INWESTOR	SZPITAL POWIATOWY IM. JANA PAWŁA II			11
ADRES	34-100 WADOWICE, UL. KARMELICKA 5			
NAZWA INWESTYCJI	ROZBUDOWA SZPITALA POWIAT. W WADOWICACH O PAWILON ŁÓŻKOWY "E"			
TEMAT	DEZYNFEKCJA ŚCIEKÓW SZPITALNYCH PROJEKT BUDOWLANY			SKALA -
TREŚĆ	SCHEMAT TECHNOLOGIA			DATA 06.2009
PROJEKTANT	Upr.bud.148/81	OPRACOWAŁ	SPRAWDZIŁ	Upr.bud. 92/2001
MGR INŻ. JACEK LENIK			MGR INŻ. ZOFIA BUBKA	