MOCOWANIE RURY SPUSTOWEJ

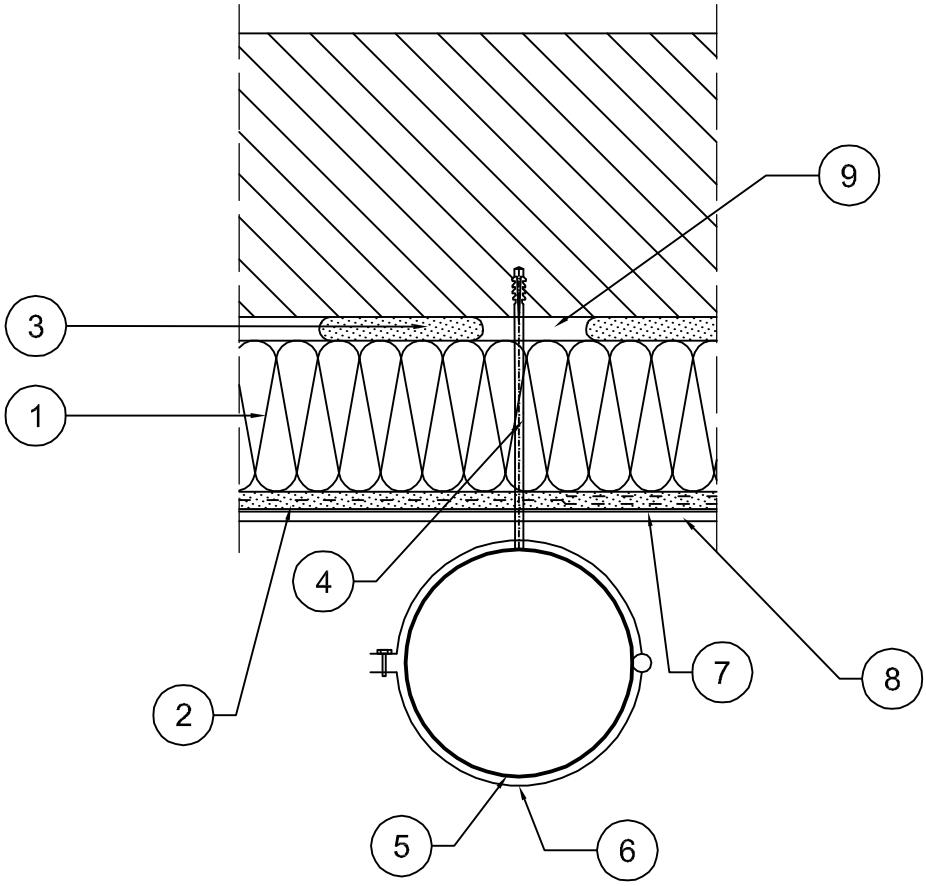

1. Płyta izolacji termicznej
2. Siatka zbrojąca z włókna szklanego wtopiona w zaprawę klejową
3. Zaprawa klejowa
4. Dybel mocujący rurę spustową
5. Rura spustowa
6. Obejma rury spustowej
7. Podkład tynkarski
8. Cienkowarstwowy tynk silikonowy
9. Grunt głęboko penetrujący

Uwagi!
Jednoczesne stosowanie materiałów różnych producentów jest niedopuszczalne!

EKOPROBUD Firma projektowo-wykonawcza

EkoProBud
Biuro projektowe: 43-190 Mikołów, ul. Żwirki i Wigury 65
tel. 509 527 540, www.ekoprobudsc.pl

ADRES INWESTYCJI:	Budynek mieszkalny wielorodzinny ul. Janasa 17 41-700 Ruda Śląska		
TYTUŁ:	PROJEKT DOCIEPLENIA BUDYNKU MIESZKALNEGO WIELORODZINNEGO PRZY UL. JANASA 17 W RUDZIE ŚLĄSKIEJ WRAZ Z PRACAMI TOWARZYSZĄCYMI		
TYTUŁ RYSUNKU:	MOCOWANIE RURY SPUSTOWEJ		BRANŻA: ARCH.
ARCHITEKTURA PROJEKTOWAŁ:	mgr inż. arch. L. Witański nr upr. 743/87	PODPIS:	03-2020
SPRAWDZIŁ:	mgr inż. arch. Ł. Wengler nr. upr. 6/10/SLOKK	PODPIS:	SKALA: 1:8
OPRACOWANIE:	inż. Karolina Krajewska	PODPIS:	NR RYS.
KIEROWNIK BIURA:	dr inż. T. Muzyczuk	PODPIS:	22