UŁOŻENIE PŁYT IZOLACJI W NAROŻU

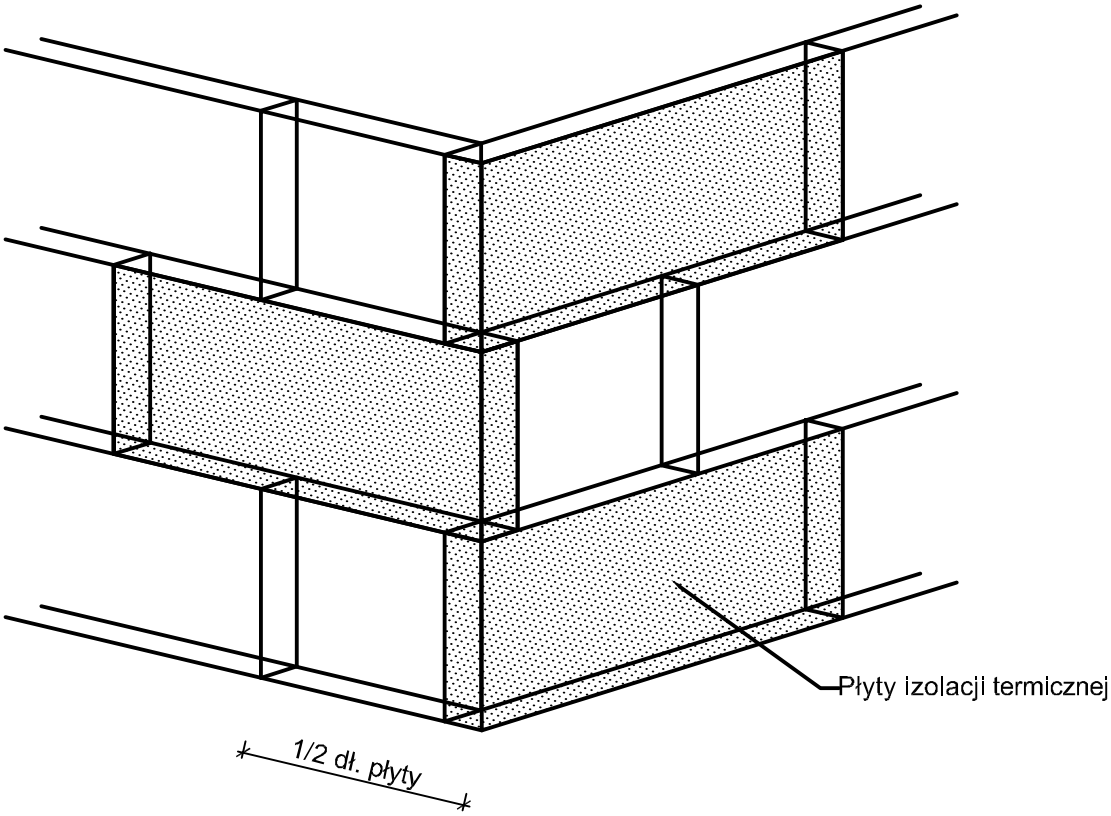

Uwagi!

Płyty izolacji termicznej przykleja sie pasami od dołu do góry, po uprzednim przymocowaniu listwy startowej. płyty należy mocować do podłoża poziomo (wzdłuż dłuższej krawędzi) z zachowaniem mijankowego układu spoin pionowych. Nie mogą tworzyć się spoiny krzyżowe.

Spoiny płyt nie mogą przebiegać w narożach otworów (np. okien), ani na rysach i pęknięciach w ścianie oraz na przejściach między różnymi meteriałami ściennymi. Na całej powierzchni ocieplenia ściany płyty powinny przylegać do siebie.

Na ścianach z prefabrykatów, płyty izolacji termicznej należy tak przyklejać, aby styki między nimi nie pokrywały się ze złączeniami ścian. Niedopuszczalnej jest występowanie masy klejącej w spoinach.

Jednoczesne stosowanie materiałów różnych producentów jest niedopuszczalne!

EKOPROBUD Firma projektowo-wykonawcza

EkoProBud
Biuro projektowe: 43-190 Mikołów, ul. Żwirki i Wigury 65
tel. 509 527 540, www.ekoprobudsc.pl

ADRES INWESTYCJI:	Budynek mieszkalny wielorodzinny ul. Janasa 17 41-700 Ruda Śląska		
TYTUŁ:	PROJEKT DOCIEPLENIA BUDYNKU MIESZKALNEGO WIELORODZINNEGO PRZY UL. JANASA 17 W RUDZIE ŚLĄSKIEJ WRAZ Z PRACAMI TOWARZYSZĄCYMI		
TYTUŁ RYSUNKU:	UŁOŻENIE PŁYT IZOLACJI W NAROŻU		BRANŻA: ARCH.
ARCHITEKTURA PROJEKTOWAŁ:	mgr inż. arch. L. Witański nr upr. 743/87	PODPIS:	03-2020
SPRAWDZIŁ:	mgr inż. arch. Ł. Wengler nr. upr. 6/10/SLOKK	PODPIS:	SKALA: 1:20
OPRACOWANIE:	inż. Karolina Krajewska	PODPIS:	NR RYS.
KIEROWNIK BIURA:	dr inż. T. Muzyczuk	PODPIS:	10