Organizacja ruchu
skala 1:500

Barierka drogowa - pod mostem

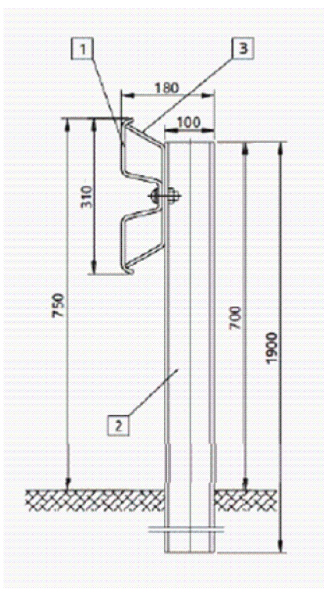

LEGENDA:

- Chodnik – kostka betonowa gr. 6cm – kolor piaskowy
- Utwardzenie terenu – Kostka betonowa typ Starobruk gr.8cm – kolor czerwony
- Obrzeże betonowe 8x30cm
- Krawężnik obniżony/najazdowy (betonowy)– projektowany w świetle +2cm
- Krawężnik wystający w świetle +10cm
- Rów chłonny odporowujący
- P10 proj. znaki poziome
- D-6 proj. znaki pionowe
- F-4, U-9a Istn. znaki pionowe
- STOP B-20 Istn. znaki pionowe do przestawienia

UWAGA:
Na mapie do celów projektowych nie wyróżniono gruntów obciążonych służebnościami gruntowymi ujawnionymi w księgach wieczystych na podstawie § 80.5, 80.6 Rozporządzenia Ministra Spraw Wewnętrznych i Administracji z dnia 9 listopada 2011 r "W sprawie standardów technicznych.."

– zakres opracowania

SKALA 1:500

Wykonał dnia: 20-04-2021 r.
GEODETA UPRAWNIONY
Wiesław Paprocki
82-500 KWIDZYN
ul.Czerwonego Kapturka 31
upr. 9051 tel 609 662 078

ID: 6640.2008.2020

MAPA DO CELÓW PROJEKTOWYCH

1. Układ odniesienia osnowy poziomej – "2000"
2. Układ odniesienia osnowy wysokościowej – "EVRF 2007"
3. Niniejsza mapa powstała poprzez wektoryzację rastra mapy zasadniczej w skali 1:500 oraz pomiaru uzupełniającego
4. Mapa nie może stanowić podstawy ustalenia prawnego przebiegu granic, gdyż nie badano stanu prawnego nieruchomości
5. Granice i kontury użytków wykreślone kolorem zielonym pozyskano z bazy danych ewidencyjnych prowadzonej w systemie EWID
6. Nie wyklucza się istnienia w terenie innych nie wykazanych na niniejszej mapie elementów uzbrojenia podziemnego, które nie były zgłoszone do inwentaryzacji lub są w trakcie realizacji
7. Nie wykonano wywiadów w instytucjach branżowych
8. Mapa w zakresie opracowania aktualna na dzień 20-04-2021r.

Biuro Obsługi Inwestycji
Daniel Łukiańczyk

WYKONAWCA:	BIURO OBSŁUGI INWESTYCJI – DANIEL ŁUKIAŃCZYK 82-500 Kwidzyn, ul. Koszykowa 23B tel.691-593-444, NIP:743-161-11-72, e-mail: lukianczyk@o2.pl		
INWESTOR:	GMINA KWIDZYN 82-500 Kwidzyn, ul. Grudziądzka 30		
TYTUŁ PROJEKTU:	Przebudowa drogi drogi wojewódzkiej nr 518 w zakresie budowy chodnika w miejscowości Mareza Mareza dz. nr. 96, 128/1, 128/3 obr. Mareza – własność ZDW Mareza dz. nr. 128/2, 172/1, 172/2, 173/3, 173/4, 174/3 obr. Mareza – własność GDDKiA		
AUTORZY PROJEKTU:	NR. UPRAWNIEŃ:	PODPIS:	
inż. Daniel Łukiańczyk	POM/0126/OWOK/06		
Oświadczam że podkład maapy do celów projektowych na której wykonano plan zagospodarowania terenu jest zgodna z orginałem.			
SPRAWDZAJĄCY:	NR. UPRAWNIEŃ:	PODPIS:	
NAZWA RYSUNKU: ORGANIZACJA RUCHU			
SKALA: 1:500	FAZA: PW	DATA: 01-05-2021	NR. RYSUNKU: OR_1