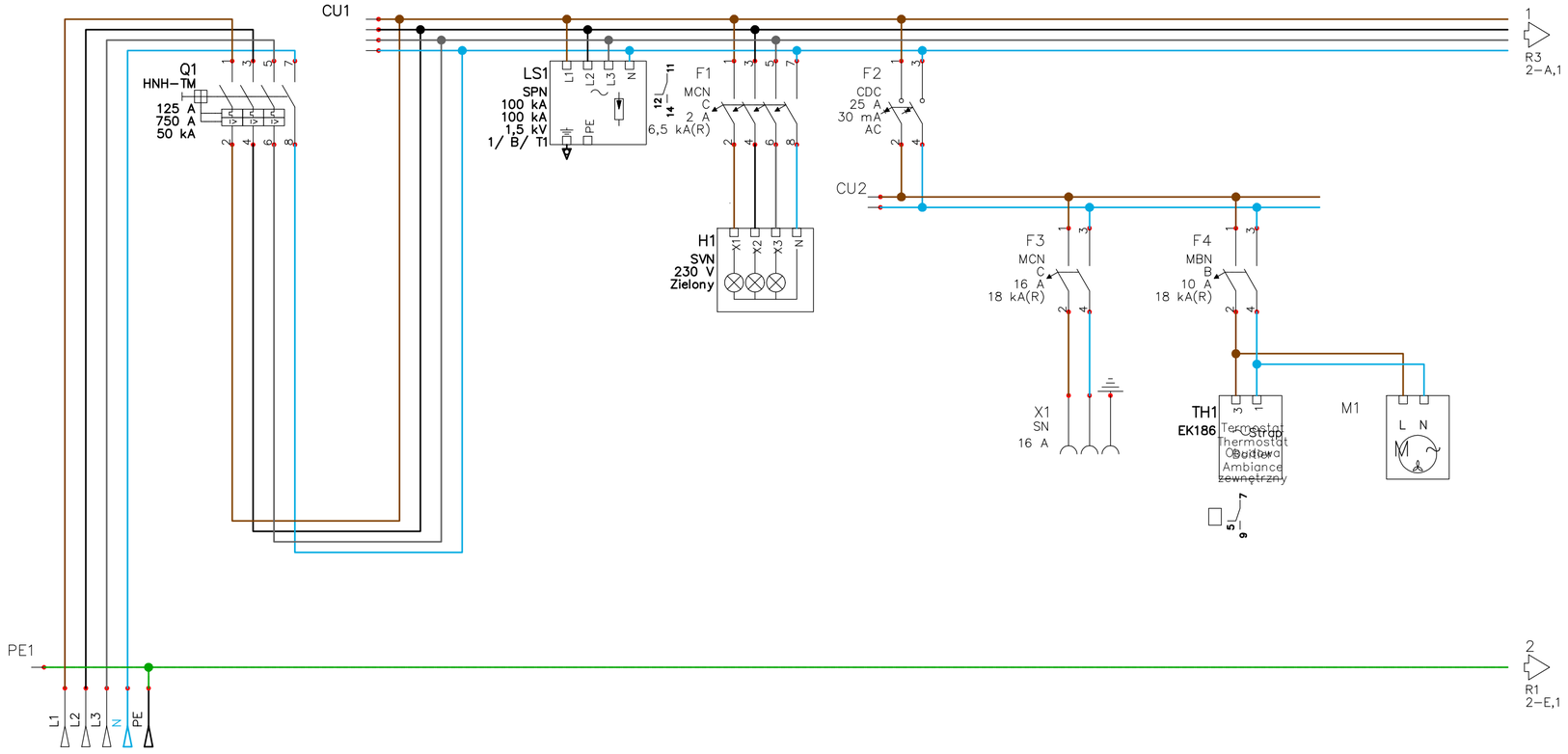

UWAGI:
1. Tablicę wykonać w wersii n/t z obudowy izolowanej
2. Stopień ochrony obudowy IP44
3. W rozdzielnicy przewidziano 30% rezerwy
4. Aparatura modułowa 6kA
5. Przewody wprowadzane pod zacisk oznakować
6. Wszystkie aparaty opisać.

Połączenia w tablicy wykonać przewodami LY w izolacji 750V na końcówki przewodów wprowadzanych pod zacisk zacisnąć końcówki HI o przekroju żyły przewodu.
Przekrój przewodu dobrany do obciążenia, przewody sterownicze 1,5 mm2 – izolacja kolor czerwony, i niebieski dla żyły N, przewody silowe kolor izolacji zgodnie znormą dla poszczególnych faz.
Przewód PE połączenia główne przkrój 16 mm2 izolacja przewodu żółto/zielona.
Wszystkie aparaty i przewody opisać.

OCHRONA PRZECIWPORAŻENIOWA
POPRZEZ SZYBKIE WYŁĄCZENIE
UKŁAD SIECI TN-S

Repère. cable	W1	
Type. de câble		
Section (mm?)		
Repère départ	E1	
Pictogramme		
Application / Localisation / Ondes départs	Zasilanie	Oświetlenie

'ARMAX' Sp. z o.o.
27-200 Starachowice, ul. 1go Maja 13 kom. 601 063 690

Nazwa obiektu: Remont części budynku nr 8- kuchnia w Hrubieszowie przy ul. Dwernickiego

Inwestor: 32 Wojskowy Oddział Gospodarczy w Zamościu, ul. Wojska Polskiego 2F, 22-400 Zamość

Adres obiektu: ul. Dwernickiego 4 22-500 Hrubieszów

Przedmiot: Tablica 1TS1 – Schemat cz. 1/13 OBWODY GŁÓWNE

Skala:

Nr rys. 6.03.01

Projektanci:	Nazwisko:	Nr uprawnień:	Data:	Podpis:
Inst. elektryczne: OPRACOWAŁ:	Teodor Małek		05.2020r.	
Inst. elektryczne: PROJEKTOWAŁ:	Jan Soboń	Nr 126/81 Spec. elektryczna	05.2020r.	
Inst. elektryczne: SPRAWDZIŁ:	Jarosław Dolatowski	Nr KL-54/98 Spec. elektryczna	05.2020r.	
Inst. elektryczne: OPRACOWAŁ:	Dariusz Celuch		05.2020r.	