SF 60x60x30
1:50
4 szt

Zbrojenie stopy fundamentowej dołem

SF 100x100x30
1:50
2 szt

Zbrojenie stopy fundamentowej dołem

LF 60x30
1:50
270 mb
ZBROJENIE NA 1/MB

Ława 40x30
1:50
66 mb
ZBROJENIE NA 1/MB

Wytyki SB25x25
skala1:50
48 szt

Wytyki SB46x25
skala1:50
3 szt

Zbrojenie naroży fundamentów 1
1:50
20 szt.

Zbrojenie naroży fundamentów 2
1:50
30 szt.

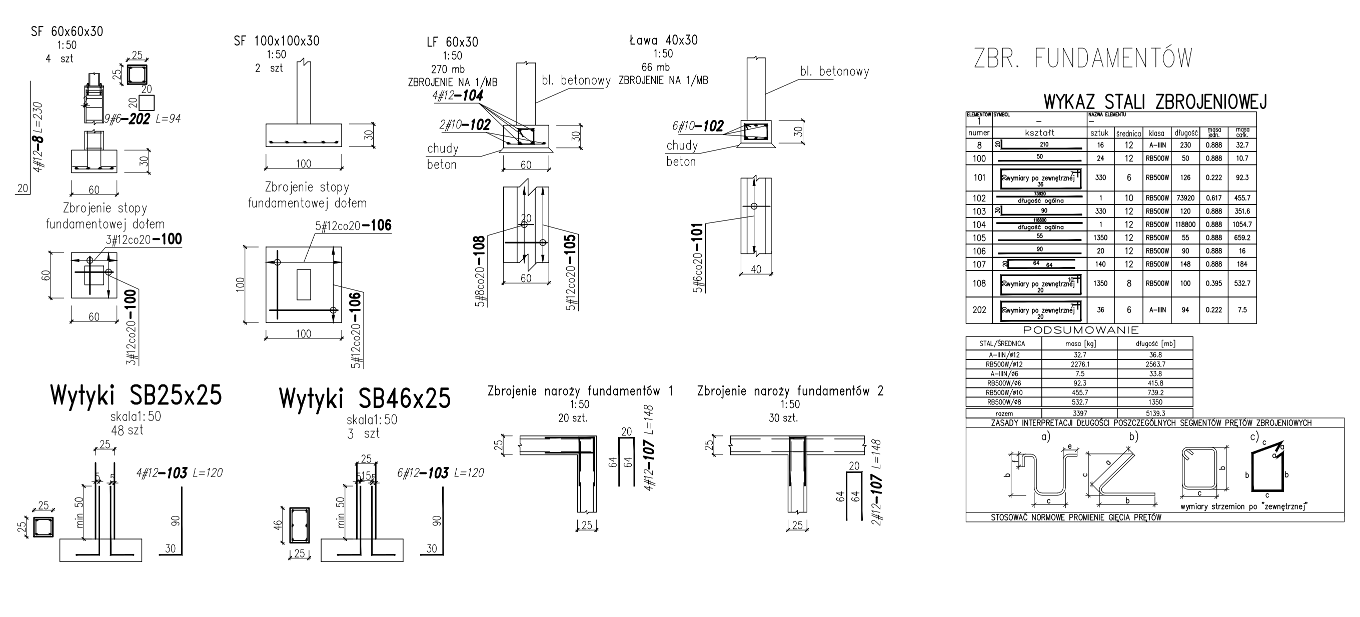

ZBR. FUNDAMENTÓW

WYKAZ STALI ZBROJENIOWEJ

numer	kształt	sztuk	średnica	klasa	długość	masa jedn.	masa całk.
8	210	16	12	A-IIIN	230	0.888	32.7
100	50	24	12	RB500W	50	0.888	10.7
101	Rwymiary po zewnętrznej 36	330	6	RB500W	126	0.222	92.3
102	73920 długość ogólna	1	10	RB500W	73920	0.617	455.7
103	90	330	12	RB500W	120	0.888	351.6
104	118800 długość ogólna	1	12	RB500W	118800	0.888	1054.7
105	55	1350	12	RB500W	55	0.888	659.2
106	90	20	12	RB500W	90	0.888	16
107	64 64	140	12	RB500W	148	0.888	184
108	Rwymiary po zewnętrznej 20	1350	8	RB500W	100	0.395	532.7
202	Rwymiary po zewnętrznej 20	36	6	A-IIIN	94	0.222	7.5

PODSUMOWANIE

STAL/ŚREDNICA	masa [kg]	długość [mb]
A-IIIN/#12	32.7	36.8
RB500W/#12	2276.1	2563.7
A-IIIN/#6	7.5	33.8
RB500W/#6	92.3	415.8
RB500W/#10	455.7	739.2
RB500W/#8	532.7	1350
razem	3397	5139.3

ZASADY INTERPRETACJI DŁUGOŚCI POSZCZEGÓLNYCH SEGMENTÓW PRĘTÓW ZBROJENIOWYCH

a) b) c) wymiary strzemion po "zewnętrznej"

STOSOWAĆ NORMOWE PROMIENIE GIĘCIA PRĘTÓW

SB25x25
skala1:25
226 MB
48 SZT
4#12-201
7#6-202 L=94
strzemiona #6/20 cm (zagęścić na zakładzie do 10cm)

SB25x46
skala1:25
13 MB
3 SZT
6#12-201
7#6-200 L=134
strzemiona #6/20 cm (zagęścić na zakładzie do 10cm)

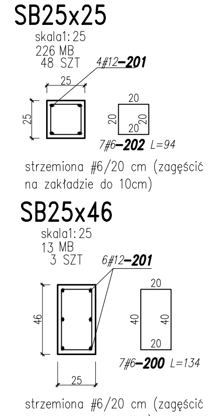

SCHEMAT ZBROJENIA

1:25
BxH
SŁUP ZAKOŃCZYĆ HAKAMI

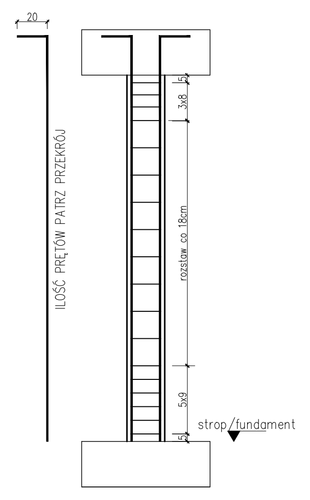

WYKAZ STALI PROFILOWEJ

data	sztuk	symbol	nazwa elementu					
2021-12-15	1	B1	DASZEK					

lp.	numer	sztuk	profil	stal	dł.[mm]	masa jedn. [kg/mb]	masa całk. [kg]	pow. mal. [m²]	UWAGI
1	1	2	HEB140	S235	2619	33.7	176.5	4.2	
2	2	2	HEB140	S235	4210	33.7	283.8	6.8	
3	3	2	HEB140	S235	3314	33.7	223.4	5.3	
4	4	4	BL250x16	S235	250	31.4	31.4	0.5	
5	5	4	HEB100	S235	2577	20.4	210.3	5.8	
6	6	4	HEB100	S235	1160	20.4	94.7	2.6	
7	7	4	HEB100	S235	278	20.4	22.7	0.6	
8	8	8	BL66x5	S235	116	2.59	2.4	0.1	
9	9	8	BL125x5	S235	140	4.91	5.5	0.3	
10	10	4	BL140x12	S235	140	13.19	7.4	0.2	

SUMA DLA JEDNEJ SZTUKI	1058	26.4
dodatek na spoiny 10%	106	
SUMA CAŁKOWITA DLA JEDNEJ SZTUKI	1164	26.4
SUMA CAŁKOWITA DLA 1 SZT.	1164	26.4

Bb 25x35
1:25
59 mb
3#16-3
2#10-303
8#6-2 L=116
strzemiona #6/20 cm (zagęścić przy podporze do 10cm – patrz schemat)

Bb 25x55
1:25
35 mb
3#16-3
4#10-303
8#6-5 L=154
strzemiona #6/20 cm (zagęścić przy podporze do 10cm – patrz schemat)

Bb 25x70
1:25
11 mb
3#16-3
6#10-303
5#16-3
8#6-4 L=184
strzemiona #6/20 cm (zagęścić przy podporze do 10cm – patrz schemat)

Bb 25x90
1:25
5 mb
3#12-201
8#10-303
5#6-6 L=224
strzemiona #6/20 cm

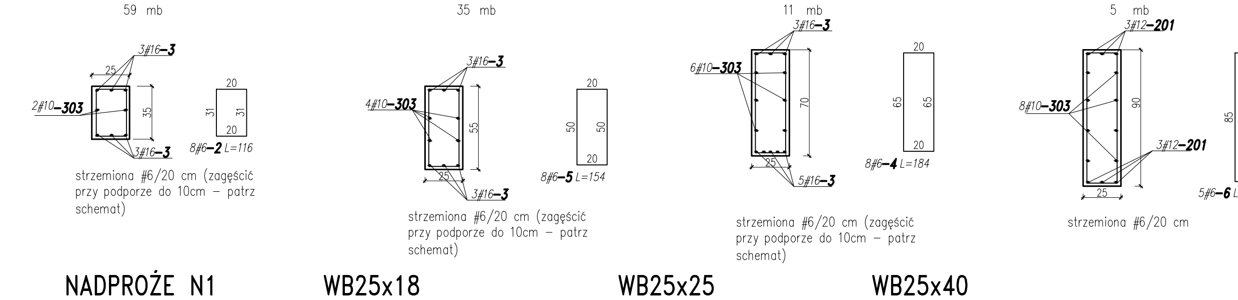

NADPROŻE N1
1:25
otwór do 2m dopuszczalne 2xL
40 mb
+3.00
+2.70
wieniec żelbetowy WB25x30
strzemiona #6/20 cm
4#10-303
5#6-202 L=94

WB25x18
1:25
63 mb
2#16-3
5#6-300 L=82
strzemiona #6/20 cm

WB25x25
1:25
wieniec ścian attykowych – patrz detal 3/4
70 mb
2#16-3
5#6co20-305 L=128
strzemiona #6/20 cm

WB25x40
1:25
223 mb
2#16-3
5#6-1 L=124
strzemiona #6/20 cm

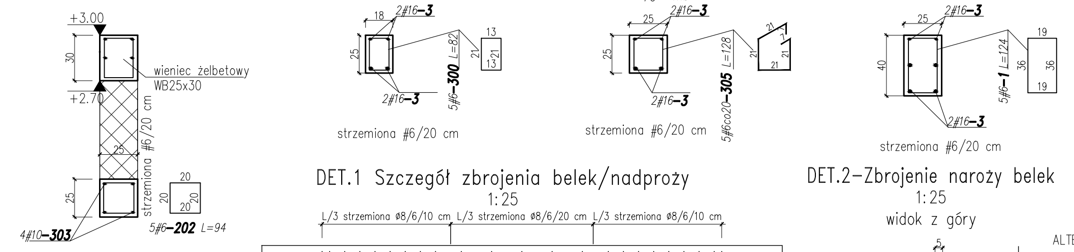

DET.1 Szczegół zbrojenia belek/nadproży
1:25

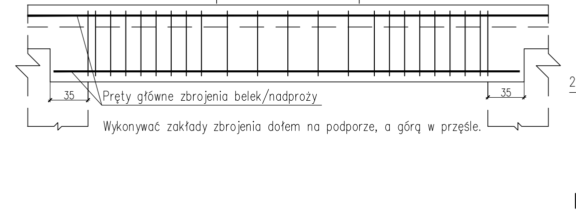

DET.2–Zbrojenie naroży belek
1:25
widok z góry

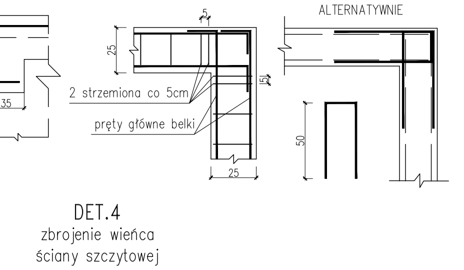

DET.3
Połączenie wieńca sciany szczytowej z wieńcem pod murłatą
1:25

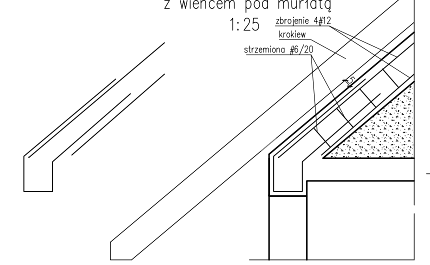

DET.4
zbrojenie wieńca ściany szczytowej
1:25

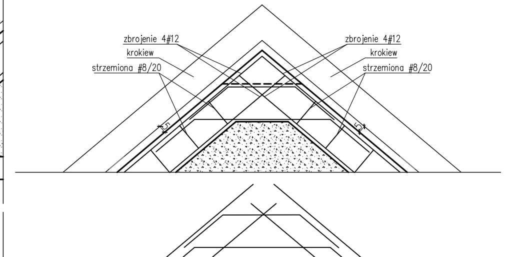

ZBR. SŁUPÓW

WYKAZ STALI ZBROJENIOWEJ

numer	kształt	sztuk	średnica	klasa	długość	masa jedn.	masa całk.
200	Rwymiary po zewnętrznej 40	91	6	A-IIIN	134	0.222	27.1
201	103110 długość ogólna	1	12	RB500W	103110	0.888	915.4
202	Rwymiary po zewnętrznej 20	1582	6	A-IIIN	94	0.222	330.1

PODSUMOWANIE

STAL/ŚREDNICA	masa [kg]	długość [mb]
A-IIIN/#6	357.1	1609
RB500W/#12	915.4	1031.1
razem	1272.6	2640.1

ZASADY INTERPRETACJI DŁUGOŚCI POSZCZEGÓLNYCH SEGMENTÓW PRĘTÓW ZBROJENIOWYCH

a) b) c) wymiary strzemion po "zewnętrznej"

STOSOWAĆ NORMOWE PROMIENIE GIĘCIA PRĘTÓW

ZBR. BELEK

WYKAZ STALI ZBROJENIOWEJ

numer	kształt	sztuk	średnica	klasa	długość	masa jedn.	masa całk.
1	Rwymiary po zewnętrznej 36	1115	6	A-IIIN	124	0.222	306.9
2	Rwymiary po zewnętrznej 31	472	6	RB500W	116	0.222	121.5
3	280140 długość ogólna	1	16	RB500W	280140	1.578	4421.6
4	Rwymiary po zewnętrznej 65	88	6	A-IIIN	184	0.222	35.9
5	Rwymiary po zewnętrznej 50	280	6	A-IIIN	154	0.222	95.7
6	Rwymiary po zewnętrznej 85	25	6	A-IIIN	224	0.222	12.4
201	3150 długość ogólna	1	12	RB500W	3150	0.888	28
202	Rwymiary po zewnętrznej 20	200	6	A-IIIN	94	0.222	41.7
300	Rwymiary po zewnętrznej 21	315	6	A-IIIN	82	0.222	57.3
303	68210 długość ogólna	1	10	RB500W	68210	0.617	420.5
305	Rwymiary po zewnętrznej 36	250	6	RB500W	128	0.222	71

PODSUMOWANIE

STAL/ŚREDNICA	masa [kg]	długość [mb]
RB500W/#16	4421.6	2801.4
RB500W/#6	192.5	867.5
A-IIIN/#6	550	2478
RB500W/#12	28	31.5
RB500W/#10	420.5	682.1
razem	5612.6	6860.5

ZASADY INTERPRETACJI DŁUGOŚCI POSZCZEGÓLNYCH SEGMENTÓW PRĘTÓW ZBROJENIOWYCH

a) b) c) wymiary strzemion po "zewnętrznej"

STOSOWAĆ NORMOWE PROMIENIE GIĘCIA PRĘTÓW

B–B

A–A

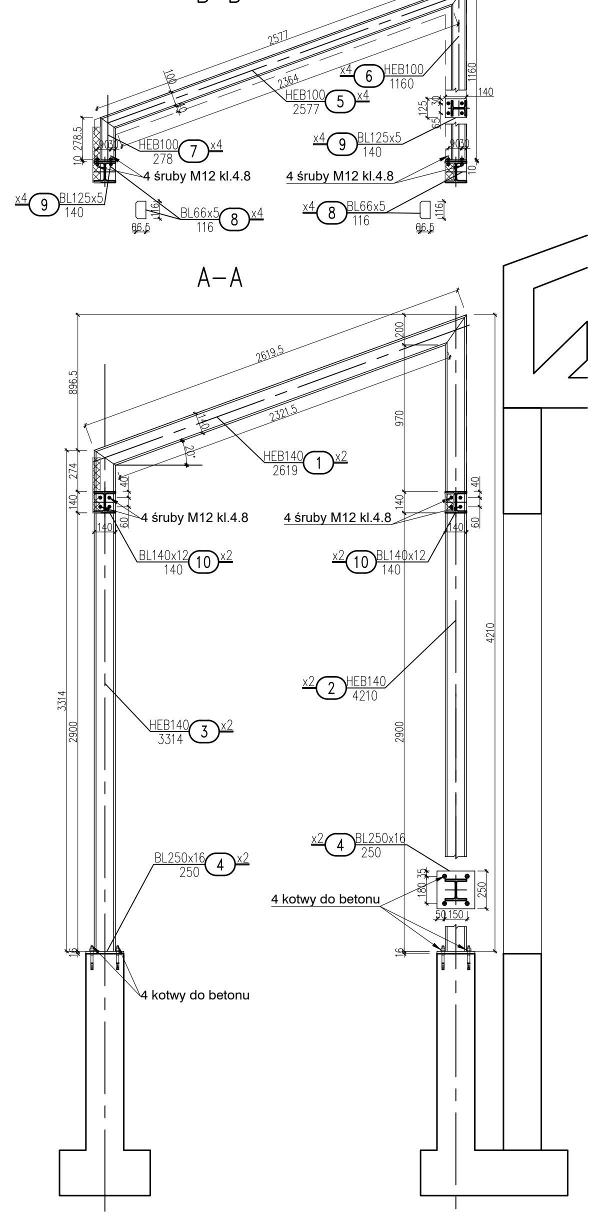

RZUT KONSTRUKCJI STALOWEJ ZADASZENIA

1:25

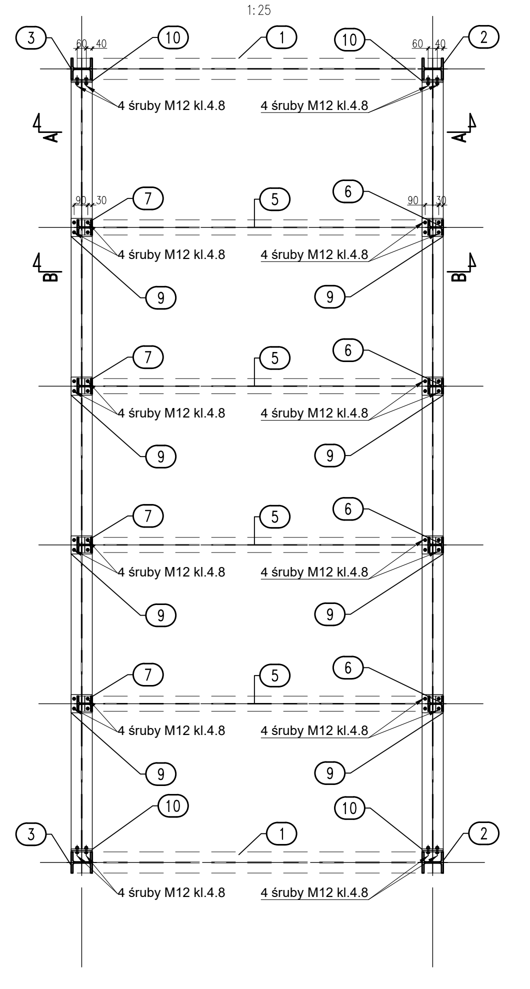

UWAGI OGÓLNE:
1. Wykonawca przed przystąpieniem do robót zobowiązany jest do zapoznania się ze wszystkimi dokumentacjami branżowymi i budowlanymi.
2. Wszystkie wymiary podawane są w centymetrach. Nie wolno brać żadnego wymiaru mierząc bezpośrednio z rysunku. Obowiązkiem wykonawcy jest sprawdzenie wymiaru w naturze. W wypadku jakiejkolwiek zmiany lub różnicy zauważonej między projektem a stanem faktycznym wykonawca zobowiązany jest przekazać tę informacje do biura projektowego.
3. Roboty budowlano-instalacyjne muszą być prowadzone z równoległą bieżącą koordynacją międzybranżową.
4. W sprawach nie określonych dokumentacją obowiązują: - prawo budowlane - warunki techniczne, jakim powinny odpowiadać budynki ich usytuowanie - normy Polskiego Komitetu Normalizacyjnego (P.K.N.), - instrukcje, wytyczne, świadectwa dopuszczenia, atesty Instytutu Techniki Budowlanej, - instrukcje, wytyczne i warunki techniczne producentów i dostawców materiałów - przepisy techniczne instytucji kontrolujących jakość materiałów i wykonywanych robót.
5. Projekt chroniony prawem autorskim.

UWAGI KONSTRUKCYJNE:
1. OTULENIE ZBROJENIA (Cmin):
fundament - 50mm
słupy , belki - 25mm
Do otulin należy dodać współczynnik odchyłki ΔCdev=5mm
2. WYMIARY STRZEMION - ZEWNĘTRZNE
3. RYSUNEK NALEŻY BEZWZGLĘDNIE ROZPATRYWAĆ Z RYS. WYKOTWIEŃ, ŚCIAN, PŁYT I BELEK - W KAŻDYM PRZYPADKU NALEŻY SPRAWDZIĆ NA POWIĄZANYCH RYSUNKACH WYSTĘPOWANIE PRZEJŚĆ PRĘTÓW INNYCH NIŻ WYKAZANE
4. UZIEMIENIE W/G RYSUNKU INSTALACJI ODGROMOWEJ
5. NIE DOPUSZCZA SIĘ DO ZAMYKANIA STRZEMION W JEDNYM SZWIE NA WYSOKOŚCI SŁUPA
6. PRZEJŚCIA INSTALACYJNE WG DYSPOZYCJI ZAWARTYCH W PROJ. INSTALACJI
7. TOLERANCJA ZAKRESÓW ROZKŁADÓW PRĘTÓW ZBROJENIOWYCH ±10 cm

P41 K01 nr. przekroju
nr. rysunku na którym znajduje się przekrój
spód belki żelbetowej
Bb32x94 wymiar belki (szerokość)x(wysokość)
spód płyty stropowej/fundamentowej
wierzch płyty stropowej/fundamentowej
PRZEKRÓJ DETAL (DOTYCZY TYLKO 1 POZ)
A- poziom którego dotyczy przekrój
PRZEKROJE ŚCIAN (PRZEZ CAŁĄ WYSOKOŚĆ BUDYNKU)

OPIS OTWORU
A B OTWÓR AxB

l.p.:	Data:	Opis zmiany:

REWIZJE:

PO POWSTANIU RYSUNKÓW Z NASTĘPNYM NUMEREM REWIZJI RYSUNKI POSIADAJĄCE TAKI SAM NUMER REWIZJI LUB NUMER POPRZEDNI TRACĄ WAŻNOŚĆ!

BETON
FUNDAMENTY - C25/30
SŁUPY - C25/30

STAL
B500SP
ŚCIANY NOŚNE SILKA
GR. 24 CM KL.15 ZAPRAWA M10
KL.EKS.
STROPY , SŁUPY , ŚCIANY NADZIEMNE kl.XC1
FUNDAMENTY kl. XC2, XC1

SCHEMAT ZBROJENIA:
ZASADY GEOMETRII PRĘTÓW TYPU P I PP
Zasady rozmieszczenia prętów w rozkładzie

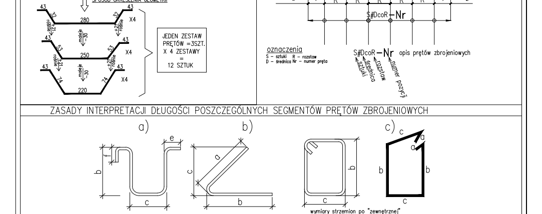

ZASADY INTERPRETACJI DŁUGOŚCI POSZCZEGÓLNYCH SEGMENTÓW PRĘTÓW ZBROJENIOWYCH
a) b) c) wymiary strzemion po "zewnętrznej"
STOSOWAĆ NORMOWE PROMIENIE GIĘCIA PRĘTÓW

Pracownia Projektowa BLANKO Sp. z o.o.
05-800 Pruszków, Powstańców 23/19
ppblanko@ppblanko.com.pl www.ppblanko.com.pl

MS Projekt
Marek Skórzewski

ADRES BUDOWY
Brwinów ul. Pszczelińska , działka nr id. 142103_4.0016.299/52

INWESTOR
Powiat Pruszkowski , 05-800 Pruszków , ul. Drzymały 30

TUTUŁ PROJEKTU
Projekt Techniczny budynku Powiatowego Centrum Opiekuńczo - Mieszkalnego

TUTUŁ RYSUNKU

Zbrojenie, konstr.daszku

Faza	PROJEKT TECHNICZNY
Branża	KONSTRUKCJA
Numer projektu	Pierwsze wydanie
Data wydania projektu	GRUDZIEŃ 2021
Projektował : mgr inż. Marek Skórzewski MAZ/0089/POOK/10	
Sprawdził : mgr inż. Robert Sitnicki MAZ/0810/PBKb/15	

SKALA	FORMAT	DATA	NR.RYS.	REWIZJA
1:100/1:50/1:25		GRUDZIEŃ 2021	Kz0	