Wylot bet. Ø-500 (adaptacja)

Skala 1 : 20

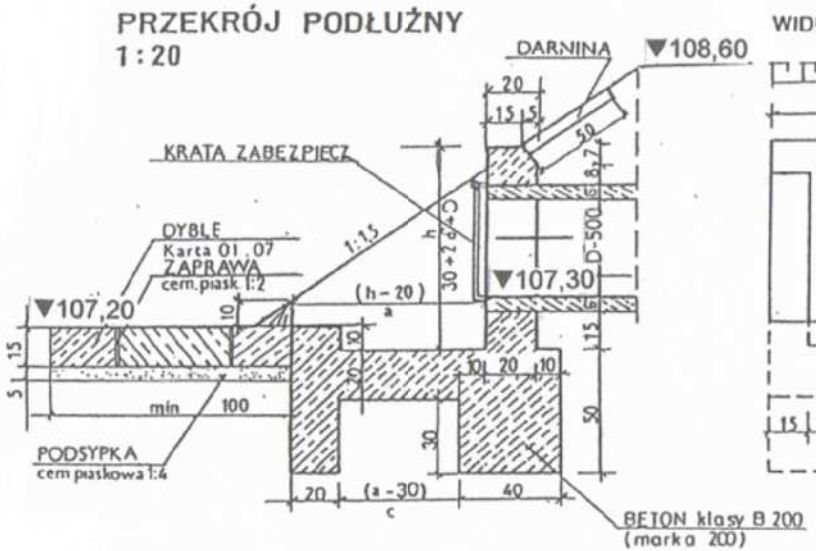

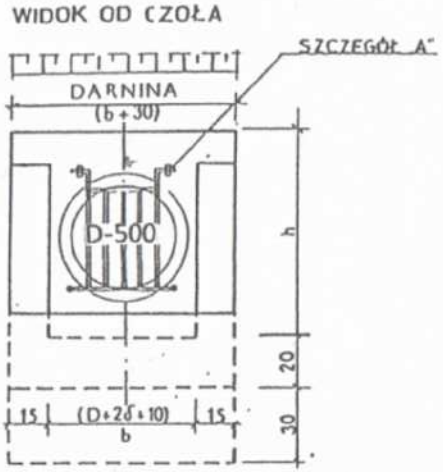

MATERIAŁY na 1 wylot

Ø kolekt cm	beton m^3	dyble DC-15 DP-15	stal ø14 kg	darnina m^2
40	0,59	6/4	2.42	0.4
50	0.73	6/4	2,90	0.5
60	0,90	6/4	4.11	0,56
80	1,17	6/4	6,29	0,68

WYMIARY w cm

D/δ	h	a	b	c	długość prętów nr1/szt	nr2
40/4,2	78,2	87	58	62	40/3	80
50/5,0	90	105	70	80	50/3	90
60/5,8	102	123	82	98	60/4	100
80/7,4	125	157	105	132	80/5	120

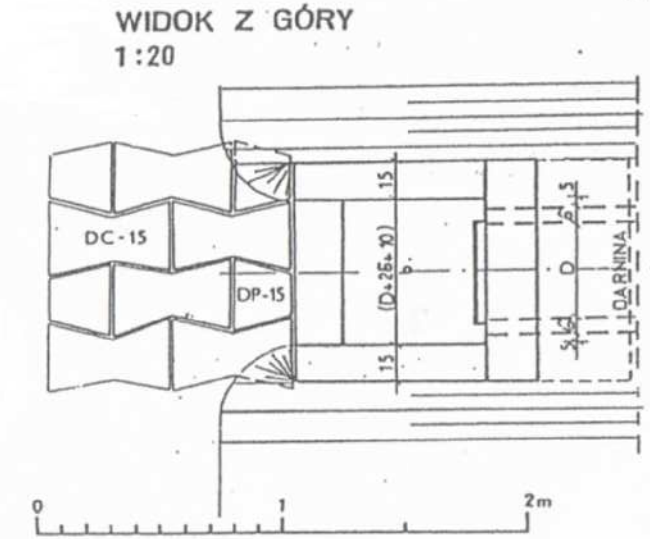

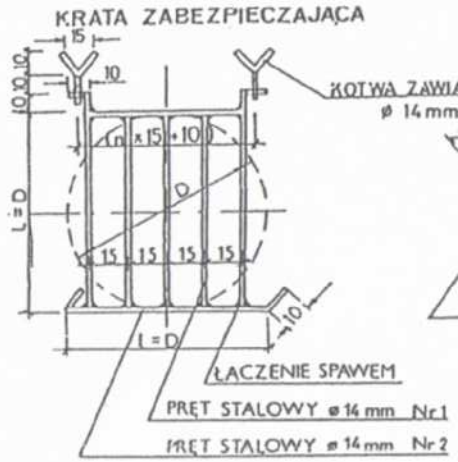

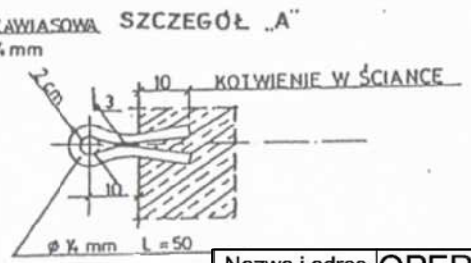

Transprojekt

KANALIZACJA DESZCZOWA

Nazwa i adres obiektu budowlanego	OPERAT WODNOPRAWNY odprowadzenie wód deszczowych do lokalnego obniżenia terenowego z obszaru Hali Magazynowej Namiotowej. Inwestor: Osadkowski S.A. ul. Kolejowa 6 56-420 Bierutów Lokalizacja: Września, ul.Czerniejewska pow. wrzesiński woj.wielkopolskie	
Przedmiot i skala rysunku	Rysunek wylotu (adaptacja)	1:20
Projektant Nr uprawnień Data i podpis	mgr inż. Stanisław Wąsik upr. nr 56/78/Op	maj 2018
Nr rysunku	Rysunek	5