WIDOK
TĘŻNI SOLANKOWEJ

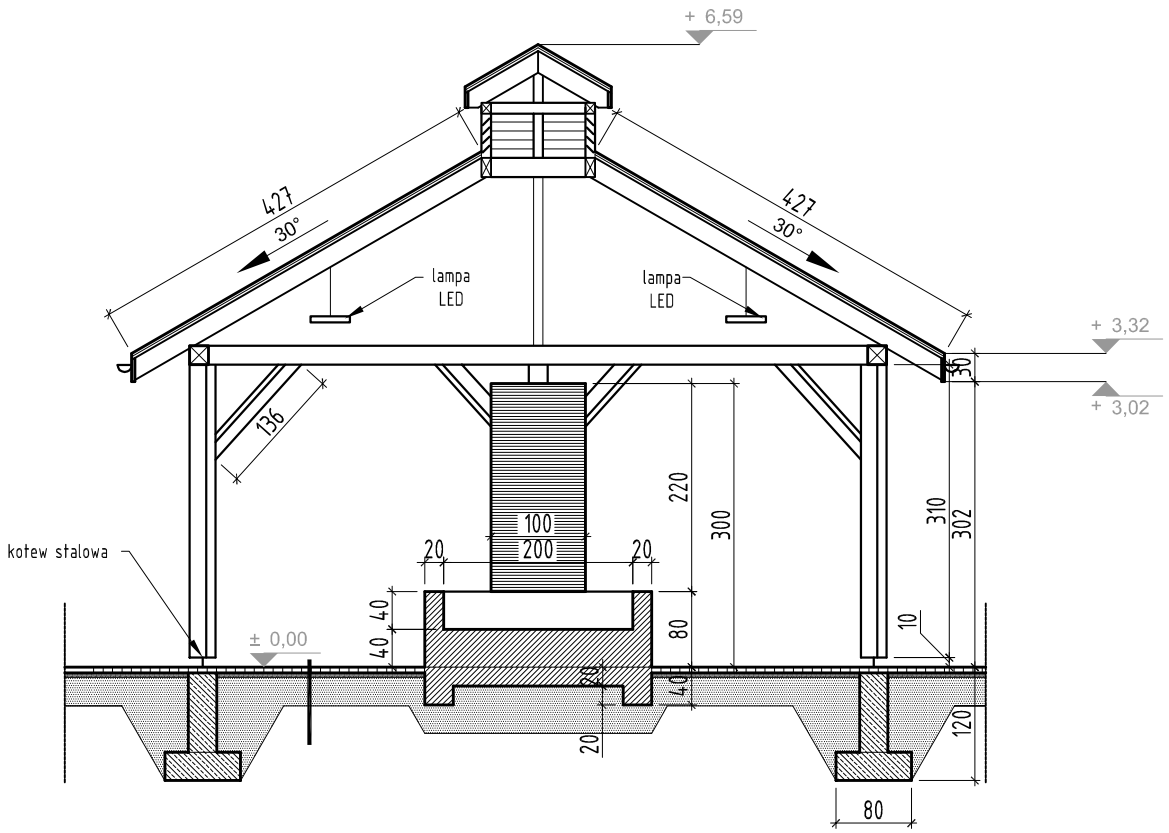

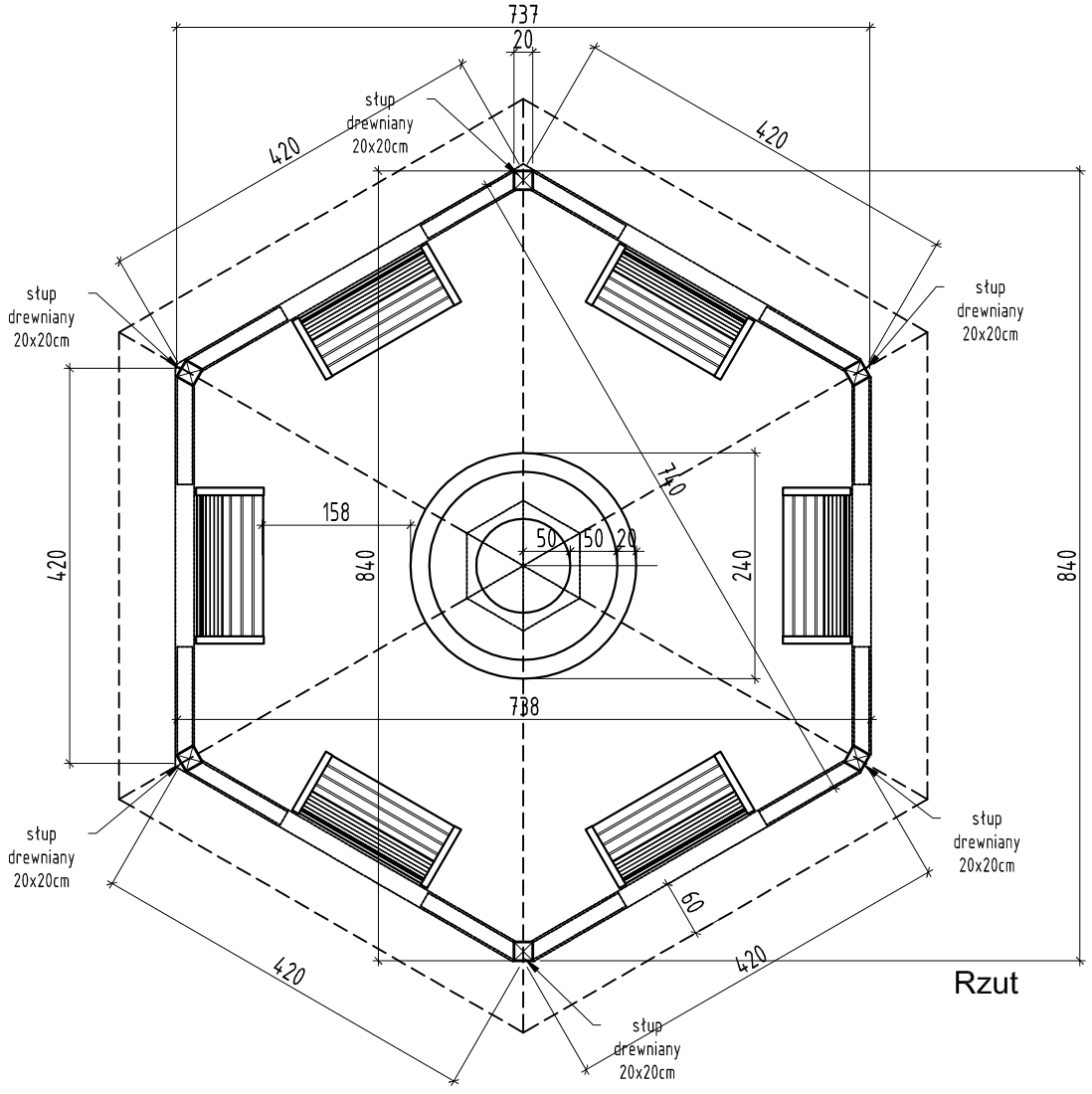

Rzut

ADRES I NAZWA PROJEKTU	BUDOWA PRZYŁĄCZY WODOCIĄGOWEGO I KANALIZACJI SANITARNEJ DLA WIATY TĘŻNI SOLANKOWEJ NA DZIAŁCE O NR GEOD. 399/4 OBR. BOBOWA (0001) Dz. o nr geod.: 399/4; obr. Bobowa (0001), m. Bobowa , poczta 38-350 Bobowa ; gm. Bobowa ; pow. Gorlicki; woj. Małopolskie
FIRMA PROJEKTUJĄCA	
ADRES I NAZWA INWESTORA	GMINA BOBOWA UL. RYNEK 21, 38-350 BOBOWA
NAZWA RYSUNKU	WIDOK TĘŻNI SOLANKOWEJ
NUMER RYSUNKU	S-05
NR PROJEKTU	_141
SKALA	1:80
DATA	01.06.2021
REWIZJA	v.1
CEL PROJEKTU	zgłoszenie robót
FAZA PROJEKTU	PROJEKT BUDOWLANY
ETAP PROJEKTU	...
BRANŻA	SANITARNA
INDEKS	PB_
WERSJA PODKŁADU	Mapa z dnia .....

ZESPÓŁ	TYTUŁ, IMIĘ I NAZWISKO	NR. UPRAWNIEŃ	SPECJALNOŚĆ	PODPIS
SANITARNA PROJEKTANT	mgr inż. JACEK ROSZCZYC	PDL/0054/ POOS/09	upr. bud. do proj. b/o w specj. inst. w zakr. sieci, inst. i urz. ciepł. went. gaz. wodoc. i kanal.	
SANITARNA SPRWADZ.				
KONSTR. PROJEKTANT				
KONSTR. SPRWADZ.				